ԿՏՐՎԱԾՔ 1-1

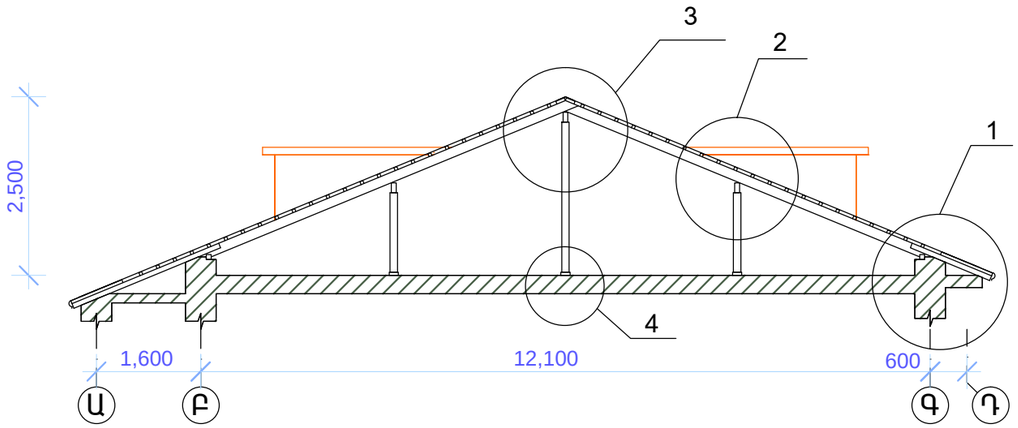

3

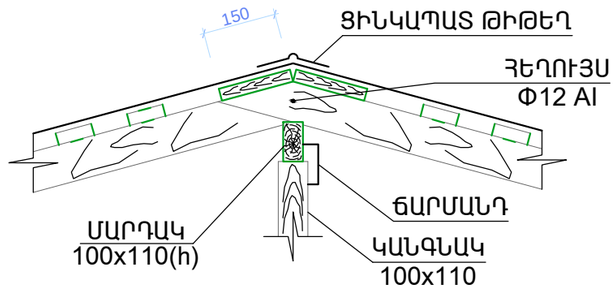

4

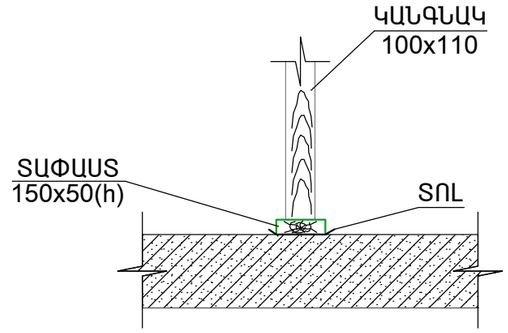

2

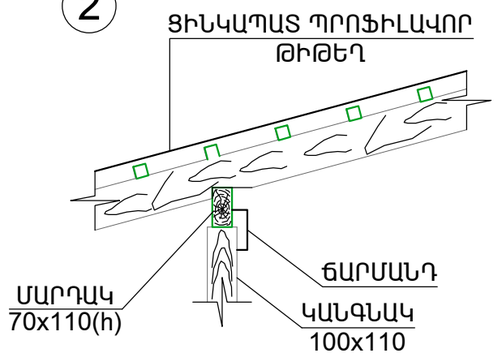

1

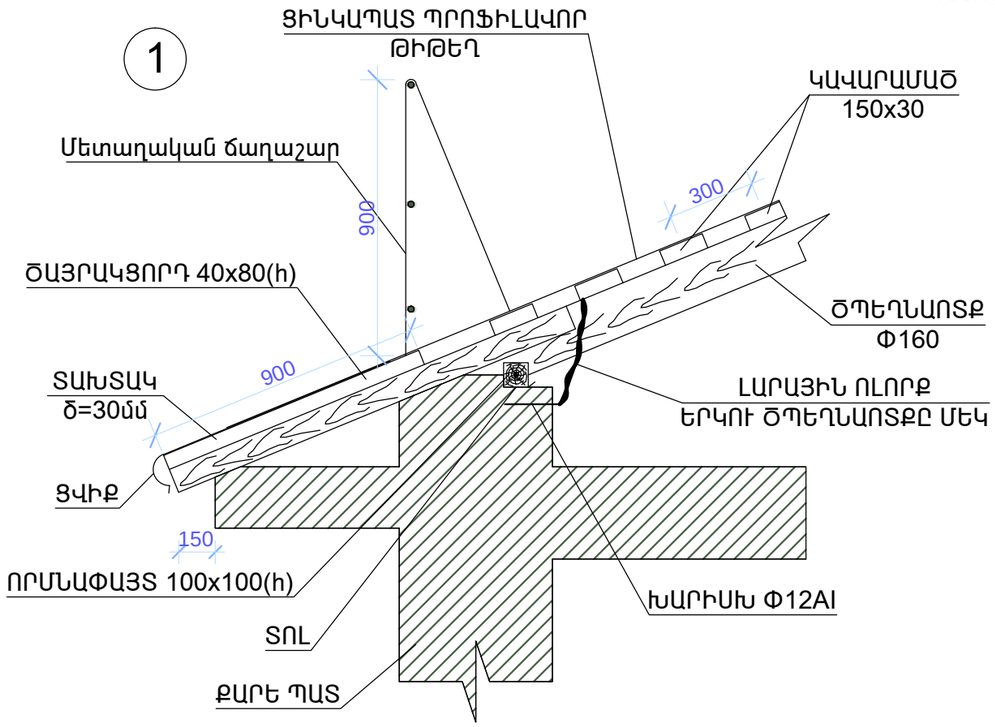

ԾՊԵՂՆԱՈՏՔԻ ԵՐԿԱՐԱՑՄԱՆ ԿՑՎԱՆՔ

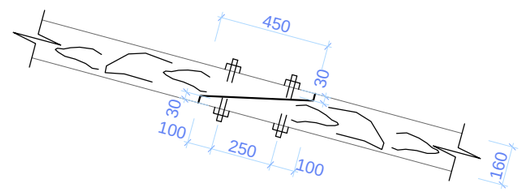

						Պայմանագիր «ԵՔ-ՊԸԱՇՁԲ-15/51»		
						ՀՀ Երևան քաղաքի Քանաքեռ-Զեյթուն վարչական շրջանի Դավիթ Անհաղթի փողոցի 23/1 շենքի թեք տանիքի հիմնանորոգում		
ՏՆՕՐԵՆ	Հ. ԼԵՎՈՆՅԱՆ					Ճարտարապետաշինարարական մաս	ՓՈՒԼ	ԹԵՐԹ	ԹԵՐԹԵՐ
ՆԱԽԱԳԾԵՑ	Ս. ՄԻՐԶՈՅԱՆ						ԱՆ	ՃՇ-5	5
						Տանիքի մանրամասներ	«ՀԱՄԱՇԻՆՆԱԽԱԳԻԾ» ՍՊԸ		