ԹԵՐԹԵՐԻ ԱՆՎԱՆԱՑԱՆԿ

1 -- Առաջին հարկի հատակագիծ /չափագրություն/

2 -- Հատակագիծ /հատված/; բացվածքների մակնիշավորում

3 -- Հատակագիծ /հատված/; բացվածքների մակնիշավորում

4 -- Հատակագիծ /հատված/; բացվածքների մակնիշավորում

5 -- Հատակագիծ /հատված/; բացվածքների մակնիշավորում

6 -- Դռան և պատուհանի շրջանակի ամրացումը պատին

7 -- Դռան և պատուհանի ամրացման հանգույցներ

8 -- Բացվածքների մասնագիր

9 -- Բացվածքների մասնագիր

10 - Բացվածքների մասնագիր

11 - Բացվածքների մասնագիր

12 - Բացվածքների մասնագիր

13 - Մետաղյա դռան էսքիզ

14 - Հատակների մասնագիր

15 - Միջնորմներ

16 - Ներքին ջրամատակարարում և կոյուղի /հատված 1 և 2/

17 - Ներքին ջրամատակարարում և կոյուղի /հատված 1 և 2/

18 - Ներքին ջրամատակարարում և կոյուղի /հատված 3/

ԲԱՑԱՏՐԱԳԻՐ

Նախագիծը կատարվել է Արարատի մարզի Հովտաշատի գյուղապետարանի պատվերով: Նախագծման համար հիմք են հանդիսացել անշարժ գույքի սեփականության իրավունքի գրանցման N 819709 վկայականը և չափագրության տվյալները:

Համաձայն պատվերի նախատեսվում է մանկապարտեզի շենքի մասնակի նորոգում՝

- ներքին փայտյա դռներն ու պատուհանները փոխարինել մետաղապլաստե դռներով ու պատուհաններով:
- կաթսայատան փայտյա դուռը փոխարինել մետաղյա դռնով:
- հատակների գ. ու. քայքայված ծածկույթները փոխարինել նոր /լամինատե, մամլոգրանիտե, կերամիկական սալիկներով/ հատակներով:
- կատարել հարդարման աշխատանքներ՝ պատերը h-1.2մ բարձրությամբ ներկել յուղաներկերով, իսկ դրանից վեր հատվածները և առաստաղները լատեքսային ներկերով:
- փակել N-9 և N-11 սենյակների միջև գ. ու. պատուհանի բացվածքը:
- փակել N-15 սենյակի երկու դռներից մեկը:
- տնտեսական բլոկում քանդել վնասված միջնապատերը և նույն տեղում կառուցել նոր միջնորմներ 200 մմ հաստությամբ բլոկներով:
- խմբասենյակների սանհանգույցներում ավելացնել լվացարաններ և զուգարանակոնքեր:
- N-15 և N-17 սենյակներում տեղադրել սանտեխ. սարքավորումներ, կառուցել ջրագիծ /սառը ջրի/ և կոյուղի:
- N- 13 սենյակում խեցեսալե լվացարանը փոխարինել նորով:

Նախագծերը կատարված են ՀՀ շինարարության նորմերին ու կանոններին համապատասխան:

ԾԱՆՈԹՈՒԹՅՈՒՆ - հարդարման աշխատանքների ընթացքում գույների և երանգների ընտրությունը կատարել համաձայնեցնելով մանկապարտեզի տնորինության հետ:

			Արարատի մարզի Հովտաշատ համայնքի մանկապարտեզի շենքի մասնակի վերանորոգման նախագիծ			
Տնօրեն	Ն. Հակոբյան					
			Պատվիրատու - Հովտաշատի գյողապետարան	Փուլ	Թերթ	Թերթեր
Ն.Գ.Ճ.	Խ. Մուրադյան					
				<<Հերմես>> ՍՊԸ		

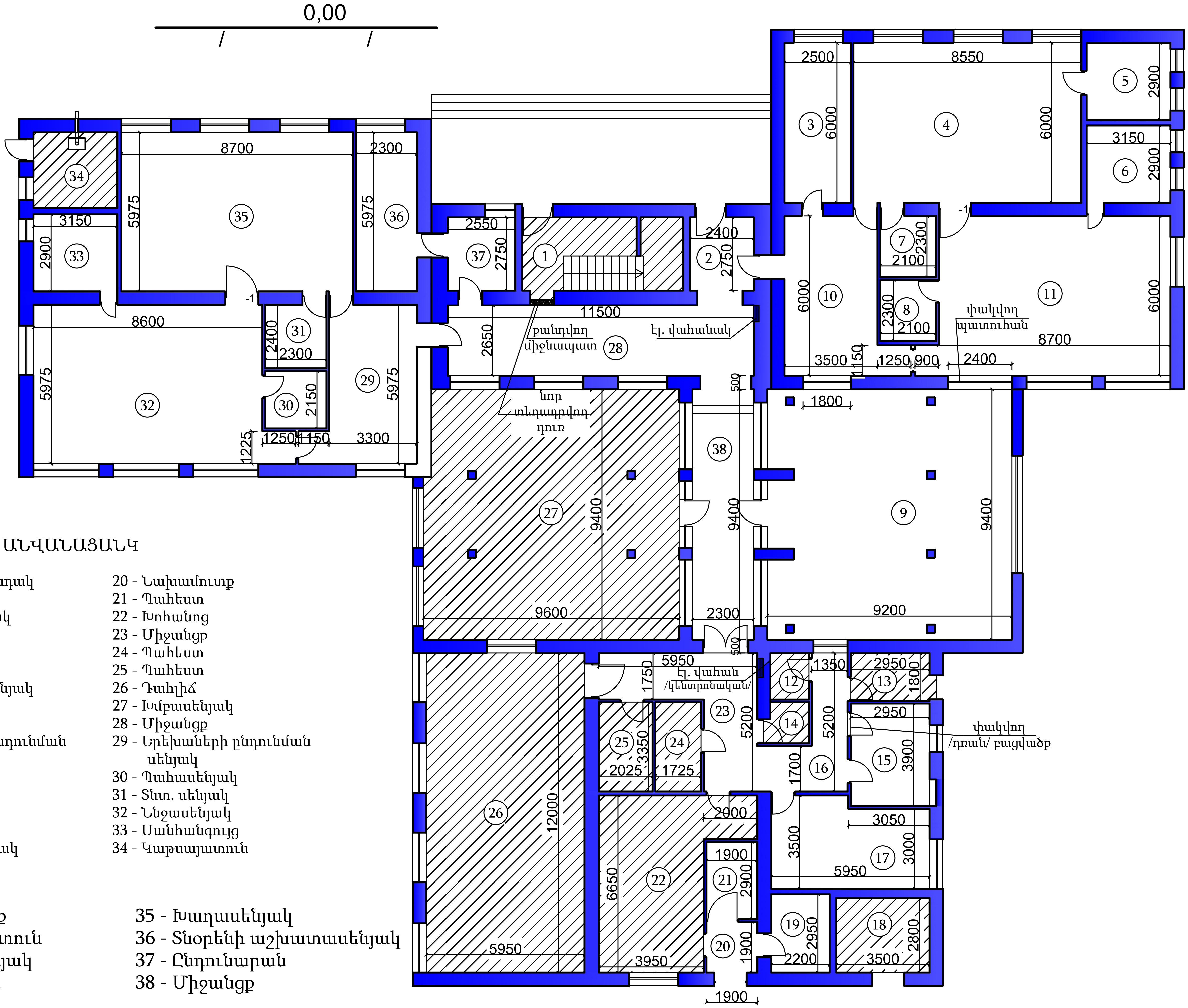

ԱՆՎԱՆԱՑԱՆԿ

1 - Աստիճանավանդակ
2 - Նախամուտք
3 - Աշխատասենյակ
4 - Խաղասենյակ
5 - Սանհանգույց
6 - Սանհանգույց
7 - Տնտեսական սենյակ
8 - Պահասենյակ
9 - Խմբասենյակ
10 - Երեխաների ընդունման սենյակ
11 - Ննջասենյակ
12 - Զուգարան
13 - Նախամուտք
14 - Զուգարան
15 - Բուժքրոջ սենյակ
16 - Միջանցք
17 - Լվացքատուն
18 - Տեխ. սենյակ
19 - Պահեստ
20 - Նախամուտք
21 - Պահեստ
22 - Խոհանոց
23 - Միջանցք
24 - Պահեստ
25 - Պահեստ
26 - Դահլիճ
27 - Խմբասենյակ
28 - Միջանցք
29 - Երեխաների ընդունման սենյակ
30 - Պահասենյակ
31 - Տնտ. սենյակ
32 - Ննջասենյակ
33 - Սանհանգույց
34 - Կաթսայատուն
35 - Խաղասենյակ
36 - Տնօրենի աշխատասենյակ
37 - Ընդունարան
38 - Միջանցք

Ծանոթություն - ընդգծված սենյակներում նորոգման աշխատանքներ նախատեսված չեն:

Արմավիրի մարզի Հովտաշատ համայնքի մանկապարտեզի շենքի մասնակի վերանորոգման նախագիծ

Պատվիրատու - Հովտաշատի գյուղապետարան

Առաջին հարկի հատակագիծ /չափագրություն/ Մ1:200

Փուլ	Թերթ	Թերթեր
Ա.Ն.	1	18

<<Հերմես>> ՍՊԸ

Տնօրեն Ն. Հակոբյան

Ն.Գ.Հ. Խ. Մուրադյան

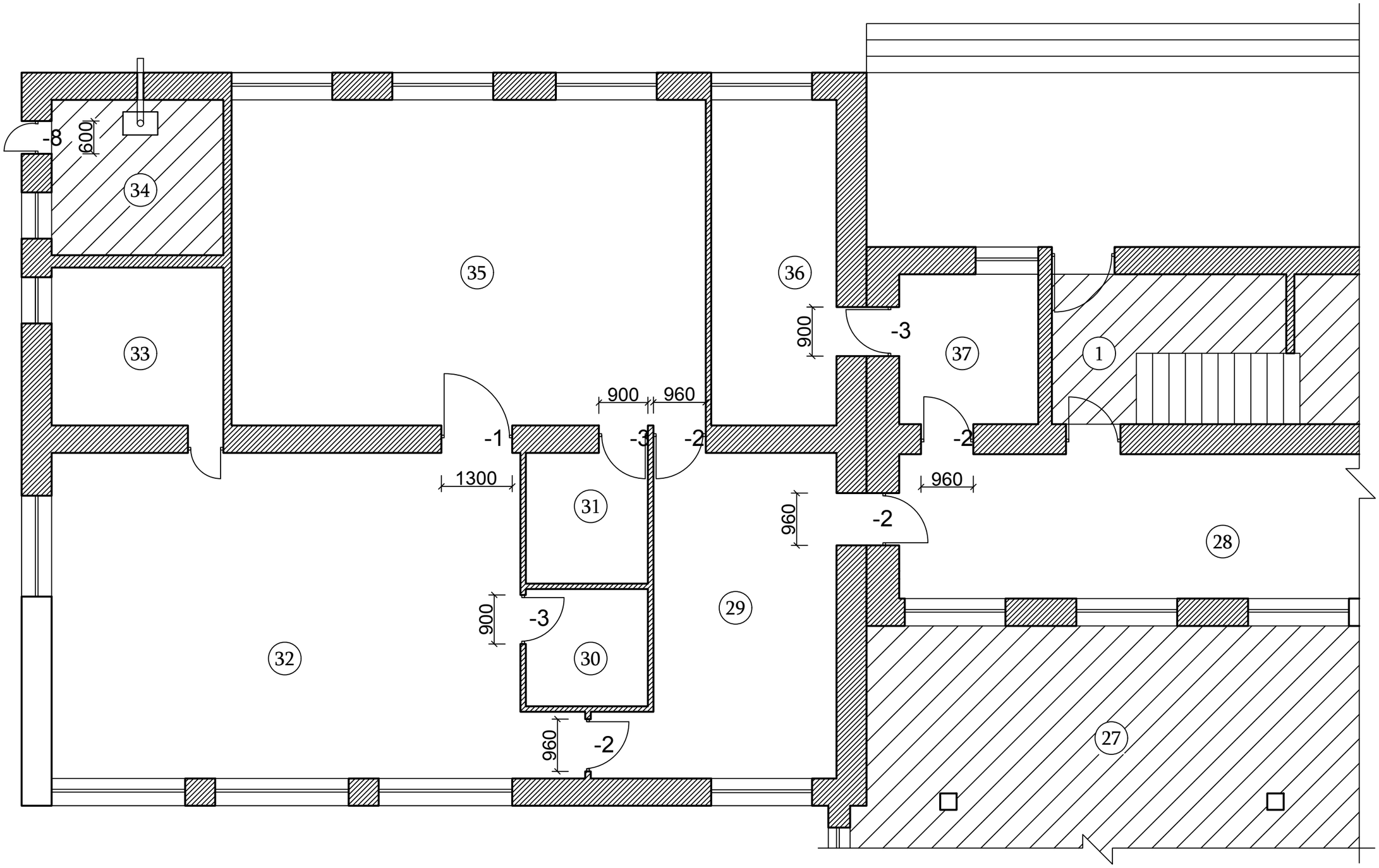

Ծանոթություն - միայն մակնշված դռներն ու պատուհաններն են փոխարինվում նորերով:
- դռներն ու պատուհանները պատրաստելուց առաջ կատարել ստուգիչ չափումներ յուրաքանչյուր բացվածքի համար:

			Արարատի մարզի Հովտաշատ համայնքի մանկապարտեզի շենքի մասնակի վերանորոգման նախագիծ			
Տնօրեն	Ն. Հակոբյան					
			Պատվիրատու - Հովտաշատի գյողապետարան	Փուլ	Թերթ	Թերթեր
Ն.Գ.Ճ.	Խ. Մուրադյան			Ա.Ն.	2	18
			Հատակագիծ /հատված/ Մ1:100 բացվածքների մակնշում	<<Հերմես>> ՍՊԸ		

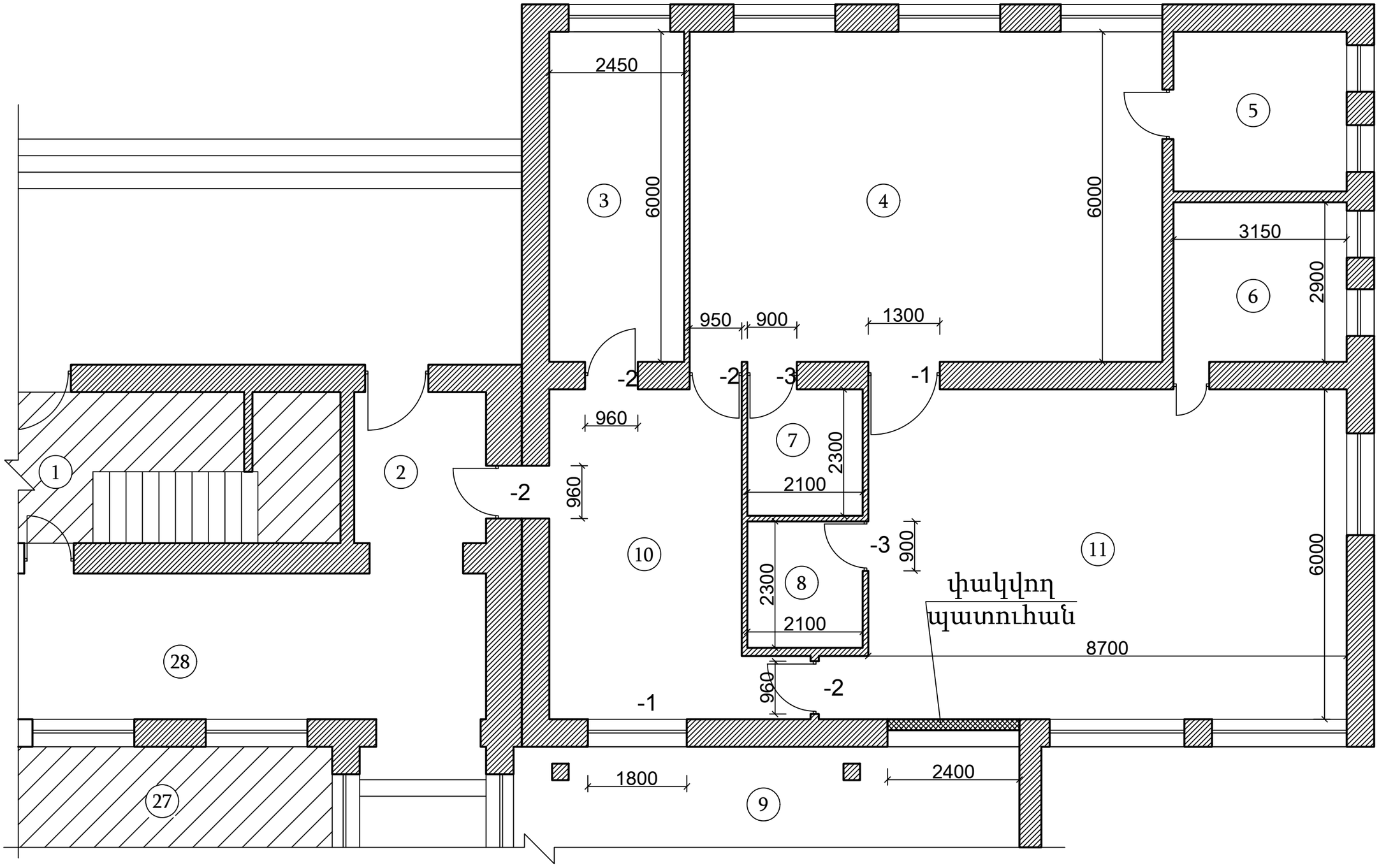

Ծանոթություն - միայն մակնշված դռներն ու պատուհաններն են փոխարինվում նորերով:
- դռներն ու պատուհանները պատրաստելուց առաջ կատարել ստուգիչ չափումներ յուրաքանչյուր բացվածքի համար:

			Արարատի մարզի Հովտաշատ համայնքի մանկապարտեզի շենքի մասնակի վերանորոգման նախագիծ			
Տնօրեն	Ն. Հակոբյան					
			Պատվիրատու - Հովտաշատի գյողապետարան	Փուլ	Թերթ	Թերթեր
Ն.Գ.Ճ.	Խ. Մուրադյան			Ա.Ն.	3	18
			Հատակագիծ /հատված/ Մ1:100 բացվածքների մակնշում	<<Հերմես>> ՍՊԸ		

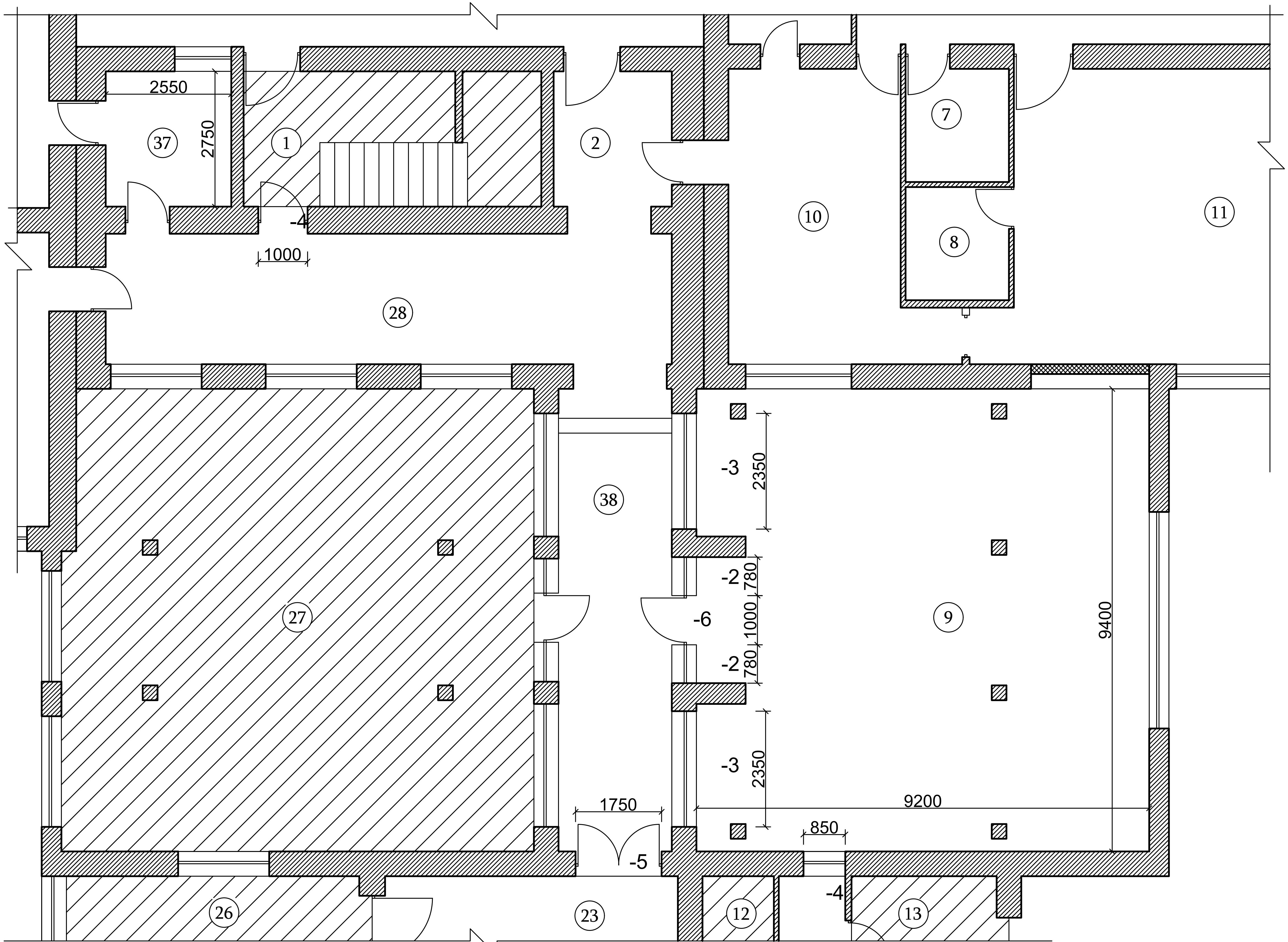

Ծանոթություն - միայն մակնշված դռներն ու պատուհաններն են փոխարինվում նորերով:
- դռներն ու պատուհանները պատրաստելուց առաջ կատարել ստուգիչ չափումներ յուրաքանչյուր բացվածքի համար:

Արարատի մարզի Հովտաշատ համայնքի մանկապարտեզի շենքի մասնակի վերանորոգման նախագիծ		
Պատվիրատու - Հովտաշատի գյուղապետարան	Փուլ	Թերթ	Թերթեր
	Ա.Ն.	4	18
Հատակագիծ /պատված/ Մ1:100 Բացվածքների մակնշում	<<Հերմես>> ՍՊԸ		

Տնօրեն	Ն. Հակոբյան
Ն.Գ.Ճ.	Խ. Սուլտանյան

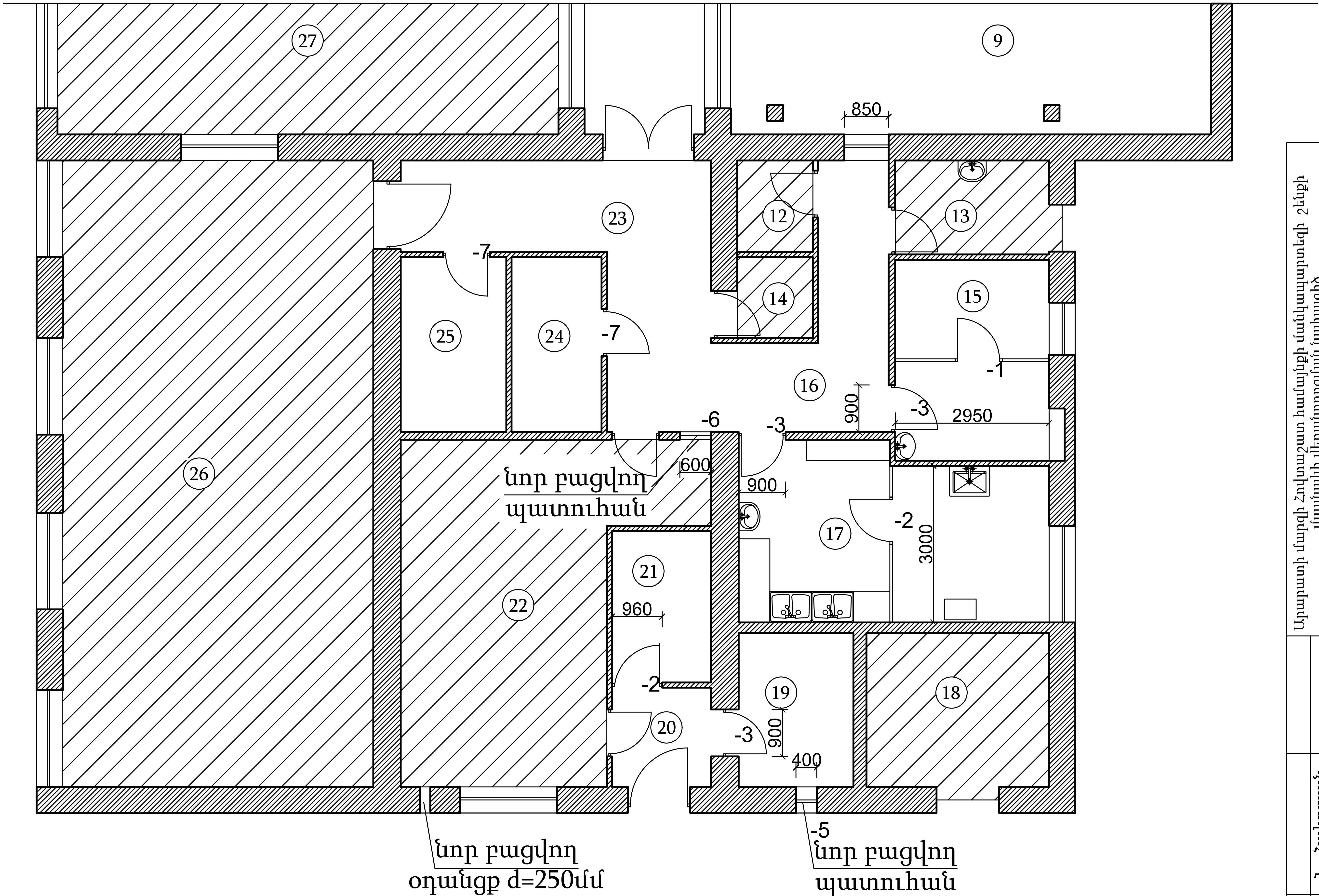

Ծանոթություն - միայն մակնշված դռներն ու պատուհաններն են փոխարինվում նորերով:
- դռներն ու պատուհանները պատրաստելուց առաջ կատարել ստուգիչ չափումներ յուրաքանչյուր բացվածքի համար:

		Արմավիրի մարզի Հովտաշատ համայնքի մանկապարտեզի շենքի մասնակի վերանորոգման նախագիծ			
Տնօրեն	Ն. Հակոբյան	Պատվիրատու - Հովտաշատի գյուղապետարան	Փուլ	Թերթ	Թերթեր
Ն.Գ.Ճ.	Խ. Մուրադյան		Ա.Ն.	5	18
		Հատակագիծ /հատված/ Մ1:100 Բացվածքների մակնշում	<<Հերմես>> ՍՊԸ		

ՄԵՏԱՂԱՊԼԱՍՏԵ (ԱԼՅՈՒՄԻՆԵ) ԼՈՒՍԱՄՈՒՏՆԵՐԻ ԵՎ ԴՌՆԵՐԻ ՇՐՋԱՆԱԿՆԵՐԸ ՊԱՏԵՐԻՆ

ամրացնող էլեմենտների տեղադրման սխեմա

Պատուհանի ամրացում
L>870մմ-ի դեպքում

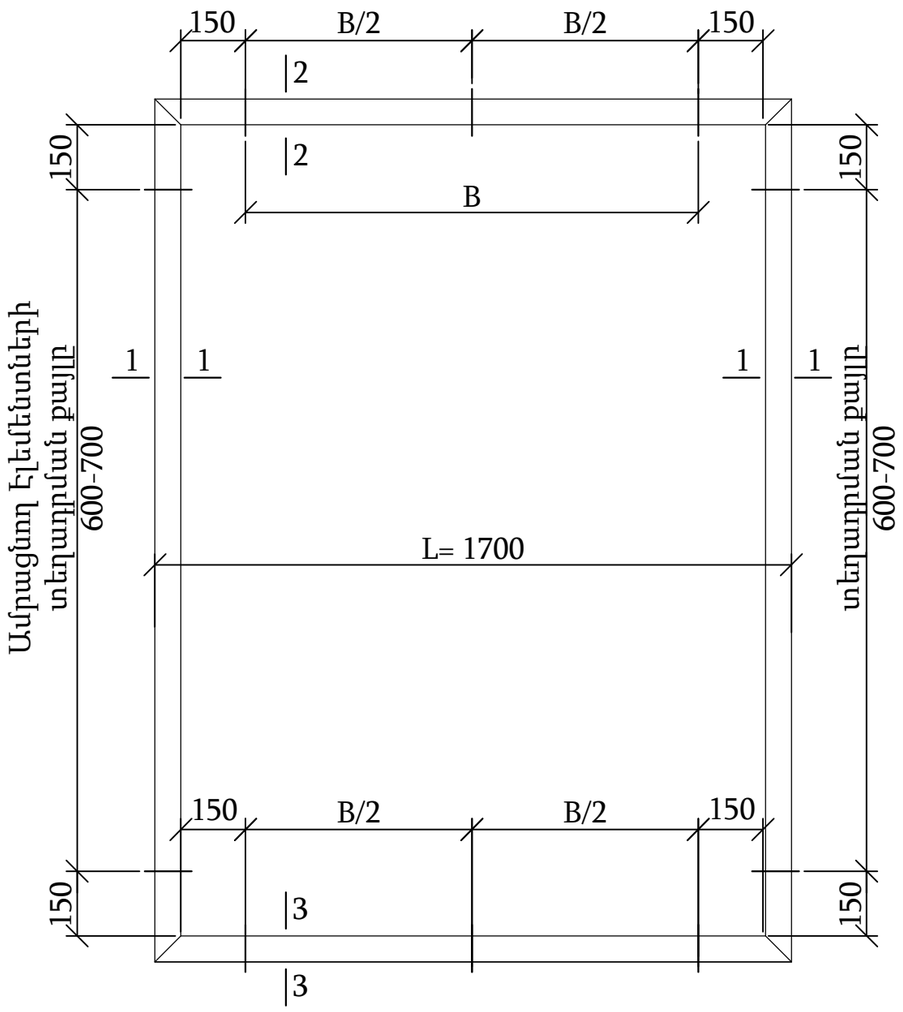

Դռան ամրացում
L>870մմ-ի դեպքում

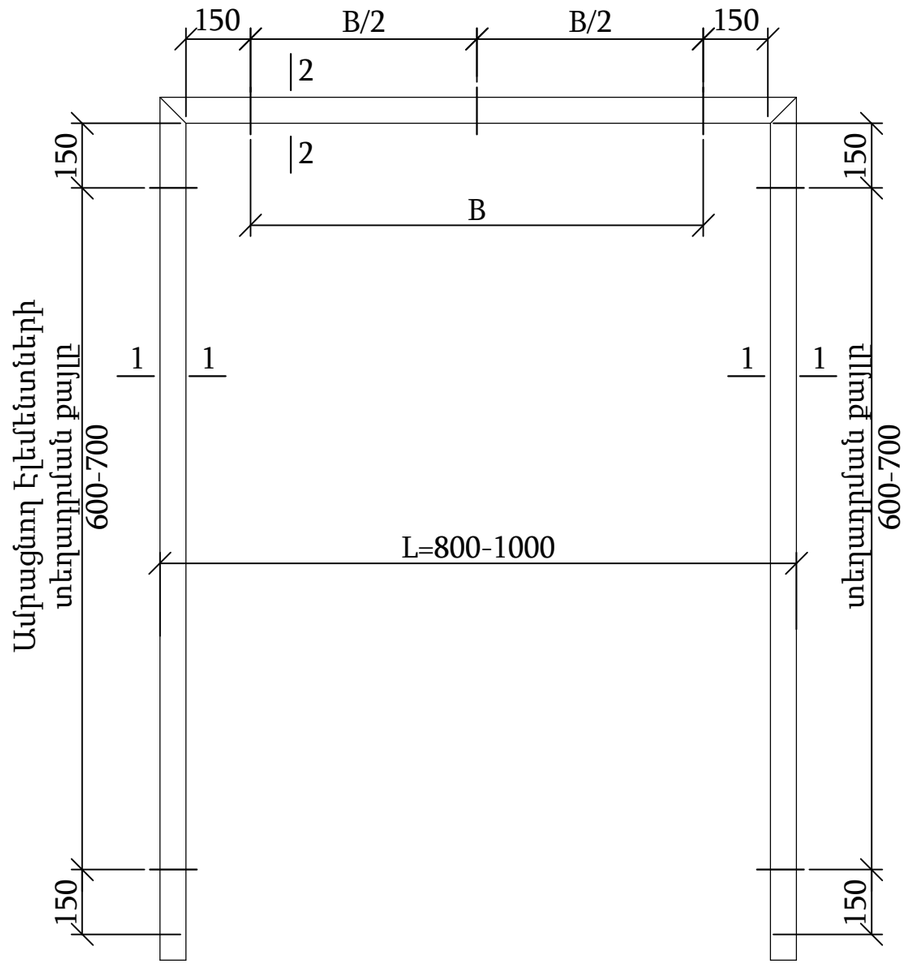

			Արարատի մարզի Հովտաշատ համայնքի մանկապարտեզի շենքի մասնակի վերանորոգման նախագիծ			
Տնօրեն	Ն. Հակոբյան					
			Պատվիրատու - Հովտաշատի գյողապետարան	Փուլ	Թերթ	Թերթեր
Ն.Գ.Ճ.	Խ. Մուրադյան			Ա.Ն.	6	18
			Դռան և պատուհանի շրջանակի ամրացումը պատին	<<Հերմես>> ՍՊԸ		

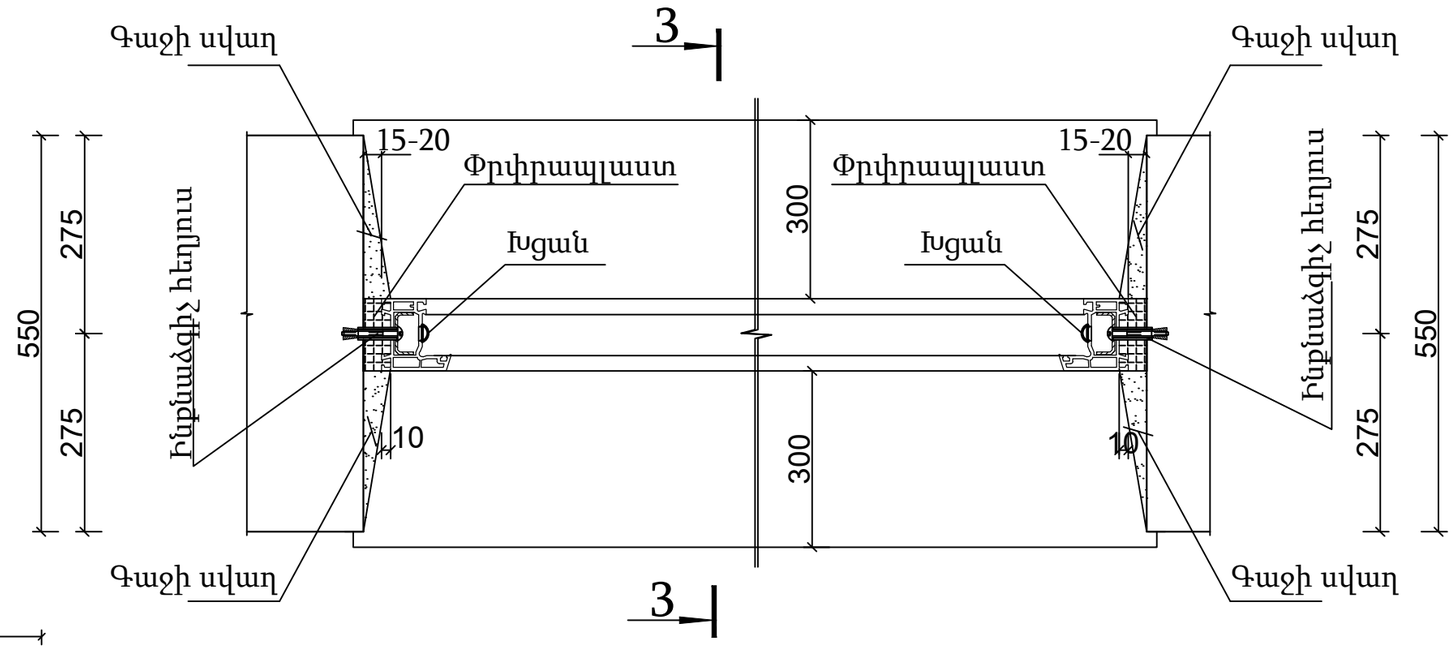

3-3

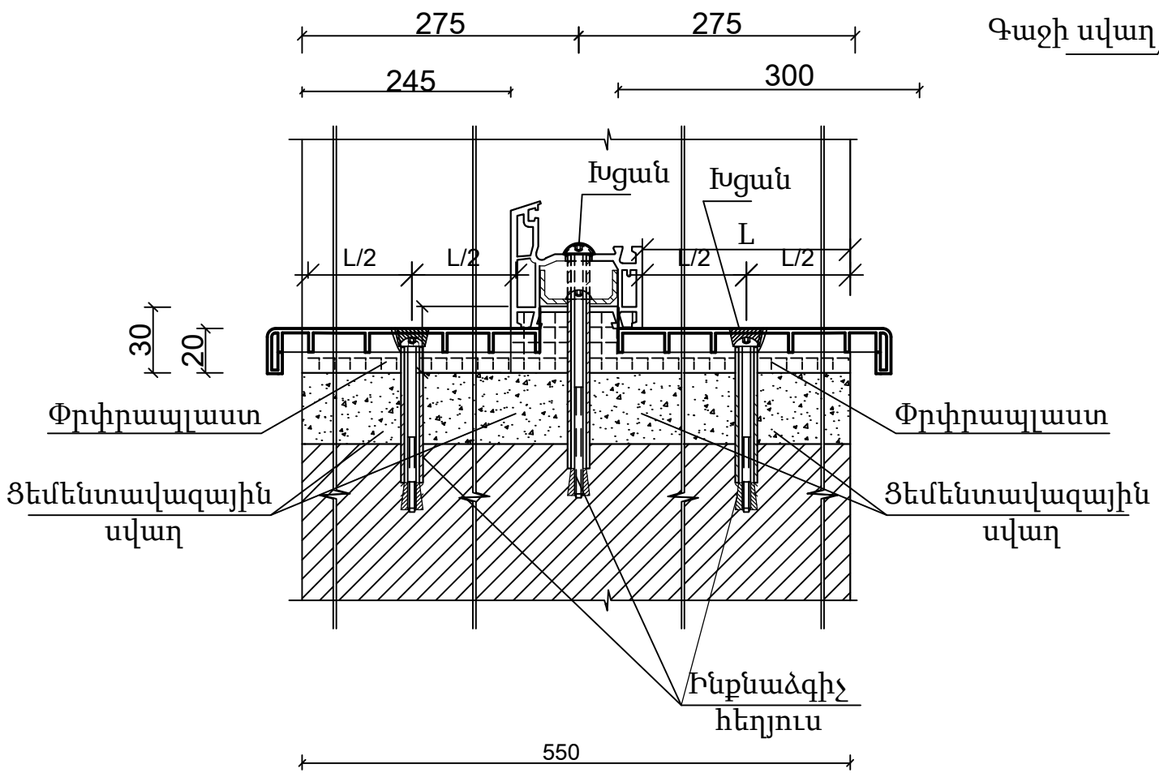

1-1; 2-2

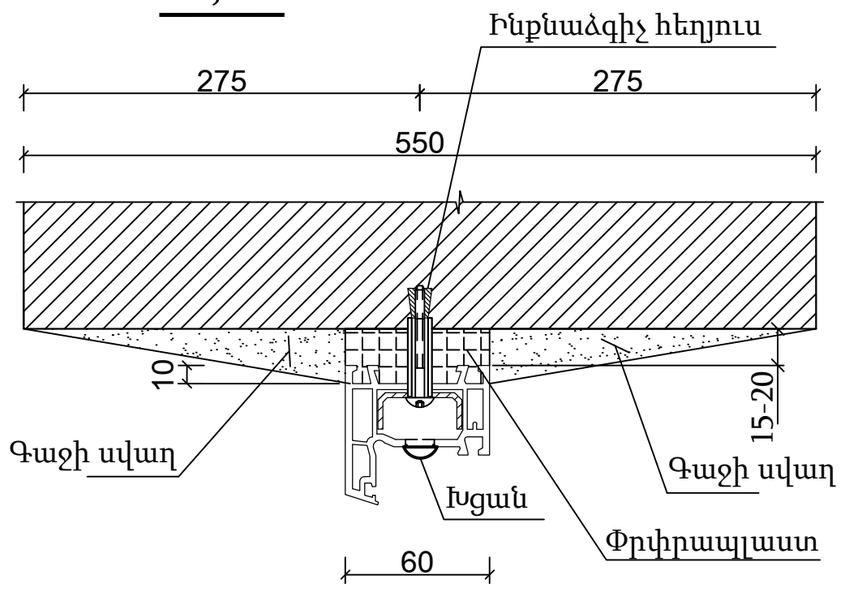

			Արարատի մարզի Հովտաշատ համայնքի մանկապարտեզի շենքի մասնակի վերանորոգման նախագիծ			
Տնօրեն	Ն. Հակոբյան					
			Պատվիրատու - Հովտաշատի գյողապետարան	Փուլ	Թերթ	Թերթեր
Ն.Գ.Ճ.	Խ. Մուրադյան			Ա.Ն.	7	18
			Դռան և պատուհանի ամրացման հանգույցներ	<<Հերմես>> ՍՊԸ		

ԴՌՆԵՐԻ ԵՎ ՊԱՏՈՒՀԱՆՆԵՐԻ ՄԱՍՆԱԳԻՐ

բացվածքի մակնիշը	բացվածքի էսքիզը	քանակը /հատ/	բացվածքի տիպը	մեկ բացվածքի համար		մեկ բացվածքի համար	
				բացվող մաս /քմ/	չբացվող մաս /քմ/	բացվող մաս /քմ/	չբացվող մաս /քմ/
1	2	3	4	5	6	7	8
Դ-1	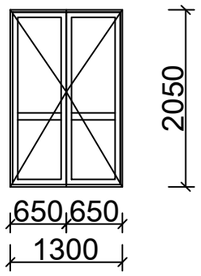	2	Մետաղապլաստե, 4+4 ապակե փաթեթով, 60մմ հաստ. պրոֆիլով, սպիտակ գույնի	3.25	0	6.50	0
Դ-2	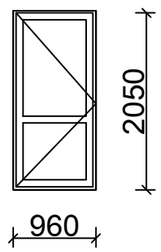	9	Մետաղապլաստե, 4+4 ապակե փաթեթով, 60մմ հաստ. պրոֆիլով, սպիտակ գույնի	1.968	0	17.712	0
Դ-3	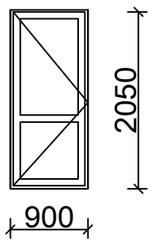	8	Մետաղապլաստե, 4+4 ապակե փաթեթով, 60մմ հաստ. պրոֆիլով, սպիտակ գույնի	1.845	0	14.76	0

Ծանոթություն - Դռներն ու պատուհանները պատրաստելուց առաջ կատարել ստուգիչ չափումներ յուրաքանչյուր բացվածքի համար:

			Արարատի մարզի Հովտաշատ համայնքի մանկապարտեզի շենքի մասնակի վերանորոգման նախագիծ			
Տնօրեն	Ն. Հակոբյան					
			Պատվիրատու - Հովտաշատի գյողապետարան	Փուլ	Թերթ	Թերթեր
Ն.Գ.Ճ.	Խ. Մուրադյան			Ա.Ն.	8	18
			Բացվածքների մասնագիր	<<Հերմես>> ՍՊԸ		

ԴՌՆԵՐԻ ԵՎ ՊԱՏՈՒՀԱՆՆԵՐԻ ՄԱՄՆԱԳԻՐ

բացվածքի մակնիշը	բացվածքի էսքիզը	քանակը /հատ/	բացվածքի տիպը	մեկ բացվածքի համար		մեկ բացվածքի համար	
				բացվող մաս /քմ/	չբացվող մաս /քմ/	բացվող մաս /քմ/	չբացվող մաս /քմ/
1	2	3	4	5	6	7	8
Դ-4	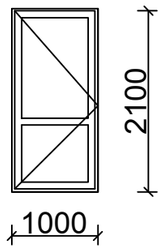	1	Ալյումինե, 4+4 ապակե փաթեթով, 60մմ հաստ. պրոֆիլով, սպիտակ գույնի	2.10	0	2.10	0
Դ-5	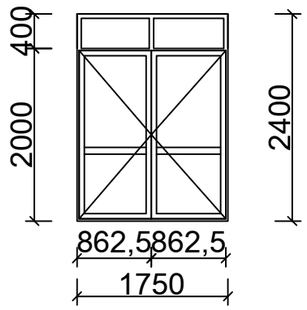	1	Ալյումինե, 4+4 ապակե փաթեթով, 60մմ հաստ. պրոֆիլով, սպիտակ գույնի	3.50	0.70	3.50	0.70
Դ-6	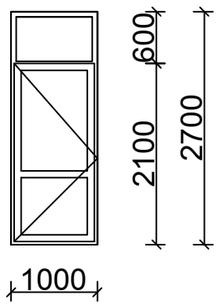	1	Մետաղապլաստե, 4+4 ապակե փաթեթով, 60մմ հաստ. պրոֆիլով, սպիտակ գույնի	2.10	0.60	2.10	0.60

Ծանոթություն - Դռներն ու պատուհանները պատրաստելուց առաջ կատարել ստուգիչ չափումներ յուրաքանչյուր բացվածքի համար:

			Արարատի մարզի Հովտաշատ համայնքի մանկապարտեզի շենքի մասնակի վերանորոգման նախագիծ			
Տնօրեն	Ն. Հակոբյան					
			Պատվիրատու - Հովտաշատի գյողապետարան	Փուլ	Թերթ	Թերթեր
Ն.Գ.Ճ.	Խ. Մուրադյան			Ա.Ն.	9	18
			Բացվածքների մասնագիր	<<Հերմես>> ՍՊԸ		

ԴՌՆԵՐԻ ԵՎ ՊԱՏՈՒՀԱՆՆԵՐԻ ՄԱՄՆԱԳԻՐ

բացվածքի մակնիշը	բացվածքի էսքիզը	քանակը /հատ/	բացվածքի տիպը	մեկ բացվածքի համար		մեկ բացվածքի համար	
				բացվող մաս /քմ/	չբացվող մաս /քմ/	բացվող մաս /քմ/	չբացվող մաս /քմ/
1	2	3	4	5	6	7	8
Դ-7	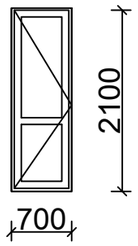	2	Մետաղապլաստե, 4+4 ապակե փաթեթով, 60մմ հաստ. պրոֆիլով, սպիտակ գույնի	1.47	0	2.94	0
Վ-1	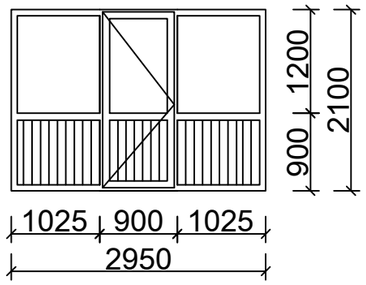	1	Ալյումինե, 4+4 ապակե փաթեթով, 46մմ հաստ. պրոֆիլով, սպիտակ գույնի	1.89	4.31	1.89	4.31
Վ-2	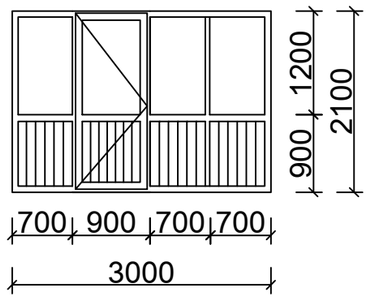	1	Ալյումինե, 4+4 ապակե փաթեթով, 46մմ հաստ. պրոֆիլով, սպիտակ գույնի	1.89	4.41	1.89	4.41

Ծանոթություն - Դռներն ու պատուհանները պատրաստելուց առաջ կատարել ստուգիչ չափումներ յուրաքանչյուր բացվածքի համար:

			Արարատի մարզի Հովտաշատ համայնքի մանկապարտեզի շենքի մասնակի վերանորոգման նախագիծ			
Տնօրեն	Ն. Հակոբյան					
			Պատվիրատու - Հովտաշատի գյողապետարան	Փուլ	Թերթ	Թերթեր
Ն.Գ.Ճ.	Խ. Մուրադյան			Ա.Ն.	10	18
			Բացվածքների մասնագիր	<<Հերմես>> ՍՊԸ		

ԴՌՆԵՐԻ ԵՎ ՊԱՏՈՒՀԱՆՆԵՐԻ ՄԱՍՆԱԳԻՐ

բացվածքի մակնիշը	բացվածքի էսքիզը	քանակը /հատ/	բացվածքի տիպը	մեկ բացվածքի համար		մեկ բացվածքի համար	
				բացվող մաս /քմ/	չբացվող մաս /քմ/	բացվող մաս /քմ/	չբացվող մաս /քմ/
1	2	3	4	5	6	7	8
Պ-1	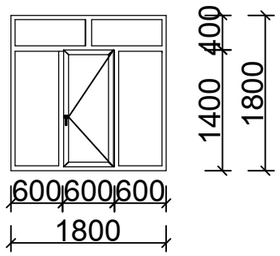	1	Մետաղապլաստե, 4+4 ապակե փաթեթով, 60մմ հաստ. պրոֆիլով, սպիտակ գույնի	0.84	2.40	0.84	2.40
Պ-2	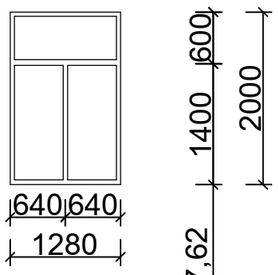	2	Մետաղապլաստե, 4+4 ապակե փաթեթով, 60մմ հաստ. պրոֆիլով, սպիտակ գույնի	0	2.56	0	5.12
Պ-3	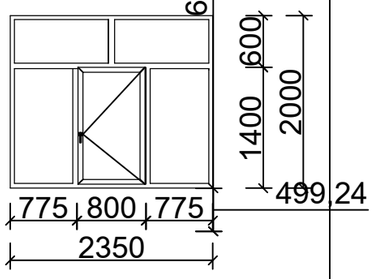	2	Մետաղապլաստե, 4+4 ապակե փաթեթով, 60մմ հաստ. պրոֆիլով, սպիտակ գույնի	1.12	3.58	2.24	7.16

Ծանոթություն - Դռներն ու պատուհանները պատրաստելուց առաջ կատարել ստուգիչ չափումներ յուրաքանչյուր բացվածքի համար:

			Արարատի մարզի Հովտաշատ համայնքի մանկապարտեզի շենքի մասնակի վերանորոգման նախագիծ		
Տնօրեն	Ն. Հակոբյան				
			Պատվիրատու - Հովտաշատի գյողապետարան	Փուլ	Թերթ	Թերթեր
Ն.Գ.Ճ.	Խ. Մուրադյան			Ա.Ն.	11	18
			Բացվածքների մասնագիր	<<Հերմես>> ՍՊԸ		

ԴՌՆԵՐԻ ԵՎ ՊԱՏՈՒՀԱՆՆԵՐԻ ՄԱՄՆԱԳԻՐ

բացվածքի մակնիշը	բացվածքի էսքիզը	քանակը /հատ/	բացվածքի տիպը	մեկ բացվածքի համար		մեկ բացվածքի համար	
				բացվող մաս /քմ/	չբացվող մաս /քմ/	բացվող մաս /քմ/	չբացվող մաս /քմ/
1	2	3	4	5	6	7	8
Պ-4	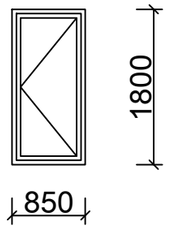	1	Մետաղապլաստե, 4+4 ապակե փաթեթով, 60մմ հաստ. պրոֆիլով, սպիտակ գույնի	1.53	0	1.53	0
Պ-5	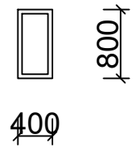	1	Մետաղապլաստե, 4+4 ապակե փաթեթով, 60մմ հաստ. պրոֆիլով, սպիտակ գույնի	0	0.32	0	0.32
Պ-6	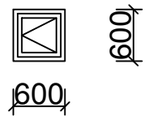	1	Մետաղապլաստե, 4+4 ապակե փաթեթով, 60մմ հաստ. պրոֆիլով, սպիտակ գույնի	0.36	0	0.36	0
Դ-8	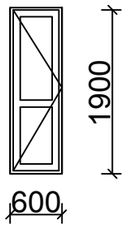	1	Մետաղյա, արտաքին խուլ դուռ,	1.14	0	1.14	0

Ծանոթություն - Դռներն ու պատուհանները պատրաստելուց առաջ կատարել ստուգիչ չափումներ յուրաքանչյուր բացվածքի համար:

			Արարատի մարզի Հովտաշատ համայնքի մանկապարտեզի շենքի մասնակի վերանորոգման նախագիծ			
Տնօրեն	Ն. Հակոբյան					
			Պատվիրատու - Հովտաշատի գյողապետարան	Փուլ	Թերթ	Թերթեր
Ն.Գ.Ճ.	Խ. Մուրադյան			Ա.Ն.	12	18
			Բացվածքների մասնագիր	<<Հերմես>> ՍՊԸ		

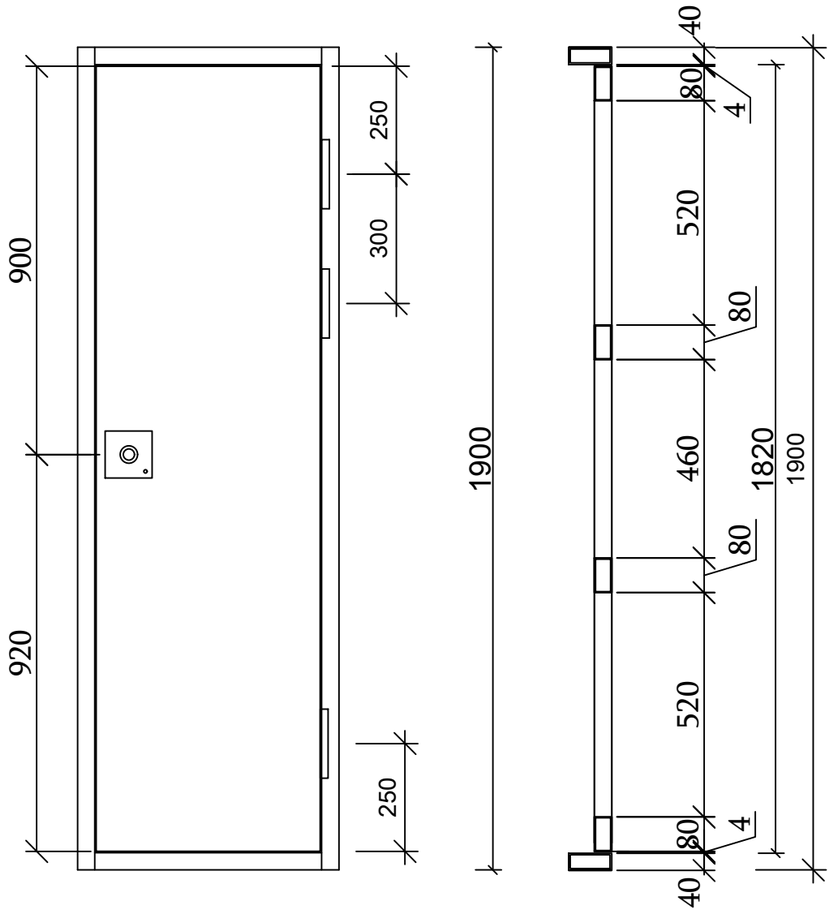

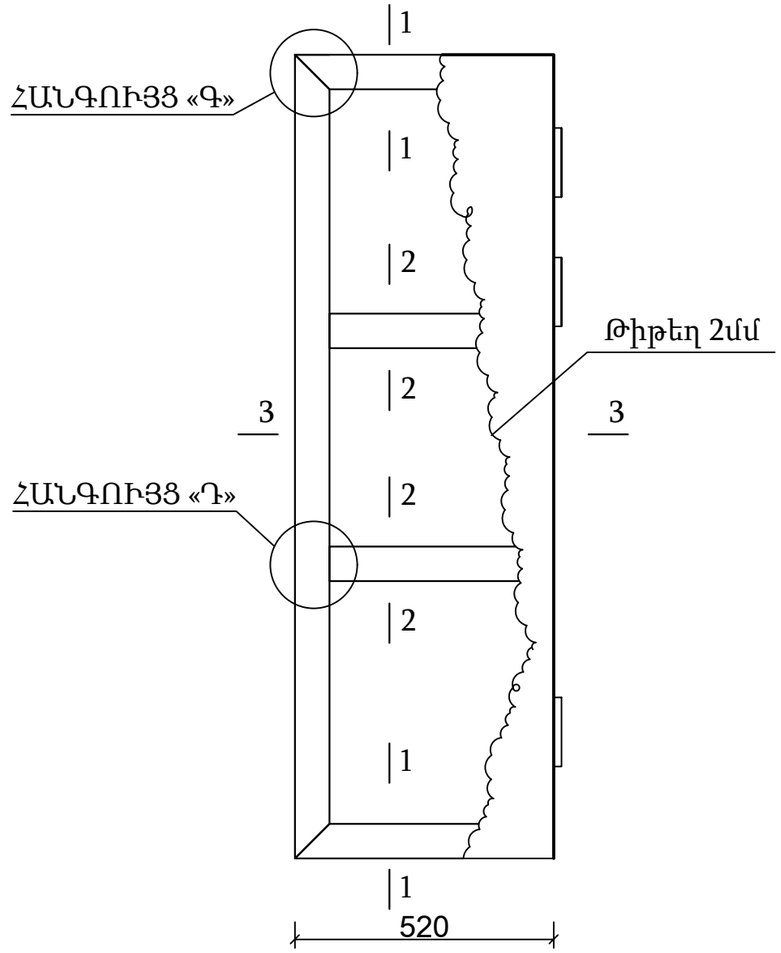

ՀԱՆԳՈՒՅՑ «Գ»

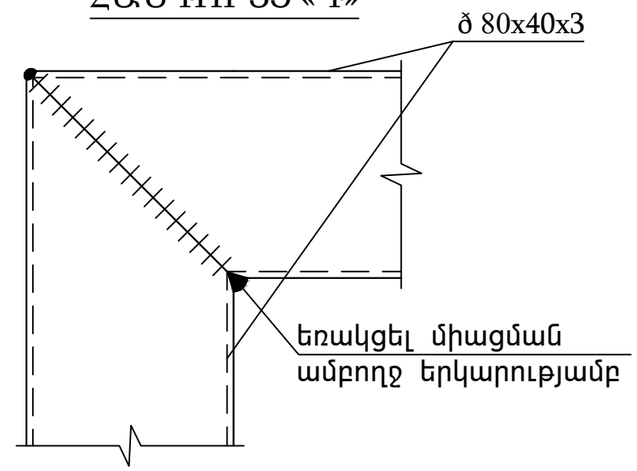

ՀԱՆԳՈՒՅՑ «Դ»

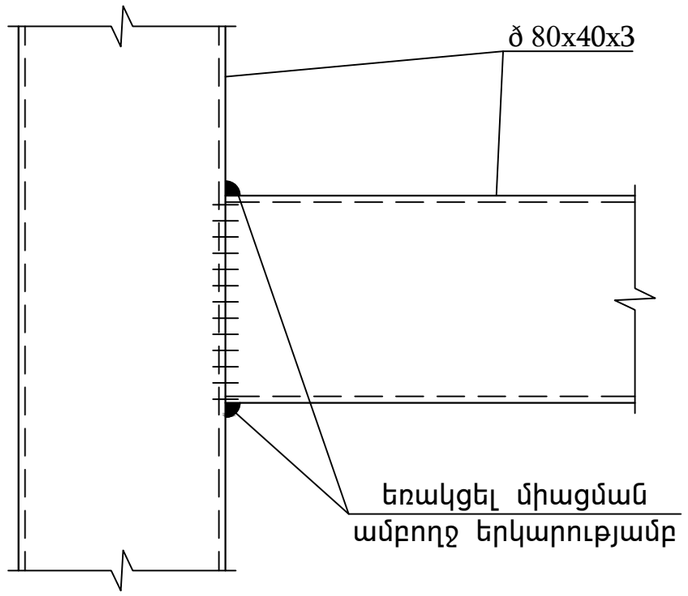

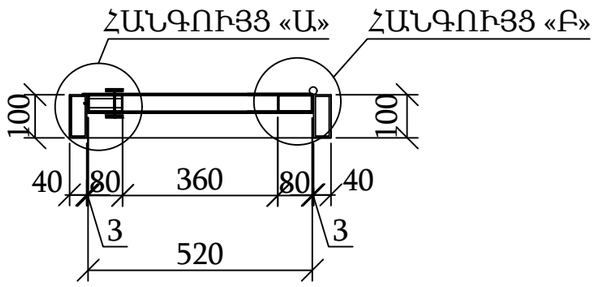

ՀԱՆԳՈՒՅՑ «Բ»

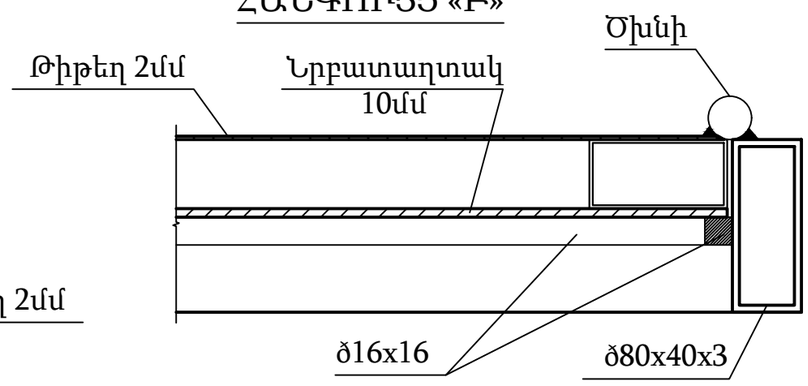

ՀԱՆԳՈՒՅՑ «Ա»

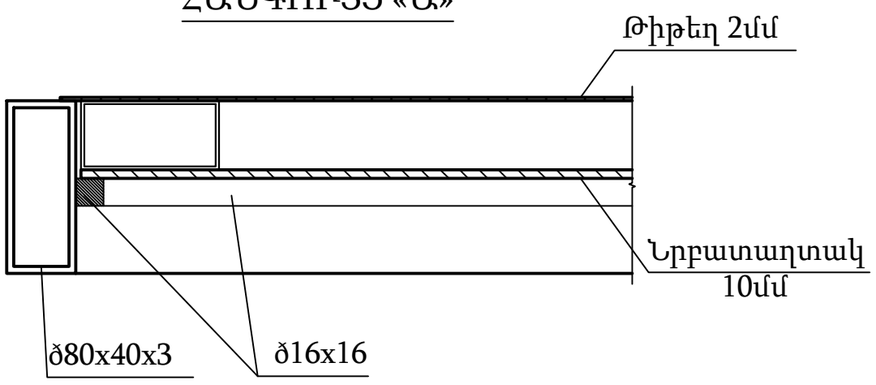

ԱՐՏԱՔԻՆ ՄԵՏԱՂՅԱ ԴՌԻՌ

			Արարատի մարզի Հովտաշատ համայնքի մանկապարտեզի շենքի մասնակի վերանորոգման նախագիծ			
Տնօրեն	Ն. Հակոբյան					
			Պատվիրատու - Հովտաշատի գյողապետարան	Փուլ	Թերթ	Թերթեր
Ն.Գ.Ճ.	Խ. Մուրադյան			Ա.Ն.	13	18
			Մետաղյա դռան էսքիզ	<<Հերմես>> ՍՊԸ		

ԱԿ

Սենյակների համարները	Հատակի գ. ու. ծածկույթը	Նոր հատակի կտրվածքը	Հատակի շերտերը /հ-մմ/	Հատակի մակերեսը
3; 4; 10; 11; 29; 32; 35; 36; 37	ՄԱՆՐԱՏԱԽՏԱԿ	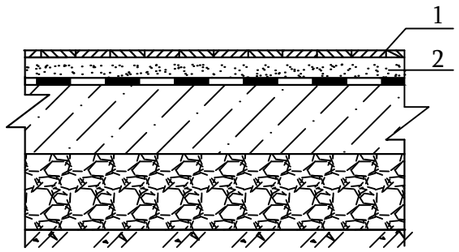	1. ԼԱՄԻՆԱՏԵ ՀԱՏԱԿ - 7մմ 2. ՄԱՆՐԱՏԱԽՏԱԿԵ Գ. ՈՒ. ՀԱՏԱԿ	284.50քմ
8; 9; 30	ԼԻՆՈԼԵՈՒՄ ԿԱՄ ԿԱՎՐՈԼԻՏ	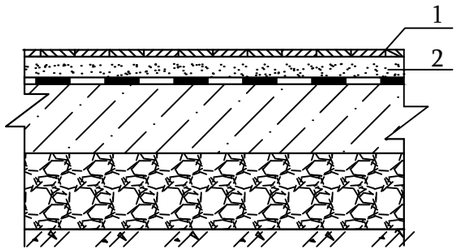	1. ԼԱՄԻՆԱՏԵ ՀԱՏԱԿ - 7մմ 2. ՄԱՆՐԱՏԱԽՏԱԿԵ Գ. ՈՒ. ՀԱՏԱԿ	96.50քմ
7; 15; 17; 19; 20; 21; 31	ԼԻՆՈԼԵՈՒՄ ԿԱՄ ԲԵՏՈՆ	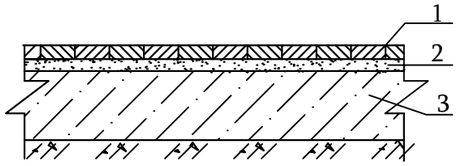	1. ԽԵՑԵՍԱԼԵ ՀԱՏԱԿ - 10մմ /ամրացված սոսնձով/ 2. ՑԵՄԵՆՏԱՎԱԶԱՅԻՆ ՇԱՂԱԽԻ ՇԵՐՏ - 30մմ 3. Գ. ՈՒ. ԲԵՏՈՆԵ ՇԵՐՏ	57.30քմ
28; 38	ՄԱՆՐԱՏԱԽՏԱԿ	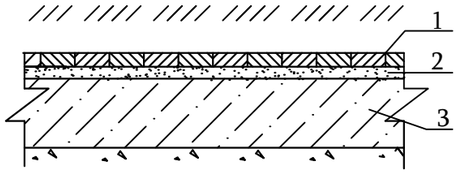	1. ՄԱՄԼՈԳՐԱՆԻՏԵ ՀԱՏԱԿ - 10մմ 2. ՑԵՄԵՆՏԱՎԱԶԱՅԻՆ ՇԱՂԱԽԻ ՇԵՐՏ - 30մմ 3. Գ. ՈՒ. ԲԵՏՈՆԵ ՇԵՐՏ	51.50քմ

			Արարատի մարզի Հովտաշատ համայնքի մանկապարտեզի շենքի մասնակի վերանորոգման նախագիծ			
Տնօրեն	Ն. Հակոբյան					
			Պատվիրատու - Հովտաշատի գյողապետարան	Փուլ	Թերթ	Թերթեր
Ն.Գ.Ճ.	Խ. Մուրադյան			Ա.Ն.	14	18
			Հատակների մասնագիր	<<Հերմես>> ՍՊԸ		

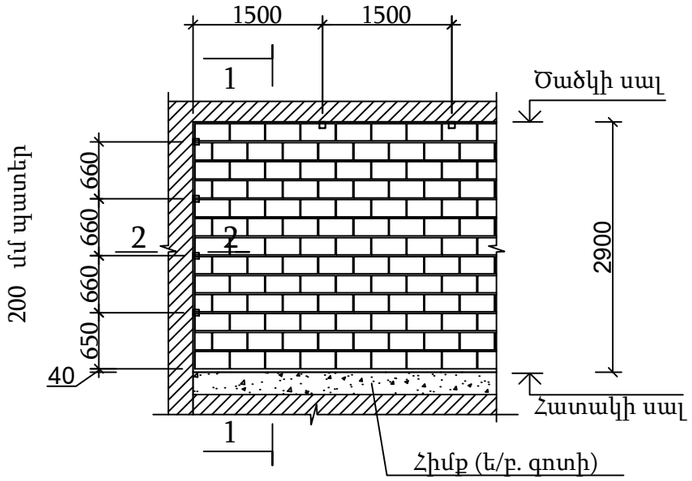

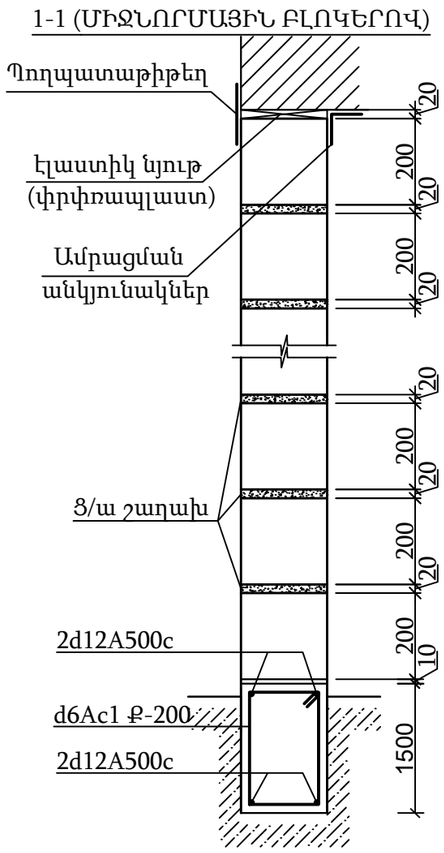

ՀԱՏԱԿԱԳԻԾ
/հատված/

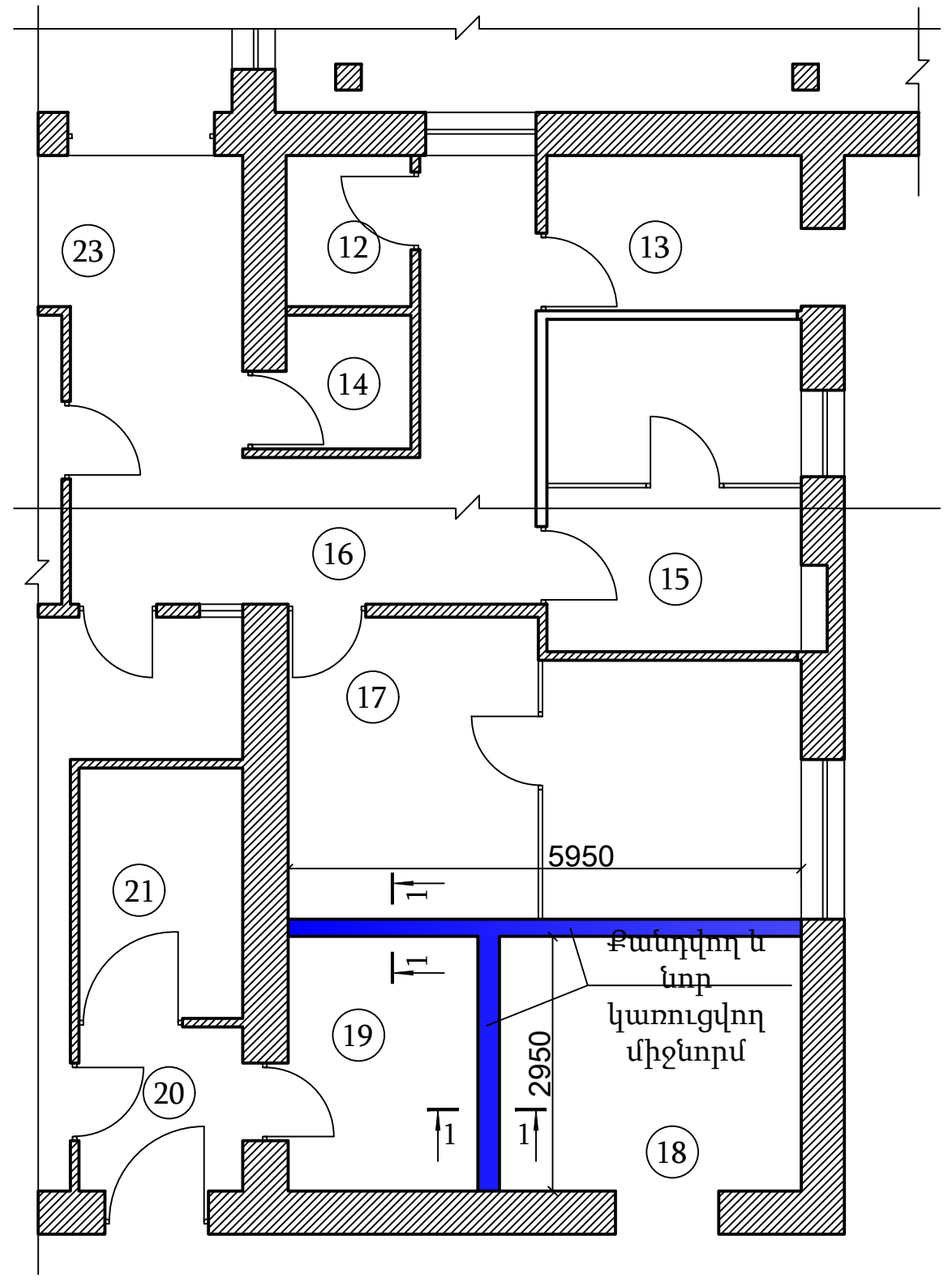

ՊՈՂՊԱՏԱԹԻԹԵՂ

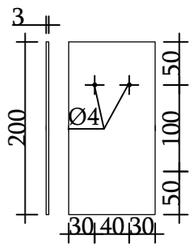

ԳԼՈՑՎԱԾՔԱՅԻՆ
ԱՆԿՅՈՒՆԱԿ

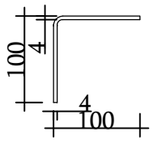

ՊՈՂՊԱՏԱԹԻԹԵՂ

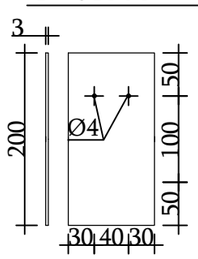

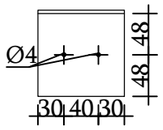

ՑԱՆՑ Ց-2

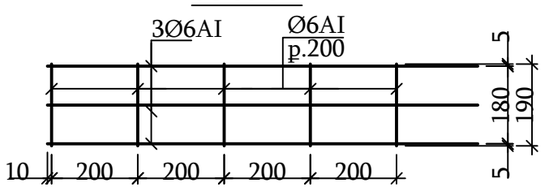

2-2 (ՊԵՄԶԱԲԼՈԿ

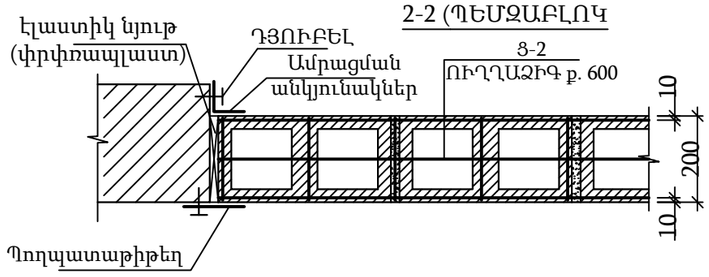

ԾԱՆՈԹՈՒԹՅՈՒՆ

2. ՄԻՋՆՈՐՄՆԵՐԻ ԱՄՐԱՑՈՒՄԸ ՊԱՏԻՆ, ԱՌԱՍՏԱՂԻՆ ԵՎ ՍՅՈՒՆԵՐԻՆ ԿԱՐՈՂԵՆ ԻՐԱԿԱՆԱՑՎԵԼ ԱՆԿՅՈՒՆԱԿՆԵՐՈՎ 100X100X6, ԿԱՄ ԳԼՈՑՎԱԾՔԱՅԻՆ ԱՆԿՅՈՒՆԱԿՆԵՐՈՎ 100x100x4
3. ՄԻՋՆԵՐՄՆԵՐԻ ՄԻԱՑՈՒՄԸ ՊԱՏԻՆ, ԱՌԱՍՏԱՂԻՆ ԵՎ ՍՅՈՒՆԵՐԻՆ ԻՐԱԿԱՆԱՑՆԵԼ ԿԱՐԱՆՆԵՐՈՎ ԼՅՈՆԵԼՈՎ ԷԼԱՍՏԻԿ ՆՅՈՒԹՈՎ (ՓՐՓՐԱՊԼԱՍՏ):

			Արարատի մարզի Հովտաշատ համայնքի մանկապարտեզի շենքի մասնակի վերանորոգման նախագիծ			
Տնօրեն	Ն. Հակոբյան					
			Պատվիրատու - Հովտաշատի գյողապետարան	Փուլ	Թերթ	Թերթեր
Ն.Գ.Ճ.	Խ. Մուրադյան			Ա.Ն.	15	18
			Միջնորմներ	<<Հերմես>> ՍՊԸ		

ՍԱՆՀԱՆԳՈՒՅՑԻ
ՀԱՏԱԿԱԳԻԾ
/չափագրություն/

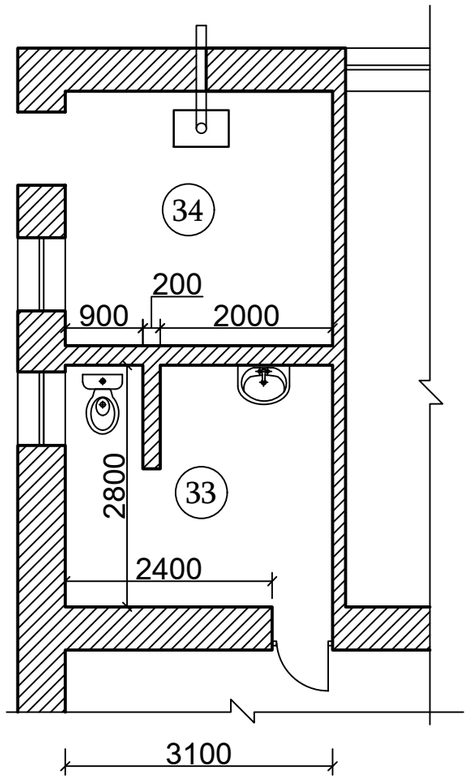

ՍԱՆՀԱՆԳՈՒՅՑԻ
ՎԵՐԱԿԱՌՈՒՑՄԱՆ
ՀԱՏԱԿԱԳԻԾ

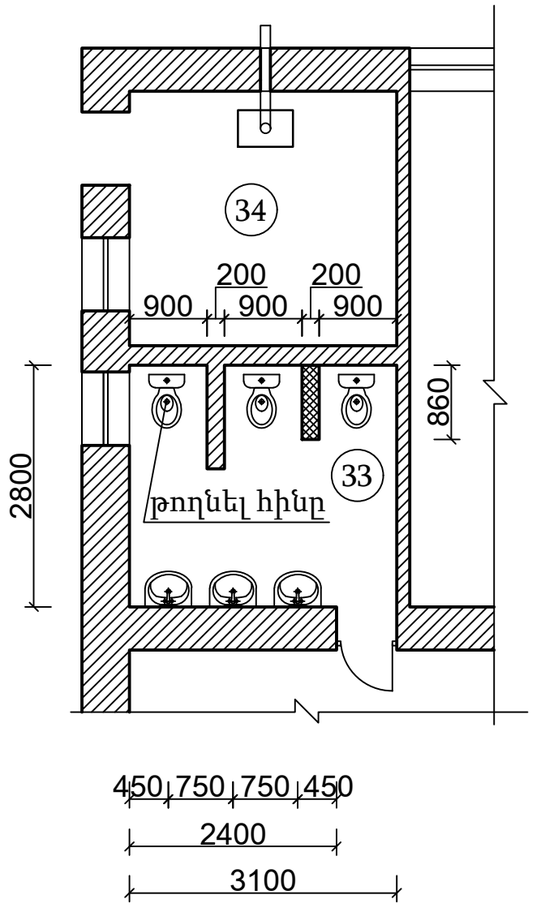

ՍԱՆՀԱՆԳՈՒՅՑԻ
ՀԱՏԱԿԱԳԻԾ
/չափագրություն/

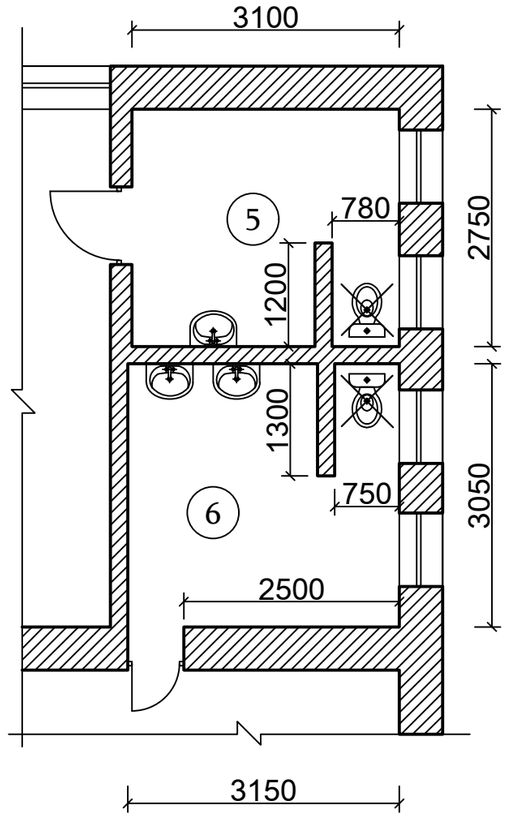

ՍԱՆՀԱՆԳՈՒՅՑԻ
ՎԵՐԱԿԱՌՈՒՑՄԱՆ
ՀԱՏԱԿԱԳԻԾ

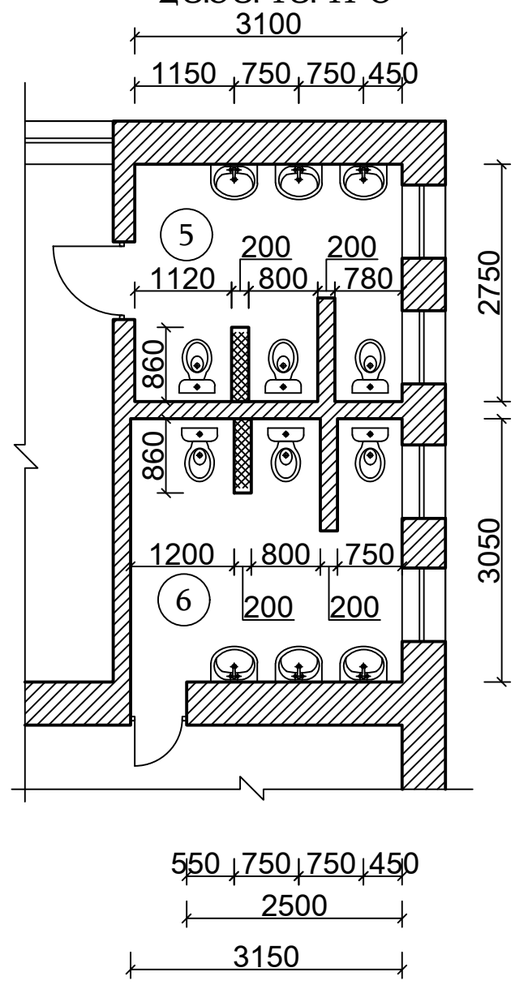

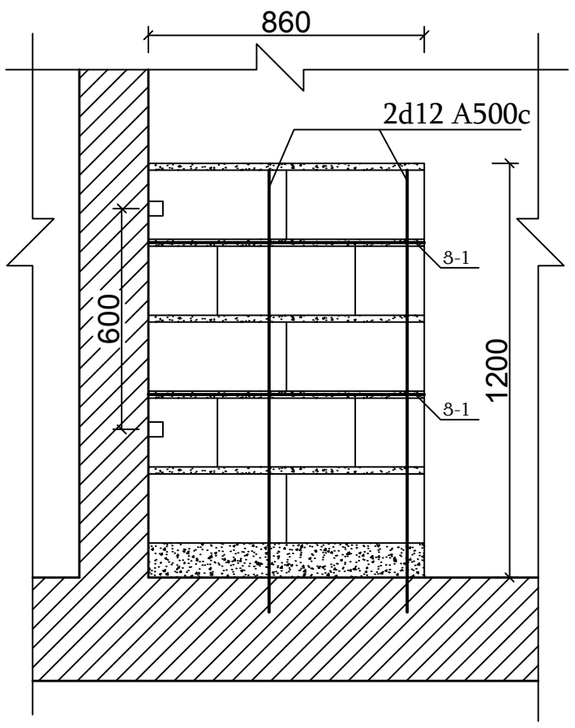

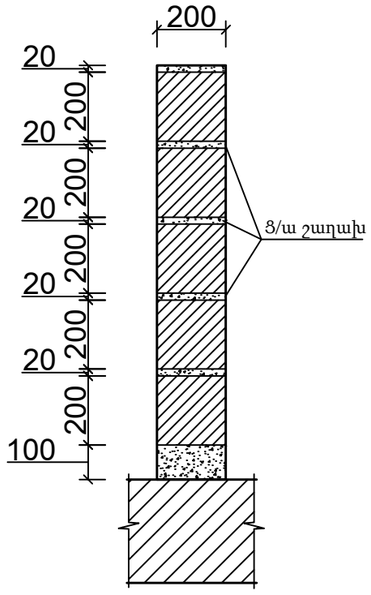

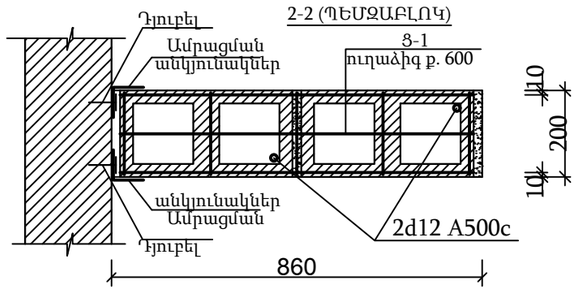

ՊԱՅՄԱՆԱԿԱՆ ՆՇԱՆՆԵՐ

Գոյություն ունեցող պատեր

Նոր կառուցվող միջնապատեր

ՑԱՆՑ Ց-1

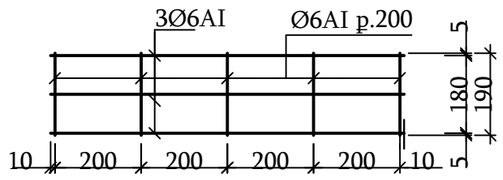

			Արարատի մարզի Հովտաշատ համայնքի մանկապարտեզի շենքի մասնակի վերանորոգման նախագիծ			
Տնօրեն	Ն. Հակոբյան					
			Պատվիրատու - Հովտաշատի գյողապետարան	Փուլ	Թերթ	Թերթեր
Ն.Գ.Ճ.	Խ. Մուրադյան			Ա.Ն.	16	18
			Ներքին ջրամատակարարում և կոյուղի /հատված -1 և 2/	<<Հերմես>> ՍՊԸ		

ՀԱՏԱԿԱԳԻԾ
/սառը ջրի խողովակաշար/

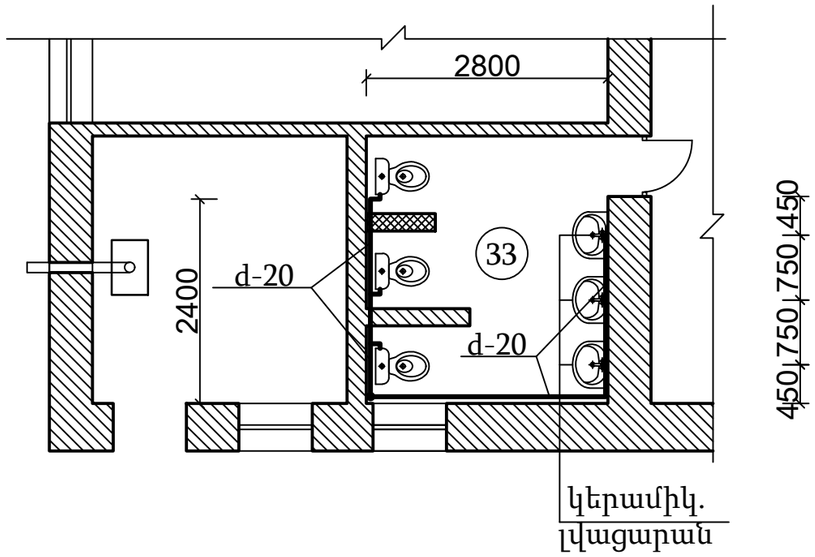

ՀԱՏԱԿԱԳԻԾ
/սառը ջրի խողովակաշար/

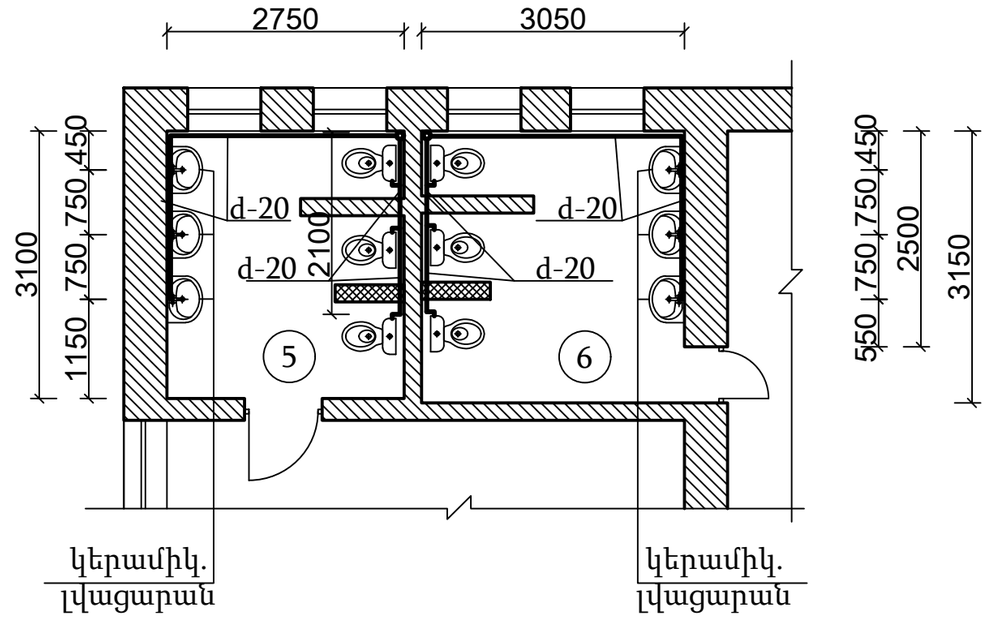

ՀԱՏԱԿԱԳԻԾ
/կոյուղու խողովակաշար/

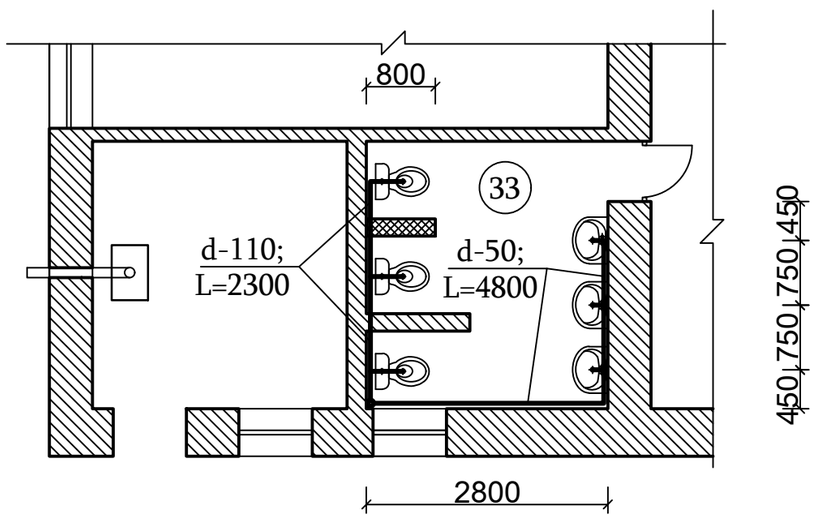

ՀԱՏԱԿԱԳԻԾ
/կոյուղու խողովակաշար/

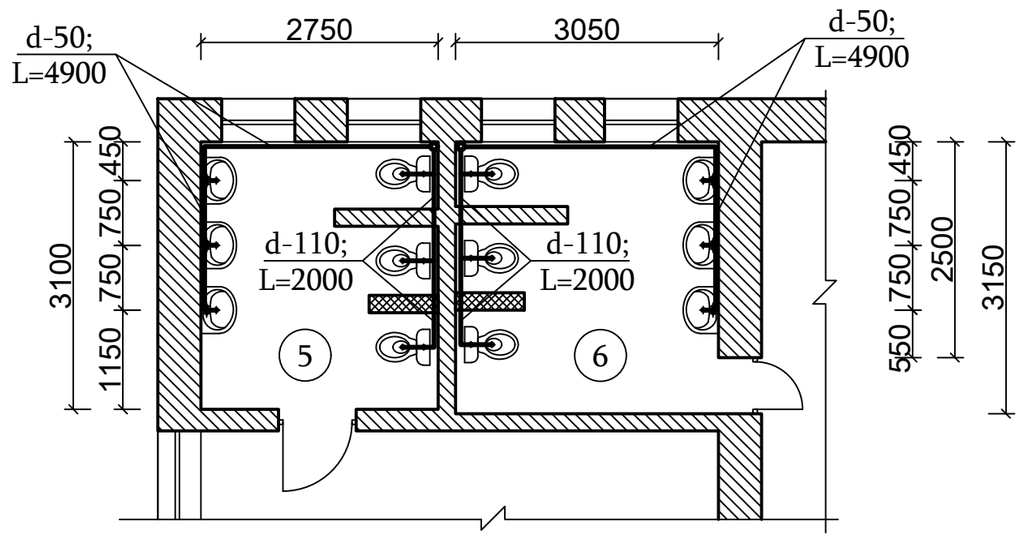

			Արարատի մարզի Հովտաշատ համայնքի մանկապարտեզի շենքի մասնակի վերանորոգման նախագիծ			
Տնօրեն	Ն. Հակոբյան					
			Պատվիրատու - Հովտաշատի գյողապետարան	Փուլ	Թերթ	Թերթեր
Ն.Գ.Ճ.	Խ. Մուրադյան			Ա.Ն.	17	18
			Ներքին ջրամատակարարում և կոյուղի /հատված -1 և 2/	<<Հերմես>> ՍՊԸ		

ՀԱՏԱԿԱԳԻԾ
/սառը ջրի խողովակաշար/

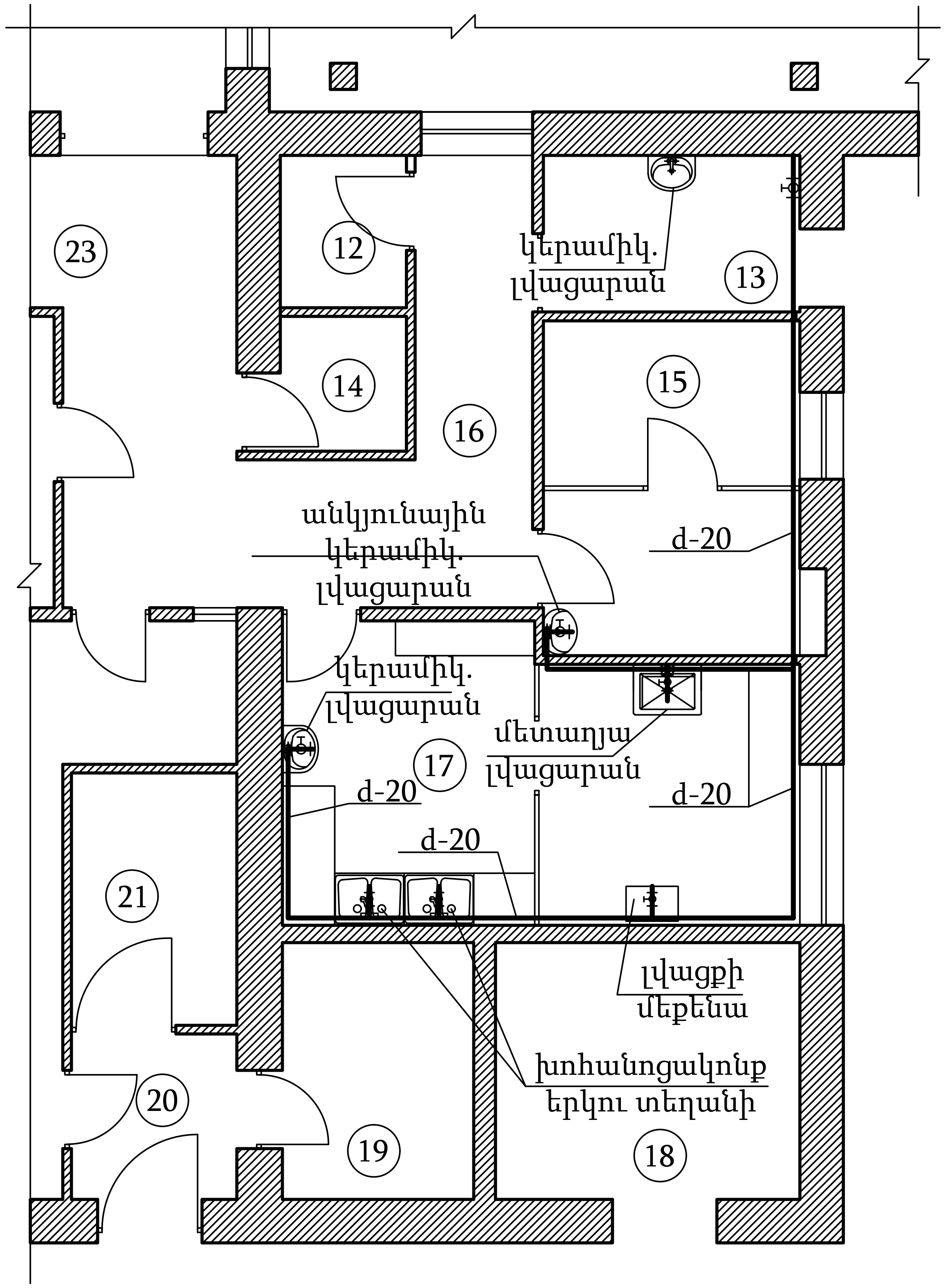

ՀԱՏԱԿԱԳԻԾ
/կոյուղու խողովակաշար/

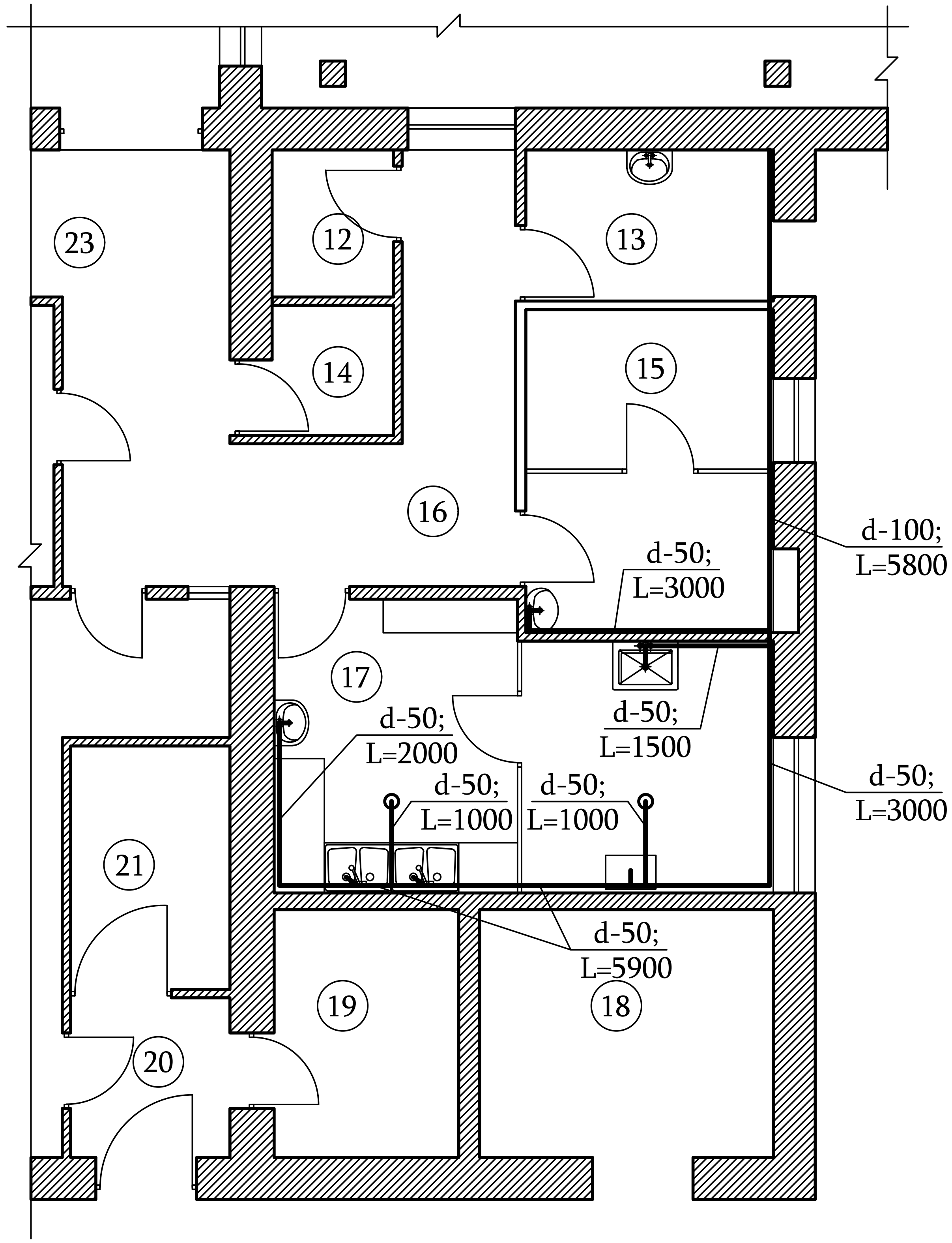

Տնօրեն	Ն. Հակոբյան	Արարատի մարզի Հովտաշատ համայնքի մանկապարտեզի շենքի մասնակի վերանորոգման նախագիծ		
		Պատվիրատու - Հովտաշատի գյուղապետարան	Փուլ	Թերթ	Թերթեր
Ն.Գ.Ճ.	Խ. Սուրադյան		Ա.Ն.	18	18
		Ներքին ջրամատակարարում և կոյուղի /հատված - 3/	<<Հերմես>> ՍՊԸ		