ՊԱՅՄԱՆԱԳԻՐ՝ ՊԸԱՇՁԲ-ՀՎԿԱԿ-2014-02

ՕՐԻՆԱԿ-Ա-14/04

ՀՀ ԱՆ «ՀՎԿԱԿ» ՊՈԱԿ-Ի ՀԵՐԱՑԻ 12 ՀԱՍՑԵԻ ԼԱԲՈՐԱՏՈՐ ԵՎ ՎԱՐՉԱԿԱՆ ՇԵՆՔԵՐԻ ՎԵՐԱԿԱՌՈՒՑՄԱՆ ՆԱԽԱԳԻԾ

ԱԼԲՈՄ-3

ՁՐԱՄԱՏԱԿԱՐԱՐՈՒՄ ԵՎ ՁՐԱՀԵՌԱՑՈՒՄ

ՊԱՏՎԻՐԱՏՈՒ՝ ՀՀ ԱՆ «ՀՎԿԱԿ» ՊՈԱԿ

ՆԱԽԱԳԾՈՂ՝ «ՄՈՆՈԳՐԱՖ» ՍՊԸ

ԵՐԵՎԱՆ - 2015

ՆԱԽԱԳԾԻ ԿԱԶՄԸ

ԱԼԲՈՄ-1 - ՃԱՐՏԱՐԱՊԵՏԱԿԱՆ ՄԱՍ

- **ԳԻՐՔ-1** - ԳԼԽԱՎՈՐ ՀԱՏԱԿԱԳԻԾ ԵՎ ԲԱՐԵԿԱՐԳՈՒՄ
- **ԳԻՐՔ-2** - ԹԻՎ 1 ՄԱՍՆԱՇԵՆՔ
- **ԳԻՐՔ-3** - ԹԻՎ 2 ՄԱՍՆԱՇԵՆՔ

ԱԼԲՈՄ-2 - ԿՈՆՍՏՐՈՒԿՏՈՐԱԿԱՆ ՄԱՍ

ԱԼԲՈՄ-3 - ՋՐԱՄԱՏԱԿԱՐԱՐՈՒՄ ԵՎ ՋՐԱՀԵՌԱՑՈՒՄ

ԱԼԲՈՄ-4 - ՋԵՌՈՒՑՈՒՄ, ՍԱՌՆԱՄԱՏԱԿԱՐԱՐՈՒՄ ԵՎ ՕԴԱՓՈԽՈՒԹՅՈՒՆ

ԱԼԲՈՄ-5 - ԷԼԵԿՏՐԱՏԵԽՆԻԿԱԿԱՆ ՄԱՍ

ԱԼԲՈՄ-6 - ԹՈՒՅԼ ԼԱՐՄԱՆ ՑԱՆՑԵՐ

ԱԼԲՈՄ-7 - ԱՐՏԱՔԻՆ ԳԱԶԱՄԱՏԱԿԱՐԱՐՈՒՄ

ԱԼԲՈՄ-8 - ՇԻՆԱՐԱՐՈՒԹՅԱՆ ԿԱԶՄԱԿԵՐՊՄԱՆ ՆԱԽԱԳԻԾ

ԱԼԲՈՄ-9 - ՆԱԽԱՀԱՇԻՎ

ՊԱՏՎԻՐԱՏՈՒ՝ ՀՀ ԱՆ «ՀՎԿԱԿ» ՊՈԱԿ

ՊԱՅՄԱՆԱԳԻՐ՝ ՊԸԱՇՁԲ-ՀՎԿԱԿ-2014-02

ՆԱԽԱԳԾԻ ՀԱՄԱՐԸ՝ Մ-14/04

ՕԲՅԵԿՏԻ ԱՆՎԱՆՈՒՄԸ

ՀՀ ԱՆ «ՀՎԿԱԿ» ՊՈԱԿ-Ի ՀԵՐԱՑԻ 12 ՀԱՍՑԵԻ ԼԱԲՈՐԱՏՈՐ ԵՎ ՎԱՐՉԱԿԱՆ ՇԵՆՔԵՐԻ ՎԵՐԱԿԱՌՈՒՑՄԱՆ ՆԱԽԱԳԻԾ

ԱԼԲՈՄ-3

ՋՐԱՄԱՏԱԿԱՐԱՐՈՒՄ ԵՎ ՋՐԱՀԵՌԱՑՈՒՄ

ՆԱԽԱԳԾՈՂ՝ «ՄՈՆՈԳՐԱՖ» ՍՊԸ

ԼԻՑԵՆԶԻԱ 15827

ՀԱՍՑԵ՝ Ք. ԵՐԵՎԱՆ, Մ. ԽՈՐԵՆԱՑՈՒ 70

ԷԼ. ՀԱՍՑԵ՝ monograph.architects@gmail.com

«ՄՈՆՈԳՐԱՖ» ՍՊԸ ՏՆՕՐԵՆ՝ Ա. ՍԱՀԱԿՅԱՆ

ԵՐԵՎԱՆ - 2015

ԹԵՐԹԵՐԻ ԱՄՓՈՓԱԳԻՐ

ՆԱԽԱԳԾԻ ԿԱԶՄԸ

	ԳԾԱԳՐԵՐԻ ԱՆՎԱՆՈՒՄԸ	ՀԱՄԱՐԸ	ՄԱՍՇՏԱԲ
1	ԸՆԴՀԱՆՈՒՐ ՏՎՅԱԼՆԵՐ	ՁՁ-1	ԱՄ
2	ԲԱՑԱՏՐԱԳԻՐ	ՁՁ-2	ԱՄ
3	ՇԱՎԱԼՆԵՐԻ ԱՄՓՈՓԱԳԻՐ (ՍԿԻԶԲ)	ՁՁ-3	ԱՄ
4	ՇԱՎԱԼՆԵՐԻ ԱՄՓՈՓԱԳԻՐ (ՇԱՐՈՒՆԱԿՈՒԹՅՈՒՆ)	ՁՁ-4	ԱՄ
5	ՇԱՎԱԼՆԵՐԻ ԱՄՓՈՓԱԳԻՐ (ՎԵՐՋ)	ՁՁ-5	ԱՄ
6	ԳԼԽԱՎՈՐ ՀԱՏԱԿԱԳԻԾ ԶՐԱՄԱՏԱԿԱՐԱՐՄԱՆ ԵՎ ԶՐԱՀԵՌԱՑՄԱՆ ՑԱՆՑԵՐՈՎ	ՁՁ-6	1:200
7	ԶՐԱՉԱՓԱԿԱՆ ԵՎ ՀԱԿԱՀՐԴԵՀԱՅԻՆ ՀԻԴՐԱՆՏԻ ՀՈՐԵՐԻ ՏԵԽՆՈԼՈԳԻԱԿԱՆ ԳԾԱԳՐԵՐ	ՁՁ-7	1:25
8	ԶՐԱԳԾԻ B1-Ի և ԿՈՅՈՒՂԱԳԾԻ K1-Ի ԽՐԱՄՈՒԳԻՆԵՐԻ ՏԻՊԱՅԻՆ ԼԱՅՆԱԿԱՆ ԿՏՐՎԱԾՔՆԵՐ	ՁՁ-8	ԱՄ
9	ԶՐԱՀԵՌԱՑՄԱՆ ԲԱԿԱՅԻՆ ՑԱՆՑԻ ԵՐԿԱՅՆԱԿԱՆ ԵՎ ԼԱՅՆԱԿԱՆ ԿՏՐՎԱԾՔՆԵՐ (ՍԿԻԶԲ)	ՁՁ-9	ԱՄ
10	ԶՐԱՀԵՌԱՑՄԱՆ ԲԱԿԱՅԻՆ ՑԱՆՑԻ ԵՐԿԱՅՆԱԿԱՆ ԵՎ ԼԱՅՆԱԿԱՆ ԿՏՐՎԱԾՔՆԵՐ (ՎԵՐՋ)	ՁՁ-10	ԱՄ
11	ՊՈՄՊԱԿԱՅԱՆԻ ՀԱՏԱԿԱԳԻԾ, ԱՇԽԱՏԱՆՔՆԱՅԻՆ ՇԱՎԱԼՆԵՐ	ՁՁ-11	1:25
12	ԿՏՐՎԱԾՔ 1-1, 2-2, 3-3	ՁՁ-12	1:25
13	ՈՒՂԱՆԿՅՈՒՆ ԿՏՐՎԱԾՔՈՎ Ե/Բ ՄԻԱՁՈՒՅԼ ՀՈՐ 2.5*3.3*2.1	ՁՁ-13	1:50
14	Ե/Բ ՇԱԾԿԻ ԱՇԽԱՏԱՆՔՆԱՅԻՆ ԳԾԱԳՐԵՐ	ՁՁ-14	1:50
15	ԿՏՐՎԱԾՔ 1-1, 2-2, 3-3	ՁՁ-15	-
16	ՆԿՈՒՂԱՅԻՆ ՀԱՐԿԻ ՀԱՏԱԿԱԳԻԾ ԶՐԱՄԱՏԱԿԱՐԱՐՄԱՆ ԵՎ ԶՐԱՀԵՌԱՑՄԱՆ ՑԱՆՑԵՐՈՎ՝ 1-ԻՆ Մ/Շ	ՁՁ-16	1:100
17	ԱՌԱՋԻՆ ՀԱՐԿԻ ՀԱՏԱԿԱԳԻԾ ԶՐԱՄԱՏԱԿԱՐԱՐՄԱՆ ԵՎ ԶՐԱՀԵՌԱՑՄԱՆ ՑԱՆՑԵՐՈՎ՝ 1-ԻՆ Մ/Շ	ՁՁ-17	1:100
18	ԵՐԿՐՈՐԴ ՀԱՐԿԻ ՀԱՏԱԿԱԳԻԾ ԶՐԱՄԱՏԱԿԱՐԱՐՄԱՆ ԵՎ ԶՐԱՀԵՌԱՑՄԱՆ ՑԱՆՑԵՐՈՎ՝ 1-ԻՆ Մ/Շ	ՁՁ-18	1:100
19	ԵՐՐՈՐԴ ՀԱՐԿԻ ՀԱՏԱԿԱԳԻԾ ԶՐԱՄԱՏԱԿԱՐԱՐՄԱՆ ԵՎ ԶՐԱՀԵՌԱՑՄԱՆ ՑԱՆՑԵՐՈՎ՝ 1-ԻՆ Մ/Շ	ՁՁ-19	1:100
20	B1, B2 և T3 ՀԱՄԱԿԱՐԳԵՐԻ ՏԱՐԱԾԱԿԱՆ ՍԽԵՄԱ	ՁՁ-20	ԱՄ
21	ԿK-1, ԿK-2, ԿK-3 և ԿK-4 ԿԱՆԳՆԱԿՆԵՐԻ ՏԱՐԱԾԱԿԱՆ ՍԽԵՄԱ	ՁՁ-21	ԱՄ
22	ԱՌԱՋԻՆ ՀԱՐԿԻ ՀԱՏԱԿԱԳԻԾ ԶՐԱՄԱՏԱԿԱՐԱՐԱՄԱՆ ԵՎ ԶՐԱՀԵՌԱՑՄԱՆ ՑԱՆՑԵՐՈՎ՝ 2-ՐԴ Մ/Շ	ՁՁ-22	1:100
23	ԵՐԿՐՈՐԴ ՀԱՐԿԻ ՀԱՏԱԿԱԳԻԾ ԶՐԱՄԱՏԱԿԱՐԱՐԱՄԱՆ ԵՎ ԶՐԱՀԵՌԱՑՄԱՆ ՑԱՆՑԵՐՈՎ՝ 2-ՐԴ Մ/Շ	ՁՁ-23	1:100
24	B-1 ՀԱՄԱԿԱՐԳԵՐԻ ԵՎ ԿK-1, ԿK-2 ԿԱՆԳՆԱԿՆԵՐԻ ՏԱՐԱԾԱԿԱՆ ՍԽԵՄԱ	ՁՁ-24	ԱՄ

ՊԱՅՄԱՆԱԿԱՆ ՆՇԱՆՆԵՐ

de — ՊԼԱՍՏԻԿ ԽՈՂՈՎԱԿ

DN — ՄԵՏԱՂԱԿԱՆ ԽՈՂՈՎԱԿ

W — ԳՈՅՈՒԹՅՈՒՆ ՈՒՆԵՑՈՂ ԶՐԱԳԻԾ

B1 — ՍԱՌԸ ՋՐԻ ԽՈՂՈՎԱԿ

B2 — ՀԱԿԱՀՐԴԵՀԱՅԻՆ ՀԱՄԱԿԱՐԳԻ ԽՈՂՈՎԱԿ

T3 — ՏԱՔ ՋՐԻ ԽՈՂՈՎԱԿ

K1 — ՏՆՏԵՍԱԿԱՆ-ԿԵՆՑԱՂԱՅԻՆ ԶՐԱՀԵՌԱՑՄԱՆ ԽՈՂՈՎԱԿ

Ռ — ՀԱԿԱՀՐԴԵՀԱՅԻՆ ԾՈՐԱԿ

Ս — ՍՏՈՒԳԻՉ

ՄԻ ՄՕ — ՄԱՔՐԻՉ

Կ — ԿԱՆԳՆԱԿ

ԴՀK1 — ՏՆՏԵՍԱԿԱՆ-ԿԵՆՑԱՂԱՅԻՆ ԶՐԱՀԵՌԱՑՄԱՆ ԴԻՏԱՀՈՐ

ԿԹ K1 — ՏՆՏԵՍԱԿԱՆ-ԿԵՆՑԱՂԱՅԻՆ ԶՐԱՀԵՌԱՑՄԱՆ ԹՈՂԱՐԿ

L L L — ԼՎԱՑԱՐԱՆԱԿՈՆՔ

Զ Զ Զ — ԶՈՒԳԱՐԱՆԱԿՈՆՔ ԹԵՔ ԹՈՂԱՐԿՈՎ

ԽԿ ԽԿ ԽԿ — ԽՈՀԱՆՈՑԱՅԻՆ ԼՎԱՑԱՐԱՆԱԿՈՆՔ

Ց Ց — ՑՆՑՈՒՂ

Հ Հ — ՀՈՍԱԿ

ՊԱՏՎԻՐԱՏՈՒ

ՀՀ ԱՆ «ՀԻՎԱՆԴՈՒԹՅՈՒՆՆԵՐԻ ՎԵՐԱՀՍԿՄԱՆ ԵՎ ԿԱՆԽԱՐԳԵԼՄԱՆ ԱԶԳԱՅԻՆ ԿԵՆՏՐՈՆ» ՊՈԱԿ

ՆԱԽԱԳԾՈՂ

MONOGRAPH
«ՄՈՆՈԳՐԱՖ» ՍՊԸ
ԼԻՑԵՆԶԻԱ 15827
ՀԱՍՑԵ՝ Ք. ԵՐԵՎԱՆ, Մ. ԽՈՐԵՆԱՑՈՒ 70
ԷԼ. ՀԱՍՑԵ՝ monograph.architects@gmail.com
ՀԵՌ.՝ +(37499) 11 21 11

ՆԱԽԱԳԾԻ ՇԱԾԿԱԳԻՐ

Մ-14/04

ՕԲՅԵԿՏԻ ԱՆՎԱՆՈՒՄԸ

ՀՀ ԱՆ «ՀՎԿԱԿ» ՊՈԱԿ-Ի ՀԵՐԱՑԻ 12 ՀԱՍՑԵԻ ԼԱԲՈՐԱՏՈՐ և ՎԱՐՉԱԿԱՆ ՇԵՆՔԵՐԻ ՎԵՐԱԿԱՌՈՒՑՄԱՆ ՆԱԽԱԳԻԾ

ՇԱՆՈԹՈՒԹՅՈՒՆՆԵՐ

Հ/Հ	ԱՄՍԱԹԻՎ	ՆԿԱՐԱԳՐՈՒԹՅՈՒՆ

ԳԾԱԳՐԻ ԱՆՎԱՆՈՒՄԸ

ԸՆԴՀԱՆՈՒՐ ՏՎՅԱԼՆԵՐ

ՀԱՄԱՐԸ	ԱՄՍԱԹԻՎ
ՁՁ-1	16.04.2015
	ՓՈՓՈԽՎԱԾ

ՆԳԾ		Դ. ՅՈՒԽԱՆՅԱՆ
ՆԳԻ		
ՆԱԽԱԳԾԵՑ		Գ. ՓՈՔՐԻԿՅԱՆ
ՍՏՈՒԳԵՑ		

ԹԵՐԹ	ԹԵՐԹԵՐ	ԱԼԲՈՄ
1	24	3

ՄԱՍՇՏԱԲ

ՋՐԱՄԱՏԱԿԱՐԱՐՄԱՆ ԵՎ ՋՐԱՀԵՌԱՑՄԱՆ ՀԱՄԱԿԱՐԳԵՐԻ ԲԱՑԱՏՐԱԳԻՐ

Նախագիծը կատարվել է համաձայն.
ա) պատվիրատուի առաջադրանքի
բ) ճարտարապետա- շինարարական գծագրերի
գ) գործող շինարարական նորմերի և կանոններմի

- ՇՆ և Կ 2. 04.01 - 85* Շենքերի ներքին ջրամատակարարում և ջրահեռացում
- ՇՆ և Կ 2. 04.02 - 84* Ջրամատակարարում. Արտաքին ցանցեր և կառուցվածքներ
- ՇՆ և Կ 3. 05.01 - 85 Ներքին սանտեխնիկակական համակարգեր
- ՇՆ և Կ 3. 02.01 - 87 Հողային կառուցվածքներ. Հիմնատակեր և հիմքեր

Ջրամատակարարման համակարգ

Ջրամատակարարման հաշվային ելքերը որոշելու համար ելակետային տվյալներ են հանդիսացել մարդկանց թիվը և սանիտարական սարքերի քանակը: Հաշվարկները կատարվել են համաձայն գործող շինարարական նորմերի, ըստ որի անհրաժեշտ ջրի քանակը (ներառյալ տաք ջուրը) կազմում է $Q^{max}_{վրկ}$ = 0.8լ/վրկ, $Q^{max}_{ժամ}$ = 1.18մ^3/ժամ, $Q^{max}_{օր}$ = 1.9մ^3/օր է:
Համաձայն ՇՆևԿ 2.04.01-85*-ի 6.1 շենքի հրդեհարման համար անհրաժեշտ ջրի քանակությունը կազմում է 2.5լ/վրկ (1 շիթ):
Մուտքագծի մոտ անհարժեշտ ճնշումը հաշվում են հետևյալ բանաձևով H=il(1+Ke).
որտեղ i-ն միավոր երկարության վրա ճնշման կորուստն է
l-ը հաշվային հատվածի երկարությունն է
Ke-ն ճնշման կորուստը հաշվի առնող գործակից է, ընդունում ենք Ke=0.3:

Պահանջվող ճնշումը հաշվելու համար ամենահեռավոր կետում գտնվող սանիտարական սարքի մոտ ազատ ճնշումը ընդունվել է 2մ, ըստ ՇՆևԿ 2.04.01-85*-ի 2 հավելվածի:

Հաշվարկի արդյունքում մուտքագծի մոտ անհարաժեշտ ճնշումը կազմում է խմելու տնտեսական ջրապահանջի համար 19.0մետր, իսկ հակահրդեհային կարիքների համար 29.0 մետր:

Համաձայն «Երևան Ջուր» ընկերության կողմից տրամադրված տեխնիկական պայմանի (տրված11.03.2015թ) ջրամատակարարման սնումն իրականացվելու է Հերացու փողոցով անցնող d150մմ պողպատե ջրագծից (ճնշումը կազմում է 5 մետր): Նախագծվող ջրագծի միացումը գոյություն ունեցող ջրագծին համաձայն տեխնիկական պայմանի իրականացնել «Երևան Ջուր» ընկերության մասնագետների կողմից:

Բակային ցանցը նախատեսվում է իրականացնել de32, de75 պոլիէթիլենե, DN65 և DN100 պողպատե խողովակներով, որոնց վրա նախագծված են ջրաչափական հորը (1.5x1.5մ, h=1.7մ) և հակահրդեհային հիդրանտի հորը (1.5x1.0մ, h=1.7մ): Ջրաչափական հորում նախատեսված է ջրաչափական հանգույց, շրջանցող գիծ՝ էլեկտրական շարժաբերով սողնակով : Սողնակը շահագործման ընթացքում լինելու է կապարակնքված՝ փակ վիճակում, շահագործող կազմակերպության կողմից, որը բացվելու է ինչպես ջրաչափական հանգույցի վերանորոգման, այնպես էլ հրդեհի դեպքում: Հրդեհի դեպքում հակահրդհային արկղերում տեղադրված անջատիչների օգնությամբ էլեկտրական շարժաբերի միջոցով բացվում է ջրաչափական հորի շրջանցող գծի վրա նախատեսված սողնակը, որը հնարավորություն կտա շենքը ապահովել ինչպես խմելու-տնտեսական ջրապահանջով, այնպես էլ հրդեհամարման համար անհրաժեշտ ջրաքանակը:

Քանի որ միացման կետում ճնշումը կազմում է 5.0մ, ջրամատակարարման համակարգը նախագծված է մեխանիկական: Շենքերի բակում նախատեսված է պոմպակայան, որտեղ տեղադրված են 2 խումբ պոմպ: I խումբ պոմպերը (Q=0.8լ/վ, H=19մ, 1 աշխատող, 1 պահուստային) նախատեսված են խմելու-տնտեսական կարիքների համար, իսկ II խումբ պոմպերը (Q=3.3լ/վ H=29մ, 1 աշխատող, 1 պահուստային) նախատեսված են խմելու-տնտեսական և հակահրդեհային կարիքների գումարային ծախսի համար: Խմելու-տնտեսական ջրապահանջի դեպքում ավտոմատ համակարգը հնարավորություն է տալիս ջրի սպառման բացակայության դեպքում ավտոմատ դադարեցնել պոմպի աշխատանքը: Հրդեհի դեպքում հակահրդհային արկղերում տեղադրված անջատիչների օգնությամբ անջատվում է I խմբի աշխատող պոմպը (Q=0.8լ/վ, H=19մ) և գործի է դրվում II խմբի պոմպերից մեկը (Q=3.3լ/վ H=29մ):

Ջրամատակարարման համակարգը փակուղային է և բաղկացած է մագիստրալ խողովակներից, կանգնակներից և ճյուղավորումներից: Մուտքագծից սնվող գիծը մինչև ՀՀ կանգնակներ նախատեսված է իրականացնել DN50- DN65 պողպատե խողովակներով ГОСТ 10704-91, իսկ խմելու-տնտեսական համակարգի կանգնակները և դեպի սանիտարական սարքեր ճյուղավորումները իրականացված են պոլիպրոպիլենե խողովակներց de32 - de20, PN=1.0ՄՊա: Սանիտարական սարքերի սնուցող բոլոր կանգնակների և դեպի սանիտարական սարքեր ճյուղավորումների վրա (խոհանոցներում, սանհանգույցներում) շահագործման նկատառումներից ելնելով նախատեսված են փականներ:

Տաք ջրամատակարարում նախատեսված է 3 կետերում՝ տնօրենի և աշխատակազմի ղեկավարի սենյակներում և խոհանոցում, որտեղ տեղադրված են էլեկտրական ջրատաքացուցիչներ: Տաք ջրամատակարարման խողովակները նածատեսված են de 20, PN=1.0ՄՊա պոլիպրոպիլենե խողովակներից:

Ջրահեռացման համակարգ

Ընդհանուր կոյուղաջրերի ելքը կազմում է 2.4լ/վրկ: Քանի որ, նախագծվող շենքերից մեկի նկուղային հարկը գտնվում է հարակից փողոցով անցնող կոյուղու կոլեկտորից ցածր նիշում հետևաբար, կոյուղու ներքին ցանցը բաժանված է 2 համակարգերի՝ ինքնահոս և մեխանիկական: Ինքնահոս համակարգը իր մեջ ներառում է նկուղային հարկից վերև գտնվող սանիտարական սարքերը, որոնց կոյուղաջրերը ուղղվում են կոյուղու թողարկներով հեռացվում են դեպի Հերացի փողոցով անցնող գոյություն ունեցող կոյուղու կոլեկտոր: Մեխանիկական համակարգը նախատեսված է նկուղային հարկում գտնվող խոհանոցային կոնքից կոյուղաջրերը հեռացնելու համար՝ Sololift + պոմպի միջոցով: Կոյուղու մեխանիկական համակարգը նախագծված է de32մմ տրամագծի ճնշումային խողովակներով:

Կոյուղու կանգնակների վրա նախատեսված են ստուգիչներ կոյուղու համակարգում առաջացած խցանումները վերացնելու նպատակով:

Ջրամատակարարման և կոյուղու կանգնակները որոնք չեն անցնում հորաններով (шахта), փակվելու են պատյաններով (короб), ստուգիչների հատվածում ունենալով դռնակներ:

ՊԱՏՎԻՐԱՏՈՒ

ՀՀ ԱՆ «ՀԻՎԱՆԴՈՒԹՅՈՒՆՆԵՐԻ ՎԵՐԱՀՍԿՄԱՆ ԵՎ ԿԱՆԽԱՐԳԵԼՄԱՆ ԱԶԳԱՅԻՆ ԿԵՆՏՐՈՆ» ՊՈԱԿ

ՆԱԽԱԳԾՈՂ

MONOGRAPH
«ՄՈՆՈԳՐԱՖ» ՍՊԸ
ԼԻՑԵՆԶԻԱ 15827
ՀԱՍՑԵ՝ Ք. ԵՐԵՎԱՆ, Մ. ԽՈՐԵՆԱՑՈՒ 70
ԷԼ. ՀԱՍՑԵ՝ monograph.architects@gmail.com
ՀԵՌ.՝ +(37499) 11 21 11

ՆԱԽԱԳԾԻ ԾԱԾԿԱԳԻՐ

Մ-14/04

ՕԲՅԵԿՏԻ ԱՆՎԱՆՈՒՄԸ

ՀՀ ԱՆ «ՀՎԿԱԿ» ՊՈԱԿ-Ի ՀԵՐԱՑԻ 12 ՀԱՍՑԵԻ ԼԱԲՈՐԱՏՈՐ և ՎԱՐՉԱԿԱՆ ՇԵՆՔԵՐԻ ՎԵՐԱԿԱՌՈՒՑՄԱՆ ՆԱԽԱԳԻԾ

ԾԱՆՈԹՈՒԹՅՈՒՆՆԵՐ

Հ/Հ	ԱՄՍԱԹԻՎ	ՆԿԱՐԱԳՐՈՒԹՅՈՒՆ

ԳԾԱԳՐԻ ԱՆՎԱՆՈՒՄԸ

ԲԱՑԱՏՐԱԳԻՐ

ՀԱՄԱՐԸ		ԱՄՍԱԹԻՎ
ՋՋ - 2		16.04.2015
		ՓՈՓՈԽՎԱԾ
ՆԳԾ		Դ. ՅՈՒԽԱՆՅԱՆ
ՆԳԻ		
ՆԱԽԱԳԾԵՑ		Գ. ՓՈՔՐԻԿՅԱՆ
ՍՏՈՒԳԵՑ		

ԹԵՐԹ	ԹԵՐԹԵՐ	ԱԼԲՈՄ
2	24	3

ՄԱՍՇՏԱԲ

Հ/Հ	Աշխատանքների անվանումը	Չափման միավ.	Քանակը
	ԲԱԿԱՅԻՆ ՑԱՆՑ		
	ՋՐԱՄԱՏԱԿԱՐԱՐՄԱՆ ՀԱՄԱԿԱՐԳ (B1)		
1	D=114x5.0մմ պողպատե էլ. եռակցվող խողովակների մոնտաժում	գծմ	5.30
2	D=73x4.0մմ պողպատե էլ. եռակցվող խողովակների մոնտաժում	գծմ	17.80
3	de75 պոլիէթիլենե խողովակների մոնտաժում	գծմ	21.50
4	de32 պոլիէթիլենե խողովակների մոնտաժում	գծմ	4.5
5	DN100 սողնակի մոնտաժում	հատ	1
6	DN65 էլ. շարժաբերով սողնակի մոնտաժում	հատ	1
7	DN65 սողնակի մոնտաժում	հատ	1
8	DN25 ջրաչափի մոնտաժում	հատ	1
9	DN25 ջրի ֆիլտրի մոնտաժում	հատ	1
10	DN100 կցաշուրթային ճկուն ներդիրի մոնտաժում	հատ	1
11	DN65 կցաշուրթային ճկուն ներդիրի մոնտաժում	հատ	1
12	de75 պոլիէթիլենե միջադիրի մոնտաժում	հատ	1
13	Պողպատե ձևավոր մասերի մոնտաժում	կգ	6.50
14	DN125,H=1000մմ PN=1.6ՄՊա ստենդերով հակահրդեհային հիդրանտի մոնտաժում	հատ	1
15	DN100 կցաշուրթով հակահրդեհային հենարան-եռաբաշխիչ	հատ	1
16	DN100 պողպատե կցաշուրթի մոնտաժում	հատ	2
17	DN65 պողպատե կցաշուրթի մոնտաժում	հատ	6
18	DN150xDN100 պողպատե խամութային անցումի մոնտաժում մոնտաժում	հատ	6
19	Պողպատե խողովակների և ձևավոր մասերի յուղաներկում	$մ^2$	6.40
20	Պողպատե խողովակների փորձարկում, լվացում, ախտահանում DN100, DN65	գծմ	23.10
21	Պոլիպրոպիլենե խողովակների փորձարկում, լվացում, ախտահանում de75, de32	գծմ	26.00
	ԲԵՏՈՆԱՅԻՆ ԱՇԽԱՏԱՆՔՆԵՐ		
1	Ջրամատակարարման միաձույլ ե/բ ուղղանկյուն հոր 1.5x1.5մ, h=1.7մ	կառուց.	1
2	Ջրամատակարարման միաձույլ ե/բ ուղղանկյուն հոր 1.5x1.0մ, h=1.7մ	կառուց.	1
3	Ասֆալտբետոնե ծածկույթի քանդում հարվածահար մուրճով, տեղափոխում 13կմ հեռ.վրա	$մ^2/մ^3$	7.9/2.4
4	Փոսորակի մշակում IV կարգի գրունտներում ձեռքով, բարձելով ա/մ և տեղափոխելով 13կմ	$մ^3$	6.00
5	Փոսորակի մշակում III կարգի գրունտներում ձեռքով, բարձելով ա/մ և տեղափոխելով 13կմ	$մ^3$	12.00
6	Փոսորակի ետլիցք 13կմ հեռ. բերովի գրունտներից՝ տոփանումով	$մ^3$	10.00
7	Ասֆալտբետոնե ծածկույթի իրականացում h = 10 սմ հաստությամբ (h=6 սմ խոշորահատիկ, h=4 սմ մանրահատիկ), խճի նախաշերտ h = 20.0 սմ	$մ^2/մ^3$	7.9/2.4

Հ/Հ	Աշխատանքների անվանումը	Չափման միավ.	Քանակը
	ՀՈՂԱՅԻՆ ԱՇԽԱՏԱՆՔՆԵՐ		
1	Ասֆալտբետոնե ծածկույթի քանդում հարվածահար մուրճով, տեղափոխում 13կմ հեռ.վրա	$մ^2/մ^3$	16.8/4.8
2	Խրամուղու մշակում IV կարգի գրունտներում էքսակվատորով, տեղափոխում 13կմ հեռ.վրա	$մ^3$	7.90
3	Խրամուղու մշակում III կարգի գրունտներում ձեռքով, տեղափոխում 13կմ հեռ.վրա	$մ^3$	45.60
4	Խրամուղու մշակում III կարգի գրունտներում էքսակվատորով, տեղափոխում 13կմ հեռ.վրա	$մ^3$	3.90
5	Խրամուղու մշակում III կարգի գրունտներում ձեռքով, կողալիցքով	$մ^3$	34.80
6	Խրամուղու մշակում III կարգի գրունտներում ձեռքով, կողալիցքով	$մ^3$	12.40
7	Ավազի նախապատրաստական շերտի իրականացում 10սմ հաստության	$մ^3$	3.70
8	Ավազի պաշտպանիչ շերտի իրականացում	$մ^3$	11.80
9	Խրամուղու ետլիցք 13կմ հեռ. բերովի գրունտներից՝ տոփանումով	$մ^3$	7.90
10	Խրամուղու ետլիցք կողալիցքի մշակված գրունտներից, տոփանումով	$մ^3$	37.20
11	Ասֆալտբետոնե ծածկույթի իրականացում h = 10 սմ հաստությամբ (h=6 սմ խոշորահատիկ, h=4 սմ մանրահատիկ), խճի նախաշերտ h = 20.0 սմ	$մ^2/մ^3$	16.8/4.8
	ՊՈՄՊԱԿԱՅԱՆ		
1	Պոմպային ագրեգատի մոնտաժում Q=0.8լ/վ, H=19.0մ, N=0.5կՎտ	կոմպ.	2
2	Պոմպային ագրեգատի մոնտաժում Q=3.3լ/վ, H=27.0մ, N=2.5կՎտ	կոմպ.	2
3	D=89x3մմ պողպատե էլ. եռակցվող խողովակների մոնտաժում	գծմ	3.40
4	D=76x2.8մմ պողպատե էլ. եռակցվող խողովակների մոնտաժում	գծմ	9.6
5	D=45x2.2մմ պողպատե էլ. եռակցվող խողովակների մոնտաժում	գծմ	1.3
6	D=32x2.2մմ պողպատե էլ. եռակցվող խողովակների մոնտաժում	գծմ	1.8
7	DN65, PN=1.6ՄՊա հակադարձ կափույրի մոնտաժում	հատ	2
8	DN40, PN=1.6ՄՊա հակադարձ կափույրի մոնտաժում	հատ	2
9	DN65 սողնակի մոնտաժում	հատ	4
10	DN40 սողնակի մոնտաժում	հատ	4
11	DN25 փականի մոնտաժում	հատ	1
12	DN65 կցաշուրթային ճկուն ներդիրի մոնտաժում	հատ	4
13	DN40 կցաշուրթային ճկուն ներդիրի մոնտաժում	հատ	4
14	Φ15 փականով մանոմետրի մոնտաժում	հատ	5
15	DN65 պողպատե կցաշուրթի մոնտաժում	հատ	14
16	DN40 պողպատե կցաշուրթի մոնտաժում	հատ	8
17	de75 պոլիէթիլենե միջադիրի մոնտաժում	հատ	1
18	Մետաղական de32x DN25 պարուրակով կցորդիչի մոնտաժում	հատ	1

Հ/Հ	Աշխատանքների անվանումը	Չափման միավ.	Քանակը
19	DN80x65 պողպատե անցումի մոնտաժում	հատ	2
20	DN80x25 պողպատե անցումի մոնտաժում	հատ	1
21	DN32x40 պողպատե անցումի մոնտաժում	հատ	4
22	Պողպատե Φ15 խողովակակտոր միակողմանի արտաքին պարուրակով, L=20սմ	հատ	1
23	Հոսակ Φ100	հատ	1
24	Φ100, α=90°պոլիպրոպիլենե արմունկի մոնտաժում	հատ	1
25	Φ100, SN=10000Ն/$մ^2$ կոյուղու պոլիպրոպիլենե խողովակների մոնտաժում	գծմ	8.1
26	DN15-80 պողպատե խողովակների և ձևավոր մասերի յուղաներկում	$մ^2$	4.00
27	Պողպատե խողովակների միացում էլ. եռակցմամբ	տեղ	8.00
27	Պողպատե խողովակների փորձարկում, լվացում, ախտահանում DN80, DN32	գծմ	16.10
	ՇԻՆԱՐԱՐԱԿԱՆ ԱՇԽԱՏԱՆՔՆԵՐ		
	ՈՒՂՂԱՆԿՅՈՒՆ ԿՏՐՎԱԾՔԻ Ե/Բ ՄԻԱՁՈՒՅԼ ՀՈՐ (2.5x3.3x2.1)		
	ՄԻԱՁՈՒՅԼ Ե/Բ ՀԻՄՔ		
1	Նախապատրաստական շերտ B7.5 դասի բետոնից	$մ^3$	0.740
2	Հիմքերի կառուցում B15 դասի բետոնով	$մ^3$	2.0
3	Ամրան AI դասի	կգ	35.20
4	Ամրան AIII դասի	կգ	49.730
	ՄԻԱՁՈՒՅԼ Ե/Բ ՊԱՏ		
5	Պատերի կառուցում B15 դասի բետոնով	$մ^3$	5.50
6	Ամրան AI դասի	կգ	7.50
7	Ամրան AIII դասի	կգ	329.0
8	Պատերի արտաքին մակերեսների երկշերտ բիտումե մածիկով ջրամեկուսացում	$մ^2$	36.0
9	Պատում DN50 L=200մմ պատյան խողովակի տեղադրում	հատ	1
10	Ցեմենտավազային շաղախ	$մ^3$	0.003
11	Բիտումի մածիկով ներծծված խծուծ	$մ^3$	0.003
12	Օդափոխության խողովակի իրականացում DN108x3 L=1200մմ	հատ	1
13	Օդափոխության ցանց 150x150	հատ	1
	ՄԻԱՁՈՒՅԼ Ե/Բ ԾԱԾԿ		
14	Միաձույլ ե/բ ծածկի իրականացում B15 դասի բետոնով	$մ^3$	2.150
15	Ամրան AI դասի	կգ	3.0
16	Ամրան AIII դասի	կգ	276.470
17	Թուջե կափարիչ	հատ	2
	ԲԵՏՈՆԵ ՀԱՏԱԿ		
18	Խճի նախապատրաստական շերտ իրականացում h=200մմ	$մ^3$	1.430
19	Բետոնե հատակի իրականացում B12.5 դասի բետոնով	$մ^3$	0.60
20	Ցեմենտ-ավազային հարթեցնող շերտի իրականացում h=20մմ	$մ^3$	0.150
21	Պողպատե DN159x4 L=100մմ պատյան խողովակի տեղադրում	հատ	2
22	Ցեմենտավազային շաղախ	$մ^3$	0.001
23	Բիտումի մածիկով ներծծված խծուծ	$մ^3$	0.001

ՊԱՏՎԻՐԱՏՈՒ

ՀՀ ԱՆ «ՀԻՎԱՆԴՈՒԹՅՈՒՆՆԵՐԻ ՎԵՐԱՀՍԿՄԱՆ ԵՎ ԿԱՆԽԱՐԳԵԼՄԱՆ ԱԶԳԱՅԻՆ ԿԵՆՏՐՈՆ» ՊՈԱԿ

ՆԱԽԱԳԾՈՂ

MONOGRAPH
«ՄՈՆՈԳՐԱՖ» ՍՊԸ
ԼԻՑԵՆԶԻԱ 15827
ՀԱՍՑԵ՝ Ք. ԵՐԵՎԱՆ, Մ. ԽՈՐԵՆԱՑՈՒ 70
ԷԼ. ՀԱՍՑԵ՝ monograph.architects@gmail.com
ՀԵՌ.՝ +(37499) 11 21 11

ՆԱԽԱԳԾԻ ԾԱԾԿԱԳԻՐ

Մ-14/04

ՕԲՅԵԿՏԻ ԱՆՎԱՆՈՒՄԸ

ՀՀ ԱՆ «ՀՎԿԱԿ» ՊՈԱԿ-Ի ՀԵՐԱՑԻ 12 ՀԱՍՑԵԻ ԼԱԲՈՐԱՏՈՐ և ՎԱՐՉԱԿԱՆ ՇԵՆՔԵՐԻ ՎԵՐԱԿԱՌՈՒՑՄԱՆ ՆԱԽԱԳԻԾ

ԾԱՆՈԹՈՒԹՅՈՒՆՆԵՐ

Հ/Հ	ԱՄՍԱԹԻՎ	ՆԿԱՐԱԳՐՈՒԹՅՈՒՆ

ԳԾԱԳՐԻ ԱՆՎԱՆՈՒՄԸ

ՃԱՎԱԼՆԵՐԻ ԱՄՓՈՓԱԳԻՐ (ՍԿԻԶԲ)

ՀԱՄԱՐԸ		ԱՄՍԱԹԻՎ
ԶՀ - 3		16.04.2015
		ՓՈՓՈԽՎԱԾ
ՆԳԵ		Դ. ՅՈՒԽԱՆՅԱՆ
ՆԳԻ		
ՆԱԽԱԳԾԵՑ		Գ. ՓՈՔՐԻԿՅԱՆ
ՍՏՈՒԳԵՑ		

ԹԵՐԹ	ԹԵՐԹԵՐ	ԱԼԲՈՄ
3	24	3

ՄԱՍՇՏԱԲ

Հ/Հ	Աշխատանքների անվանումը	Չափման միավ.	Քանակը
	Ե/ԲԵՏՈՆԵ ՀԵՆԱՐԱՆ		
24	B15 դասի բետոնի իրականացում	մ^3	0.440
25	Ամրան AI դասի	կգ	15.0
	ՄԵՏԱՂԱԿԱՆ ՀԵՆԱՐԱՆ		
26	Մետաղական խողովակների տեղադրում DN89x4 L=250մմ	հատ	6
27	Մետաղական խողովակների տեղադրում DN100x4 L=200մմ	հատ	6
	ՄԵՏԱՂԱԿԱՆ ԵԼԱՐԱՆ		
28	Մետաղական ելարանների պատրաստում L 50x4 անկյունակից	կգ	25.60
29	Մետաղական ելարանի պատրաստում AIII ամրանից	կգ	12.60
	ՀՈՂԱՅԻՆ ԱՇԽԱՏԱՆՔՆԵՐ		
1	Փոսորակի մշակում IV կարգի գրունտներում ձեռքով, բարձելով ա/մ և տեղափոխելով 13կմ	մ^3	5.20
2	Փոսորակի մշակում III կարգի գրունտներում ձեռքով, բարձելով ա/մ և տեղափոխելով 13կմ	մ^3	10.40
3	Փոսորակի մշակում III կարգի գրունտներում ձեռքով, կողալիցքով	մ^3	10.50
4	Փոսորակի ետլիցք կողալիցքի մշակված գրունտներից, տոփանումով	մ^3	10.50
	ՋՐԱՀԵՌԱՑՄԱՆ ՀԱՄԱԿԱՐԳ (K1)		
1	Φ150, SN=10000Ն/մ^2 կոյուղու պոլիպրոպիլենե խողովակների մոնտաժում	գծմ	83.3
2	Պոլիպրոպիլենե խողովակների փորձարկում, լվացում Φ150	գծմ	83.3
	ԲԵՏՈՆԱՅԻՆ ԱՇԽԱՏԱՆՔՆԵՐ		
1	Կոյուղու ե/բ հավաքովի կլոր հոր D=1.0 h=0.81-1.15,	կառուց.	7
2	Կոյուղու ե/բ հավաքովի կլոր հոր D=1.0, h=1.36մ	կառուց.	1
3	Φ150 պոլիպրոպիլենե խողովակի միացում գույությունն ունեցող դիտահորին	տեղ	1
4	Ասֆալտբետոնե ծածկույթի քանդում հարվածահար մուրճով, տեղափոխում 13կմ հեռ.վրա	մ^2/մ^3	11.2/3.36
5	Փոսորակի մշակում IV կարգի գրունտներում ձեռքով, բարձելով ա/մ և տեղափոխելով 13կմ	մ^3	36.10
6	Փոսորակի մշակում III կարգի գրունտներում ձեռքով, բարձելով ա/մ և տեղափոխելով 13կմ	մ^3	72.40
7	Փոսորակի մշակում III կարգի գրունտներում ձեռքով, կողալիցքով	մ^3	36.60
8	Փոսորակի ետլիցք 13կմ հեռ. բերովի գրունտներից՝ տոփանումով	մ^3	99.50
9	Փոսորակի ետլիցք կողալիցքի մշակված գրունտներից, տոփանումով	մ^3	36.60
10	Ասֆալտբետոնե ծածկույթի իրականացում h = 10 սմ հաստությամբ (h=6 սմ խոշորահատիկ, h=4 սմ մանրահատիկ), խճի նախաշերտ h = 20.0 սմ	մ^2/մ^3	11.2/3.36

Հ/Հ	Աշխատանքների անվանումը	Չափման միավ.	Քանակը
	ՀՈՂԱՅԻՆ ԱՇԽԱՏԱՆՔՆԵՐ		
1	Ասֆալտբետոնե ծածկույթի քանդում հարվածահար մուրճով, տեղափոխում 13կմ հեռ.վրա	մ^2/մ^3	57.6/16.3
2	Խրամուղու մշակում IV կարգի գրունտներում էքսկավատորով, տեղափոխում 13կմ հեռ.վրա	մ^3	12.10
3	Խրամուղու մշակում III կարգի գրունտներում ձեռքով, տեղափոխում 13կմ հեռ.վրա	մ^3	25.90
4	Խրամուղու մշակում IV կարգի գրունտներում ձեռքով, կողալիցքով	մ^3	23.90
5	Խրամուղու մշակում III կարգի գրունտներում էքսկավատորով, տեղափոխում 13կմ հեռ.վրա	մ^3	24.20
6	Խրամուղու մշակում III կարգի գրունտներում ձեռքով, կողալիցքով	մ^3	48.00
7	Ավազի նախապատրաստական շերտի իրականացում 10սմ հաստության	մ^3	8.70
8	Ավազի պաշտպանիչ շերտի իրականացում	մ^3	32.80
9	Խրամուղու ետլիցք 13կմ հեռ. բերովի գրունտներից՝ տոփանումով	մ^3	20.70
10	Խրամուղու ետլիցք կողալիցքի մշակված գրունտներից, տոփանումով	մ^3	71.90
11	Ասֆալտբետոնե ծածկույթի իրականացում h = 10 սմ հաստությամբ (h=6 սմ խոշորահատիկ, h=4 սմ մանրահատիկ), խճի նախաշերտ h = 20.0 սմ	մ^2/մ^3	57.6/16.3
	ՆԵՐՔԻՆ ՑԱՆՑ		
	ՍԱՌԸ ՋՐԱՄԱՏԱԿԱՐԱՐՄԱՆ ՀԱՄԱԿԱՐԳ (B1)		
1	de32 պոլիպրոպիլենե խողովակների մոնտաժում	գծմ	42.0
2	de25 պոլիպրոպիլենե խողովակների մոնտաժում	գծմ	48.3
3	de20 պոլիպրոպիլենե խողովակների մոնտաժում	գծմ	75.3
4	Φ200 պողպատե (St) էլ. եռակցվող խողովակաների մոնտաժում (որպես պատյան)	գծմ	0.9
5	Φ100 պողպատե (St) էլ. եռակցվող խողովակաների մոնտաժում (որպես պատյան)	գծմ	3.9
6	Φ80 պողպատե (St) էլ. եռակցվող խողովակաների մոնտաժում (որպես պատյան)	գծմ	3.8
7	Φ50 պողպատե (St) էլ. եռակցվող խողովակաների մոնտաժում (որպես պատյան)	գծմ	1.5
8	Պողպատե Φ25 խողավակակտոր միակողմանի արտաքին պարուրակով, L=20սմ	հատ	1
9	Պողպատե Φ20 խողավակակտոր միակողմանի արտաքին պարուրակով, L=20սմ	հատ	1
10	DN25 փականի մոնտաժում	հատ	1
11	DN20 փականի մոնտաժում	հատ	8
12	DN15 փականի մոնտաժում	հատ	22

Հ/Հ	Աշխատանքների անվանումը	Չափման միավ.	Քանակը
13	Լվացման ծորակի մոնտաժում, ռետինե խողովակով L=5.0մ	հատ	1
14	Մետաղական de32x DN25 պարուրակով կցորդիչի մոնտաժում	հատ	3
15	Մետաղական de25x DN20 պարուրակով կցորդիչի մոնտաժում	հատ	9
16	Մետաղական de20x DN15 պարուրակով կցորդիչի մոնտաժում	հատ	33
17	de32, α=90° պոլիպրոպիլենե արմունկի մոնտաժում	հատ	3
18	de25, α=90° պոլիպրոպիլենե արմունկի մոնտաժում	հատ	9
19	de20, α=90° պոլիպրոպիլենե արմունկի մոնտաժում	հատ	30
20	de25x DN20, α=90° ներքին պարուրակով պոլիպրոպիլենե արմունկի մոնտաժում	հատ	1
21	de20x DN15, α=90° ներքին պարուրակով պոլիպրոպիլենե արմունկի մոնտաժում	հատ	24
22	Խողովակի ջերմամեկուսիչ շերտի ստեղծում հանքաբամբակով, δ=40մմ	մ^3	0.03
23	Խողովակների ջերմամեկուսիչ շերտի ստեղծում հանքաբամբակով, δ=10մմ	մ^3	0.10
24	de32xde25 պոլիպրոպիլենե անցումային եռաբաշխիչի մոնտաժում	հատ	3
25	de32xde20 պոլիպրոպիլենե անցումային եռաբաշխիչի մոնտաժում	հատ	1
26	de25xde20 պոլիպրոպիլենե անցումային եռաբաշխիչի մոնտաժում	հատ	7
27	de32 պոլիպրոպիլենե եռաբաշխիչի մոնտաժում	հատ	4
28	de25 պոլիպրոպիլենե եռաբաշխիչի մոնտաժում	հատ	2
29	de20 պոլիպրոպիլենե եռաբաշխիչի մոնտաժում	հատ	12
30	de32xde25 պոլիպրոպիլենե անցումի մոնտաժում	հատ	7
31	de32xde20 պոլիպրոպիլենե անցումի մոնտաժում	հատ	2
32	de25xde20 պոլիպրոպիլենե անցումի մոնտաժում	հատ	4
33	de32 խողովակների առաստաղին ամրացման խամութների մոնտաժում	հատ	21
34	de25 խողովակների առաստաղին ամրացման խամութների մոնտաժում	հատ	23
35	de20 խողովակների առաստաղին ամրացման խամութների մոնտաժում	հատ	16
36	de25 խողովակների պատերին ամրացման խամութների մոնտաժում	հատ	4
37	Ավտոմատ օդահեռացուցիչ	հատ	1
38	de20 խողովակների պատերին ամրացման խամութների մոնտաժում	հատ	9
39	DN50-200 պողպատե խողովակի յուղաներկում	մ^2	3.72
40	Φ200 անցքի բացում պատի մեջ	տեղ	2
41	Φ100 անցքի բացում պատի մեջ	տեղ	2
42	Ցեմենտավազային շաղախ	մ^3	0.30
43	Բիտումի մածիկով ներծծված խծուծ	մ^3	0.2
44	de32-20 խողովակների փորձարկում, լվացում, ախտահանում	գծմ	165.6

ՊԱՏՎԻՐԱՏՈՒ

ՀՀ ԱՆ «ՀԻՎԱՆԴՈՒԹՅՈՒՆՆԵՐԻ ՎԵՐԱՀՍԿՄԱՆ ԵՎ ԿԱՆԽԱՐԳԵԼՄԱՆ ԱԶԳԱՅԻՆ ԿԵՆՏՐՈՆ» ՊՈԱԿ

ՆԱԽԱԳԾՈՂ

MONOGRAPH
«ՄՈՆՈԳՐԱՖ» ՍՊԸ
ԼԻՑԵՆԶԻԱ 15827
ՀԱՍՑԵ՝ Ք. ԵՐԵՎԱՆ, Ս. ԽՈՐԵՆԱՑՈՒ 70
ԷԼ. ՀԱՍՑԵ՝ monograph.architects@gmail.com
ՀԵՌ.՝ +(37499) 11 21 11

ՆԱԽԱԳԾԻ ԾԱԾԿԱԳԻՐ

Մ-14/04

ՕԲՅԵԿՏԻ ԱՆՎԱՆՈՒՄԸ

ՀՀ ԱՆ «ՀՎԿԱԿ» ՊՈԱԿ-Ի ՀԵՐԱՑԻ 12 ՀԱՍՑԵԻ ԼԱԲՈՐԱՏՈՐ և ՎԱՐՉԱԿԱՆ ՇԵՆՔԵՐԻ ՎԵՐԱԿԱՌՈՒՑՄԱՆ ՆԱԽԱԳԻԾ

ԾԱՆՈԹՈՒԹՅՈՒՆՆԵՐ

Հ/Հ	ԱՄՍԱԹԻՎ	ՆԿԱՐԱԳՐՈՒԹՅՈՒՆ

ԳԾԱԳՐԻ ԱՆՎԱՆՈՒՄԸ

ՃԱՎԱԼՆԵՐԻ ԱՄՓՈՓԱԳԻՐ (ՇԱՐՈՒՆԱԿՈՒԹՅՈՒՆ)

ՀԱՍԱՐԸ		ԱՄՍԱԹԻՎ
ՋՋ - 4		16.04.2015
		ՓՈՓՈԽՎԱԾ
ՆԳՑ		Դ. ՅՈՒԽԱՆՅԱՆ
ՆԳԻ		
ՆԱԽԱԳԾԵՑ		Գ. ՓՈՔՐԻԿՅԱՆ
ՍՏՈՒԳԵՑ		

ԹԵՐԹ	ԹԵՐԹԵՐ	ԱԼԲՈՄ
4	24	3

ՄԱՍՇՏԱԲ

Հ/Հ	Աշխատանքների անվանումը	Չափման միավ.	Քանակը
	ՏԱՔ ՋՐԱՄԱՏԱԿԱՐԱՐՄԱՆ ՀԱՄԱԿԱՐԳ (Տ3)		
1	էլեկտրական ջրատաքացուցիչ	հատ	3
2	de20 պոլիպրոպիլենե խողովակների մոնտաժում	գծմ	11.0
3	de20, α=90° պոլիպրոպիլենե արմունկի մոնտաժում	հատ	6
4	de20x DN15, α=90° ներքին պարուրակով պոլիպրոպիլենե արմունկի մոնտաժում	հատ	3
5	de20 պոլիպրոպիլենե եռաբաշխիչի մոնտաժում	հատ	1
6	de20 խողովակների պատերին ամրացման խամուքների մոնտաժում	հատ	5
7	de20 խողովակների փորձարկում, լվացում, ախտահանում	գծմ	11
	ՀԱԿԱՀՐԴԵՐԱՅԻՆ ՀԱՄԱԿԱՐԳ (Բ2)		
1	D=76x2.8մմ պողպատե էլ. եռակցվող խողովակների մոնտաժում	գծմ	18.0
2	D=57x3.0մմ պողպատե էլ. եռակցվող խողովակների մոնտաժում	գծմ	11.0
3	Հակահրդեհային արկղ	կոմպ	4.0
4	Պողպատե ծևավոր մասերի մոնտաժում	կգ	8.30
5	Խողովակների ջերմամեկուսիչ շերտի ստեղծում հանքաբամբակով, δ=10մմ	մ³	0.10
6	DN65,50 պողպատե խողովակների և ծևավոր մասերի յուղաներկում	մ²	6.90
7	DN65 խողովակների առաստաղին ամրացման խամուքների մոնտաժում	հատ	9
8	DN50 խողովակների պատերին ամրացման խամուքների մոնտաժում	հատ	6
9	Φ65, Φ50 խողովակների փորձարկում, լվացում, ախտահանում	գծմ	29.0
	ՋՐԱՀԵՌԱՑՄԱՆ ՀԱՄԱԿԱՐԳ (Կ1)		
1	Φ100 կոյուղու պոլիպրոպիլենե խողովակների մոնտաժում	գծմ	49.0
2	Φ50 կոյուղու պոլիպրոպիլենե խողովակների մոնտաժում	գծմ	96.0
3	de32 պոլիպրոպիլենե խողովակների մոնտաժում	գծմ	21.3
4	Φ300 պողպատե (St) էլ. եռակցվող խողովակաների մոնտաժում (որպես պատյան)	գծմ	12.9
4	Φ200 պողպատե (St) էլ. եռակցվող խողովակաների մոնտաժում (որպես պատյան)	գծմ	9.3
4	Φ150 պողպատե (St) էլ. եռակցվող խողովակաների մոնտաժում (որպես պատյան)	գծմ	2.8
4	Φ100 պողպատե (St) էլ. եռակցվող խողովակաների մոնտաժում (որպես պատյան)	գծմ	0.8
5	Կոյուղաջրի մղման սարք Sololift +	կոմպ	1
6	Φ150 պողպատե (St) էլ. եռակցվող խողովակաների մոնտաժում (որպես պատյան)	գծմ	7.9
7	Φ100, α=45° պոլիպրոպիլենե արմունկի մոնտաժում	հատ	39
8	Φ50, α=90°պոլիպրոպիլենե արմունկի մոնտաժում	հատ	23

Հ/Հ	Աշխատանքների անվանումը	Չափման միավ.	Քանակը
9	Φ50, α=45°պոլիպրոպիլենե արմունկի մոնտաժում	հատ	13
10	de32 α=45° պոլիպրոպիլենե արմունկի մոնտաժում	հատ	4.0
11	Φ100 պոլիպրոպիլենե եռաբաշխիչի մոնտաժում	հատ	1
12	Φ100 պոլիպրոպիլենե թեք եռաբաշխիչի մոնտաժում	հատ	21
13	Φ50 պոլիպրոպիլենե թեք եռաբաշխիչի մոնտաժում	հատ	3
14	Φ100xΦ50 պոլիպրոպիլենե անցումային թեք եռաբաշխիչի մոնտաժում	հատ	4
15	Φ100xΦ50 պոլիպրոպիլենե անցումի մոնտաժում	հատ	8
16	Φ100 պոլիպրոպիլենե ստուգիչի մոնտաժում	հատ	8
17	Φ50 պոլիպրոպիլենե ստուգիչի մոնտաժում	հատ	1
18	Φ100 պոլիպրոպիլենե մաքրիչի մոնտաժում	հատ	5
19	Φ50 պոլիպրոպիլենե մաքրիչի մոնտաժում	հատ	2
20	Զուգարանակոնքի թողարկի կցողդիչի մոնտաժում	հատ	10
21	Φ50 խողովակների առաստաղին ամրացման խամուքների մոնտաժում	հատ	3
22	Φ100 խողովակների պատերին ամրացման խամուքների մոնտաժում	հատ	24
23	Φ100 խողովակների պատերին ամրացման խամուքների մոնտաժում	հատ	10
24	Պոլիպրոպիլենե խողովակների փորձարկում,լվացում Φ100, Φ50	գծմ	145.0
25	Պոլիպրոպիլենե խողովակների փորձարկում,լվացում de32	գծմ	21.3
26	DN100-300 պողպատե խողովակների յուղաներկում	մ²	25.30
27	Φ300 անցքի բացում պատի մեջ	տեղ	3
28	Φ200 անցքի բացում պատի մեջ	տեղ	3
29	Ցեմենտավազային շաղախ 100	մ³	0.20
30	Բիտումի մածիկով ներծծված խծուծ	մ³	0.1
31	300x400մմ պլաստիկ դռնակների իրականացում կանգնակների պատյանների վրա (КОРОБ)	հատ	9
	ՍԱՆԻՏԱՐԱԿԱՆ ՍԱՐՔԵՐ		
1	Խոհանոցային լվացարակոնքի մոնտաժում	կոմպ	2
2	Լվացարակոնքի մոնտաժում	կոմպ	11
3	Զուգարանակոնք, լվացման բաքով մոնտաժում	կոմպ	10
4	Լոգախցիկ ցնցուղի մոնտաժում	կոմպ	1
5	Φ100 հոսակի մոնտաժում	հատ	1

Հ/Հ	Աշխատանքների անվանումը	Չափման միավ.	Քանակը
	ԲԱԶՄԱԿԻ ԿՐԿՆՎՈՂ ԱՇԽԱՏԱՆՔՆԵՐ		
	ՀԱԿԱՀՐԴԵՐԱՅԻՆ ԱՐԿՂԻ 1 ԿՈՄՊԼԵԿՏ		
1	Հակահրդեհային արկղ, 540x1300x230	հատ	1
2	Հակահրդեհային ծորակ, DN50	հատ	1
3	Հակահրդեհային ռետինե խողովակ երկկողմանի արագ կցվող կիսամանեկներով, Φ50, L=20մ,	հատ	1
4	Բրանցպոյտ, Φ16	հատ	1
5	Ձեռքի փրփրային կրակմարիչ	հատ	2
	ԿՈՅՈՒՂՈՒ Ե/Բ ՀԱՎԱՔՈՎԻ ԿԼՈՐ ՀՈՐ D=1.0մ, H=1.2մ (1 ԿԱՌՈՒՑՎԱԾՔ)		
1	Խճի նախապատրաստական շերտի իրականացում h=10սմ	մ³	0.18
2	Ե/բ դիտահորի տակդիր Φ 1400, h =150	հատ	1
3	Բետոնե առու	մ³	0.12
4	Ե/բ պատի օղակ Φ1000, h=1000	հատ	1
5	Ե/բ դիտահորի ծածկ թուջե մտոցով 1200x1200, h =200	հատ	1
	ԿՈՅՈՒՂՈՒ Ե/Բ ՀԱՎԱՔՈՎԻ ԿԼՈՐ ՀՈՐ D=1.0մ, H=1.4մ (1 ԿԱՌՈՒՑՎԱԾՔ)		
1	Խճի նախապատրաստական շերտի իրականացում h=10սմ	մ³	0.18
2	Ե/բ դիտահորի տակդիր Φ 1400, h =150	հատ	1
3	Բետոնե առու	մ³	0.12
4	Ե/բ պատի օղակ Φ1000, h=1000	հատ	1
5	Դիտահորի բետոնե բլոկ 450x200x200	հատ	7
6	Ե/բ դիտահորի ծածկ թուջե մտոցով 1200x1200, h =200	հատ	1

ՇԱՆՈԹՈՒԹՅՈՒՆ

- ՋՐԱՄԱՏԱԿԱՐԱՐՄԱՆ ՀԱՄԱԿԱՐԳՈՒՄ ՕԳՏԱԳՈՐԾՎՈՂ ԽՈՂՈՎԱԿՆԵՐԸ ՆԱԽԱՏԵՍՎԱԾ ԵՆ 10ՄԹՆ. (1.0ՄՊա) ԱՇԽԱՏԱՄՔԱՅԻՆ ՃՆՇՄԱՄԲ:
- ՋՐԱՄԱՏԱԿԱՐԱՐՄԱՆ ՆԵՐՔԻՆ ՑԱՆՑԻ ԽՈՂՈՎԱԿՆԵՐԸ ԻՐԱԿԱՆԱՑՆԵԼ i=0.003 ՀԱԿԱԴԱՐՁ ԹԵՔՈՒԹՅԱՄԲ:
- ԼՎԱՑԱՐԱՆԱԿՈՆՔԻ ԵՎ ԽՈՀԱՆՈՑԱՅԻՆ ԼՎԱՑԱՐԱՆԱԿՈՆՔԻ ԿՈՄՊԼԵԿՏՆԵՐՈՒՄ ՆԵՐԱՌՎԱԾ ԵՆ ՇՈՐԱԿԸ, ՍԻՖՈՆԸ ԵՎ ՄՈՆՏԱԺՄԱՆ ԿՑԱՄԱՍԵՐԸ:
- ԼՈԳԱԽՑԻԿԻ ԿՈՄՊԼԵԿՏՈՒՄ ՆԵՐԱՌՎԱԾ ԵՆ ՑՆՑՈՒՂԸ ԵՎ ՄՈՆՏԱԺՄԱՆ ԿՑԱՄԱՍԵՐԸ:
- ԶՈՒԳԱՐԱՆԱԿՈՆՔԻ ԿՈՄՊԼԵԿՏՈՒՄ ՆԵՐԱՌՎԱԾ Է ԼՎԱՑՄԱՆ ԲԱՔԸ ԵՎ ՄՈՆՏԱԺՄԱՆ ԿՑԱՄԱՍԵՐԸ:
- ԹՈՂԱՐԿՆԵՐԻ ՀՈՂԱՅԻՆ ԱՇԽԱՏԱՆՔՆԵՐԸ ՆԵՐԱՌՎԱԾ ԵՆ ԲԱԿԱՅԻՆ ՑԱՆՑԻ ՀՈՂԱՅԻՆ ՇՎԱՎԱԼՆԵՐՈՒՄ:

ՊԱՏՎԻՐԱՏՈՒ

ՀՀ ԱՆ «ՀԻՎԱՆԴՈՒԹՅՈՒՆՆԵՐԻ ՎԵՐԱՀՍԿՄԱՆ ԵՎ ԿԱՆԽԱՐԳԵԼՄԱՆ ԱԶԳԱՅԻՆ ԿԵՆՏՐՈՆ» ՊՈԱԿ

ՆԱԽԱԳԾՈՂ

MONOGRAPH
«ՄՈՆՈԳՐԱՖ» ՍՊԸ
ԼԻՑԵՆԶԻԱ 15827
ՀԱՍՑԵ՝ Ք. ԵՐԵՎԱՆ, Մ. ԽՈՐԵՆԱՑՈՒ 70
ԷԼ. ՀԱՍՑԵ՝ monograph.architects@gmail.com
ՀԵՌ.՝ +(37499) 11 21 11

ՆԱԽԱԳԾԻ ԾԱԾԿԱԳԻՐ

Մ-14/04

ՕԲՅԵԿՏԻ ԱՆՎԱՆՈՒՄԸ

ՀՀ ԱՆ «ՀՎԿԱԿ» ՊՈԱԿ-Ի ՀԵՐԱՑԻ 12 ՀԱՍՑԵԻ ԼԱԲՈՐԱՏՈՐ և ՎԱՐՉԱԿԱՆ ՇԵՆՔԵՐԻ ՎԵՐԱԿԱՌՈՒՑՄԱՆ ՆԱԽԱԳԻԾ

ՇԱՆՈԹՈՒԹՅՈՒՆՆԵՐ

Հ/Հ	ԱՄՍԱԹԻՎ	ՆԿԱՐԱԳՐՈՒԹՅՈՒՆ

ԳԾԱԳՐԻ ԱՆՎԱՆՈՒՄԸ

ՇԱՎԱԼՆԵՐԻ ԱՄՓՈՓԱԳԻՐ (ՎԵՐՋ)

ՀԱՄԱՐԸ		ԱՄՍԱԹԻՎ
ՋՋ - 5		16.04.2015
		ՓՈՓՈԽՎԱԾ
ՆԳԵ		Դ. ՅՈՒԽԱՆՅԱՆ
ՆԳԻ		
ՆԱԽԱԳԾԵՑ		Գ. ՓՈՔՐԻԿՅԱՆ
ՍՏՈՒԳԵՑ		

ԹԵՐԹ	ԹԵՐԹԵՐ	ԱԼԲՈՄ
5	24	3

ՄԱՍՇՏԱԲ

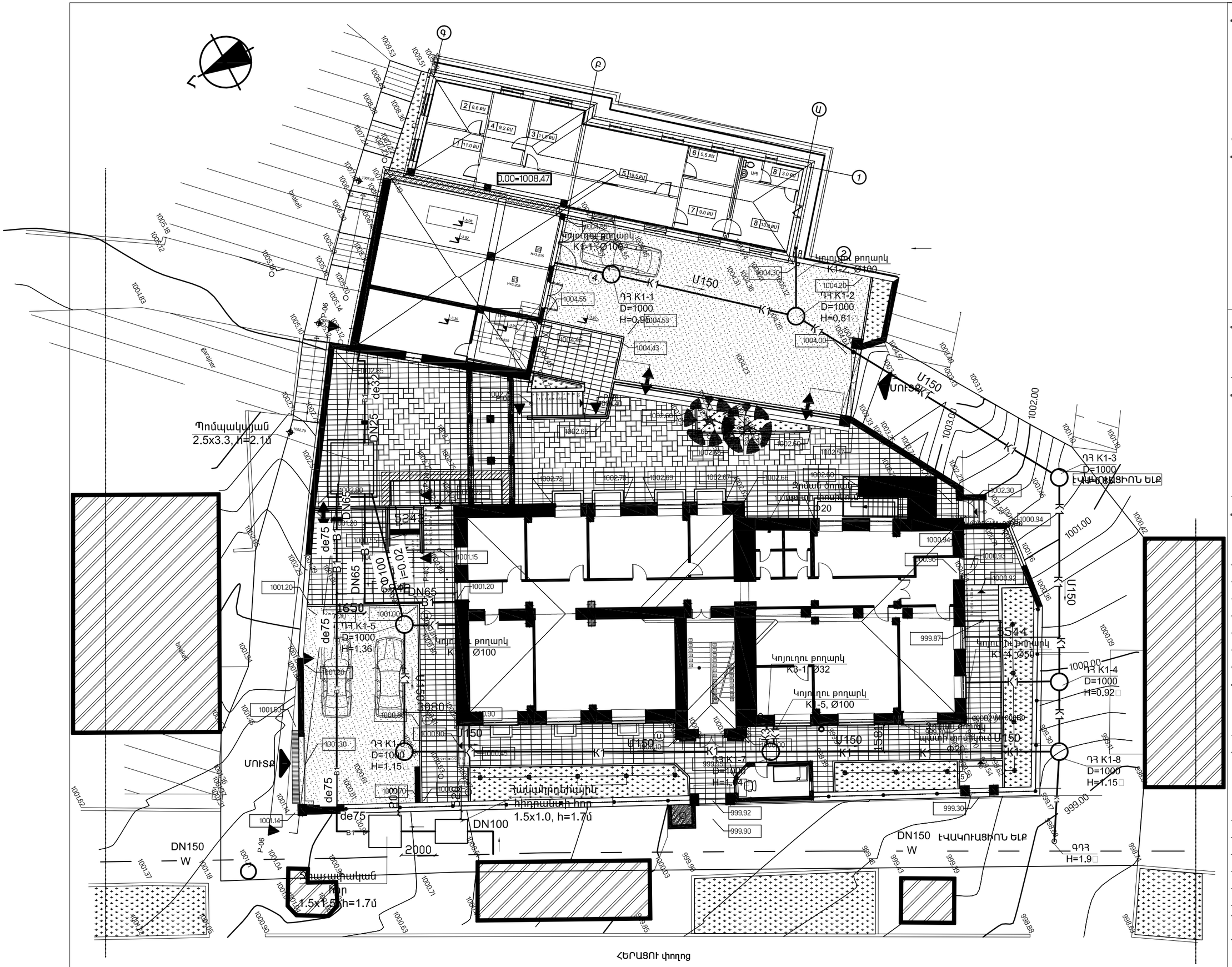

ՊԱՏՎԻՐԱՏՈՒ

ՀՀ ԱՆ «ՀԻՎԱՆԴՈՒԹՅՈՒՆՆԵՐԻ ՎԵՐԱՀՍԿՄԱՆ ԵՎ ԿԱՆԽԱՐԳԵԼՄԱՆ ԱԶԳԱՅԻՆ ԿԵՆՏՐՈՆ» ՊՈԱԿ

ՆԱԽԱԳԾՈՂ

MONOGRAPH
«ՄՈՆՈԳՐԱՖ» ՍՊԸ
ԼԻՑԵՆԶԻԱ 15827
ՀԱՍՑԵ՝ Ք. ԵՐԵՎԱՆ, Ս. ԽՈՐԵՆԱՑՈՒ 70
ԷԼ. ՀԱՍՑԵ՝ monograph.architects@gmail.com
ՀԵՌ.՝ +(37499) 11 21 11

ՆԱԽԱԳԾԻ ԾԱԾԿԱԳԻՐ

Մ-14/04

ՕԲՅԵԿՏԻ ԱՆՎԱՆՈՒՄԸ

ՀՀ ԱՆ «ՀՎԿԱԿ» ՊՈԱԿ-Ի ՀԵՐԱՑԻ 12 ՀԱՍՑԵԻ ԼԱԲՈՐԱՏՈՐ և ՎԱՐՉԱԿԱՆ ՇԵՆՔԵՐԻ ՎԵՐԱԿԱՌՈՒՑՄԱՆ ՆԱԽԱԳԻԾ

ԾԱՆՈԹՈՒԹՅՈՒՆՆԵՐ

Հ/Հ	ԱՄՍԱԹԻՎ	ՆԿԱՐԱԳՐՈՒԹՅՈՒՆ

ԳԾԱԳՐԻ ԱՆՎԱՆՈՒՄԸ

ԳԼԽԱՎՈՐ ՀԱՏԱԿԱԳԻԾ ԶՐԱՄԱՏԱԿԱՐԱՐՄԱՆ ԵՎ ԶՐԱՀԵՌԱՑՄԱՆ ՑԱՆՑԵՐՈՎ

ՀԱՄԱՐԸ	ԱՄՍԱԹԻՎ
ԶՀ - 6	16.04.2015
	ՓՈՓՈԽՎԱԾ

ՆԳԾ		Դ. ՅՈՒԽԱՆՅԱՆ
ՆԳԻ		
ՆԱԽԱԳԾԵՑ		Գ. ՓՈՔՐԻԿՅԱՆ
ՍՏՈՒԳԵՑ		

ԹԵՐԹ	ԹԵՐԹԵՐ	ԱԼԲՈՄ
6	24	3

ՄԱՍՇՏԱԲ 1:200

Հակահրդեհային հիդրանտի հոր

1 - 1

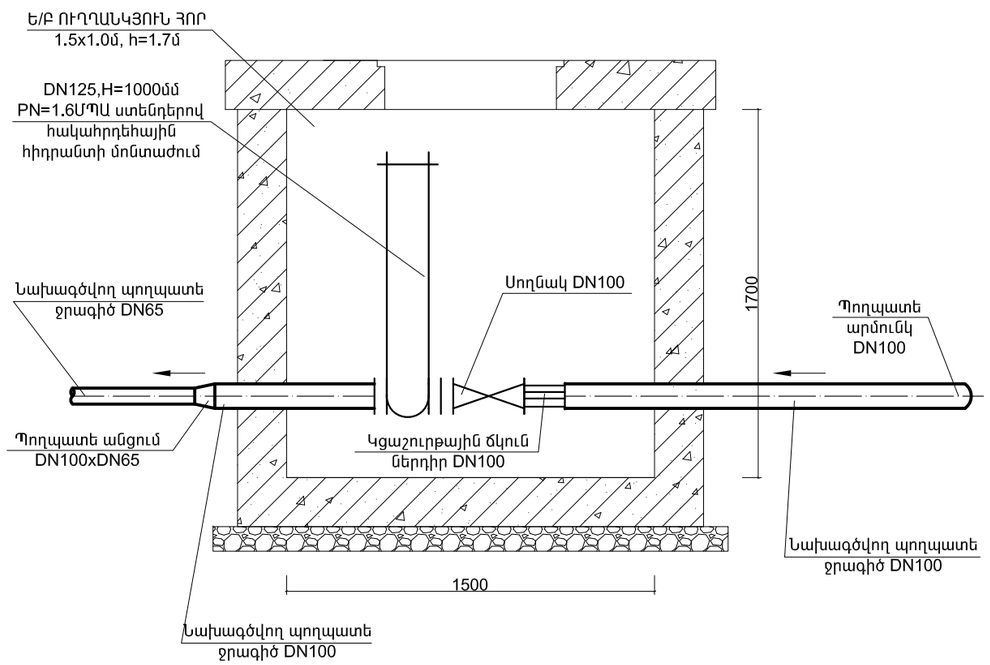

ՀԱՏԱԿԱԳԻԾ

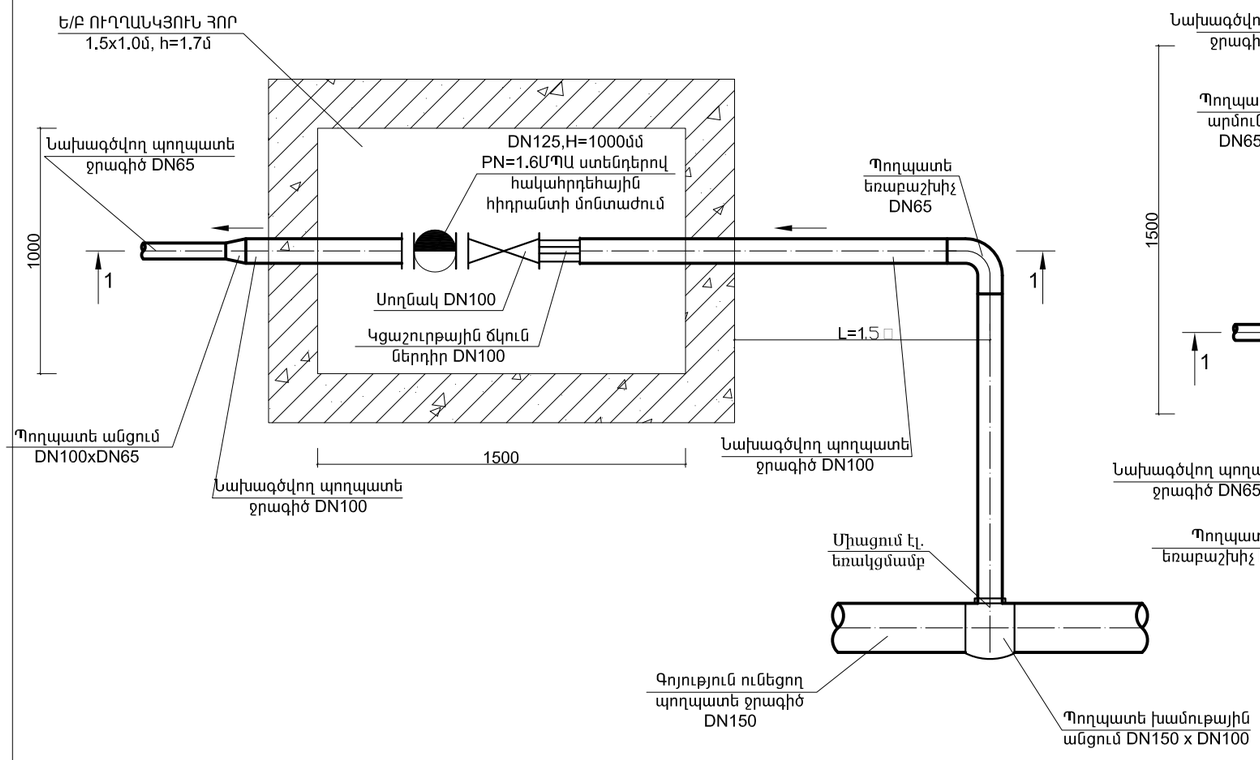

Ջրաչափական հոր

1 - 1

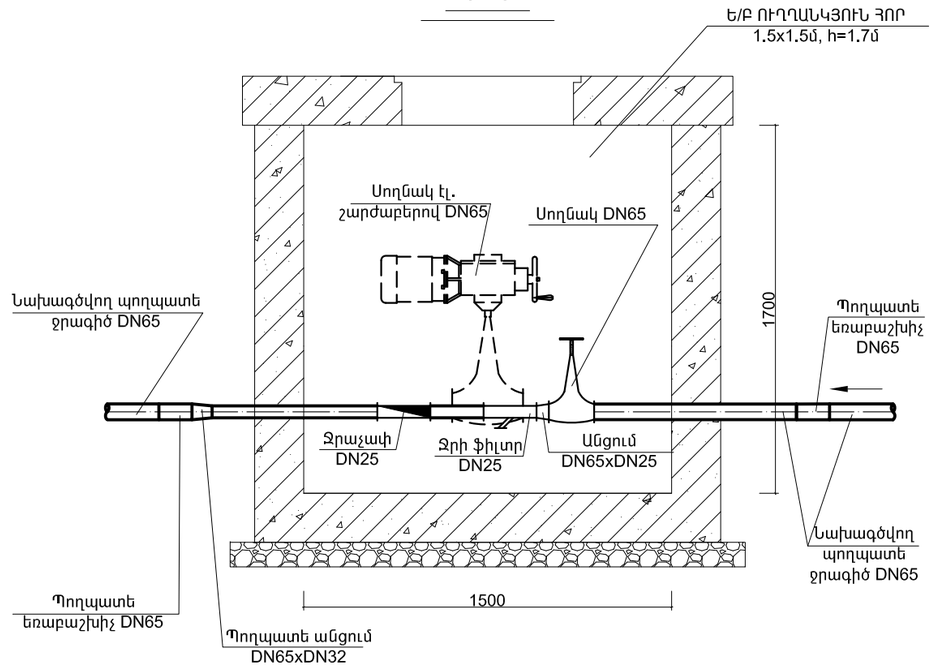

ՀԱՏԱԿԱԳԻԾ

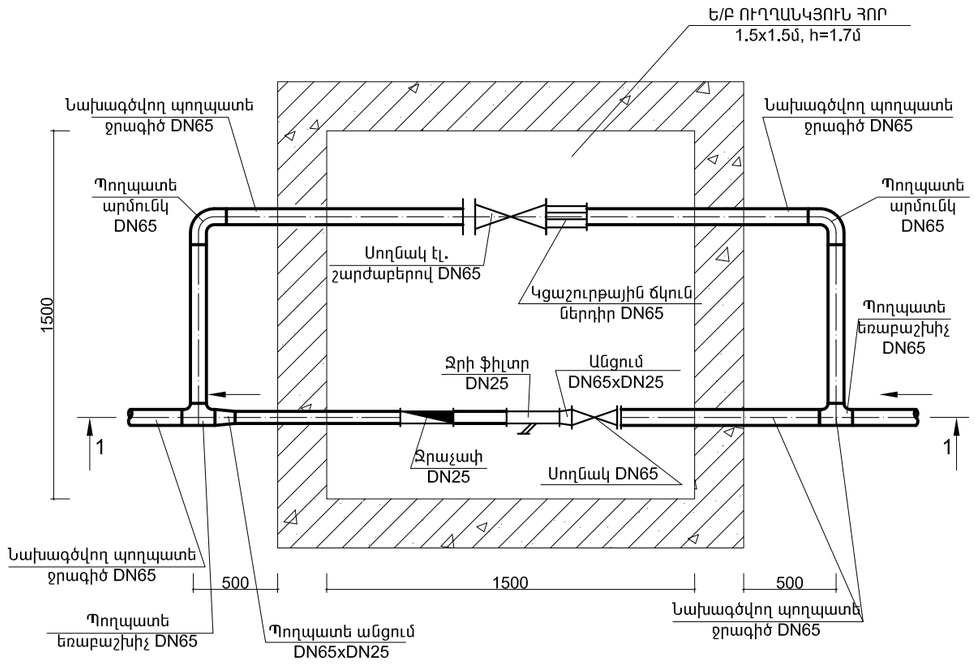

ԾԱՆՈԹՈՒԹՅՈՒՆ

- էԼ. ՇԱՐԺԱԲԵՐՈՎ ՍՈՂՆԱԿԻ ԷԼԵԿՏՐԱՍՆՈՒՑՄԱՆ ԳԾԱԳՐԵՐԸ ՏԵՍ ԲԱԺԻՆ ԷՄ:
- ՇԵՆՔԻ ՑԱՆԿԱՊԱՏԻՑ ԴՈՒՐՍ ԿԱՏԱՐՎՈՂ ՀՈՂԱՅԻՆ ԱՇԽԱՏԱՆՔՆԵՐԻ ԸՆԹԱՑՔՈՒՄ ԳՐՈՒՆՏԸ ԱՍԲՈՂՋՈՒԹՅԱՄԲ ՏԵՂԱՓՈԽՎՈՒՄ Է:
- • ՇԵՆՔԻ ՑԱՆԿԱՊԱՏԻ ՆԵՐՍՈՒՄ ՀՈՂԱՅԻՆ ԱՇԽԱՏԱՆՔՆԵՐԸ ՆԱԽԱՏԵՍՎԱԾ Է ԻՐԱԿԱՆԱՑՆԵԼ ՁԵՌՔՈՎ

ՊԱՏՎԻՐԱՏՈՒ

ՀՀ ԱՆ «ՀԻՎԱՆԴՈՒԹՅՈՒՆՆԵՐԻ ՎԵՐԱՀՍԿՄԱՆ ԵՎ ԿԱՆԽԱՐԳԵԼՄԱՆ ԱԶԳԱՅԻՆ ԿԵՆՏՐՈՆ» ՊՈԱԿ

ՆԱԽԱԳԾՈՂ

MONOGRAPH
«ՄՈՆՈԳՐԱՖ» ՍՊԸ
ԼԻՑԵՆԶԻԱ 15827
ՀԱՍՑԵ՝ Ք. ԵՐԵՎԱՆ, Մ. ԽՈՐԵՆԱՑՈՒ 70
ԷԼ. ՀԱՍՑԵ՝ monograph.architects@gmail.com
ՀԵՌ.՝ +(37499) 11 21 11

ՆԱԽԱԳԾԻ ԾԱԾԿԱԳԻՐ

Մ-14/04

ՕԲՅԵԿՏԻ ԱՆՎԱՆՈՒՄԸ

ՀՀ ԱՆ «ՀՎԿԱԿ» ՊՈԱԿ-Ի ՀԵՐԱՑԻ 12 ՀԱՍՑԵԻ ԼԱԲՈՐԱՏՈՐ և ՎԱՐՉԱԿԱՆ ՇԵՆՔԵՐԻ ՎԵՐԱԿԱՌՈՒՑՄԱՆ ՆԱԽԱԳԻԾ

ԾԱՆՈԹՈՒԹՅՈՒՆՆԵՐ

Հ/Հ	ԱՄՍԱԹԻՎ	ՆԿԱՐԱԳՐՈՒԹՅՈՒՆ

ԳԾԱԳՐԻ ԱՆՎԱՆՈՒՄԸ

ՋՐԱՉԱՓԱԿԱՆ ԵՎ ՀԱԿԱՀՐԴԵՀԱՅԻՆ ՀԻԴՐԱՆՏԻ ՀՈՐԵՐԻ ՏԵԽՆՈԼՈԳԻԱԿԱՆ ԳԾԱԳՐԵՐ

ՀԱՏԱՐԸ	ԱՄՍԱԹԻՎ
ՋՋ - 7	16.04.2015
	ՓՈՓՈԽՎԱԾ

ՆԳԾ		Դ. ՅՈՒԽԱՆՅԱՆ
ՆԳԻ		
ՆԱԽԱԳԾԵՑ		Գ. ՓՈՔՐԻԿՅԱՆ
ՍՏՈՒԳԵՑ		

ԹԵՐԹ	ԹԵՐԹԵՐ	ԱԼԲՈՄ
7	24	3

ՄԱՍՇՏԱԲ 1:25

ՋՐԱԳԻԾ - B1,
ԽՐԱՄՈՒՂՈՒ ՏԻՊԱՅԻՆ ԼԱՅՆԱԿԱՆ ԿՏՐՎԱԾՔ, L=12.4մ

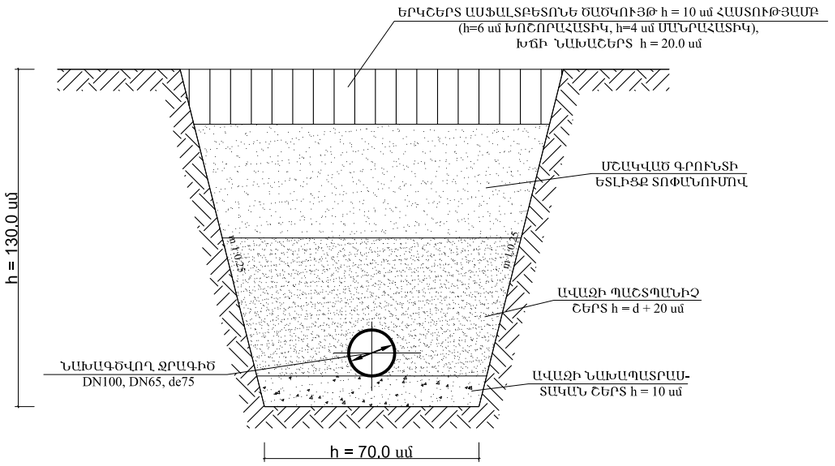

ՋՐԱԳԻԾ - B1,
ԽՐԱՄՈՒՂՈՒ ՏԻՊԱՅԻՆ ԼԱՅՆԱԿԱՆ ԿՏՐՎԱԾՔ, L=36.7մ

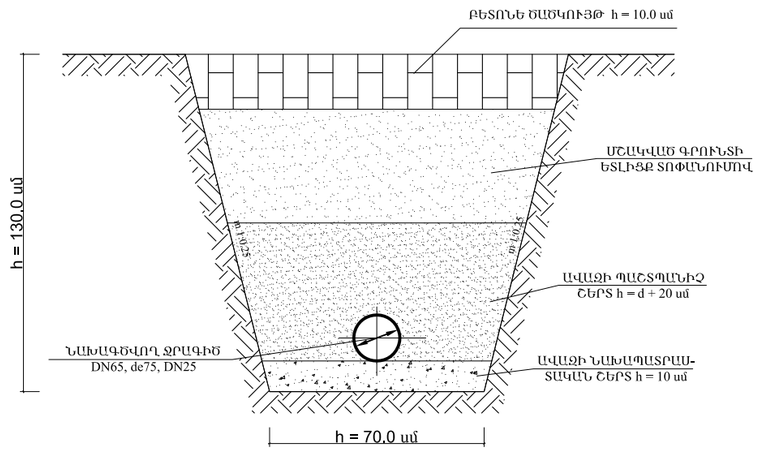

ԿՈՅՈՒՂԱԳԻԾ - K1, (ԿՈՅՈՒՂՈՒ ԹՈՂԱՐԿՆԵՐ)
ԽՐԱՄՈՒՂՈՒ ՏԻՊԱՅԻՆ ԼԱՅՆԱԿԱՆ, L=23.5մ

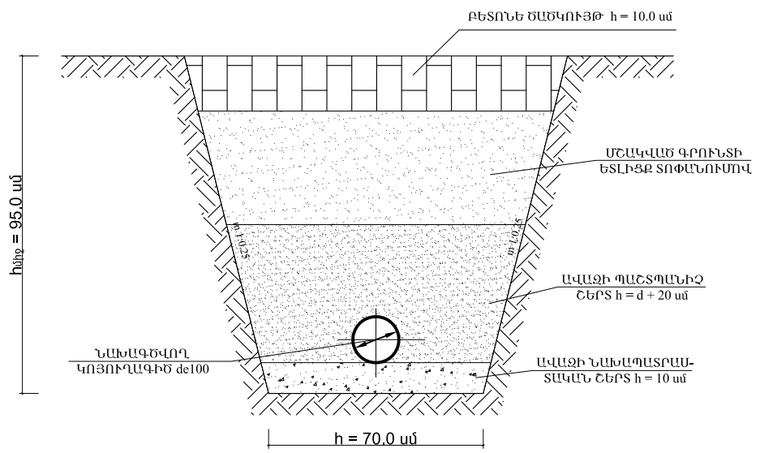

ՊԱՏՅԱՆ ԽՈՂՈՎԱԿԻ ԻՐԱԿԱՆԱՑՄԱՆ ՏԻՊԱՅԻՆ ՀԱՆԳՈՒՅՑ

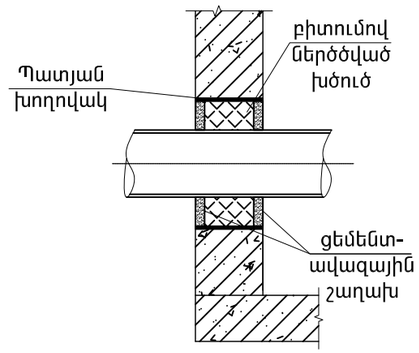

ԾԱՆՈԹՈՒԹՅՈՒՆ

- ԲԵՏՈՆԵ ԾԱԾԿՈՒՅԹԻ ԱՇԽԱՏԱՆՔՆԵՐԸ ՆԵՐԱՌՎԱԾ ԵՆ ԲԱՐԵԿԱՐԳՈՒՄ ԲԱԺՆՈՒՄ:
- ՇԵՆՔԻ ՑԱՆԿԱՊԱՏԻՑ ԴՈՒՐՍ ԿԱՏԱՐՎՈՂ ՀՈՂԱՅԻՆ ԱՇԽԱՏԱՆՔՆԵՐԻ ԸՆԹԱՑՔՈՒՄ ԳՐՈՒՆՏԸ ԱՄԲՈՂՋՈՒԹՅԱՄԲ ՏԵՂԱՓՈԽՎՈՒՄ Է:
- ՇԵՆՔԻ ՑԱՆԿԱՊԱՏԻ ՆԵՐՍՈՒՄ ՀՈՂԱՅԻՆ ԱՇԽԱՏԱՆՔՆԵՐԸ ՆԱԽԱՏԵՍՎԱԾ Է ԻՐԱԿԱՆԱՑՆԵԼ ՁԵՌՔՈՎ:

ՊԱՏՎԻՐԱՏՈՒ

ՀՀ ԱՆ «ՀԻՎԱՆԴՈՒԹՅՈՒՆՆԵՐԻ ՎԵՐԱՀՍԿՄԱՆ ԵՎ ԿԱՆԽԱՐԳԵԼՄԱՆ ԱԶԳԱՅԻՆ ԿԵՆՏՐՈՆ» ՊՈԱԿ

ՆԱԽԱԳԾՈՂ

MONOGRAPH
«ՄՈՆՈԳՐԱՖ» ՍՊԸ
ԼԻՑԵՆԶԻԱ 15827
ՀԱՍՑԵ՝ Ք. ԵՐԵՎԱՆ, Ս. ԽՈՐԵՆԱՑՈՒ 70
ԷԼ. ՀԱՍՑԵ՝ monograph.architects@gmail.com
ՀԵՌ.՝ +(37499) 11 21 11

ՆԱԽԱԳԾԻ ԾԱԾԿԱԳԻՐ

Մ-14/04

ՕԲՅԵԿՏԻ ԱՆՎԱՆՈՒՄԸ

ՀՀ ԱՆ «ՀՎԿԱԿ» ՊՈԱԿ-Ի ՀԵՐԱՑԻ 12 ՀԱՍՑԵԻ ԼԱԲՈՐԱՏՈՐ և ՎԱՐՉԱԿԱՆ ՇԵՆՔԵՐԻ ՎԵՐԱԿԱՌՈՒՑՄԱՆ ՆԱԽԱԳԻԾ

ԾԱՆՈԹՈՒԹՅՈՒՆՆԵՐ

Հ/Հ	ԱՄՍԱԹԻՎ	ՆԿԱՐԱԳՐՈՒԹՅՈՒՆ

ԳԾԱԳԻՐ ԱՆՎԱՆՈՒՄԸ

ՋՐԱԳԻԾ B1-Ի ԵՎ ԿՈՅՈՒՂԱԳԻԾK-1-Ի ԽՐԱՄՈՒՂԻՆԵՐԻ ՏԻՊԱՅԻՆ ԼԱՅՆԱԿԱՆ ԿՏՐՎԱԾՔՆԵՐ

ՀԱՄԱՐԸ		ԱՄՍԱԹԻՎ
ՁՁ - 8		16.04.2015
		ՓՈՓՈԽՎԱԾ
ՆԳԾ		Դ. ՅՈՒԽԱՆՅԱՆ
ՆԳԻ		
ՆԱԽԱԳԾԵՑ		Գ. ՓՈՔՐԻԿՅԱՆ
ՍՏՈՒԳԵՑ		

ԹԵՐԹ	ԹԵՐԹԵՐ	ԱԼԲՈՄ
8	24	3

ՄԱՍՇՏԱԲ

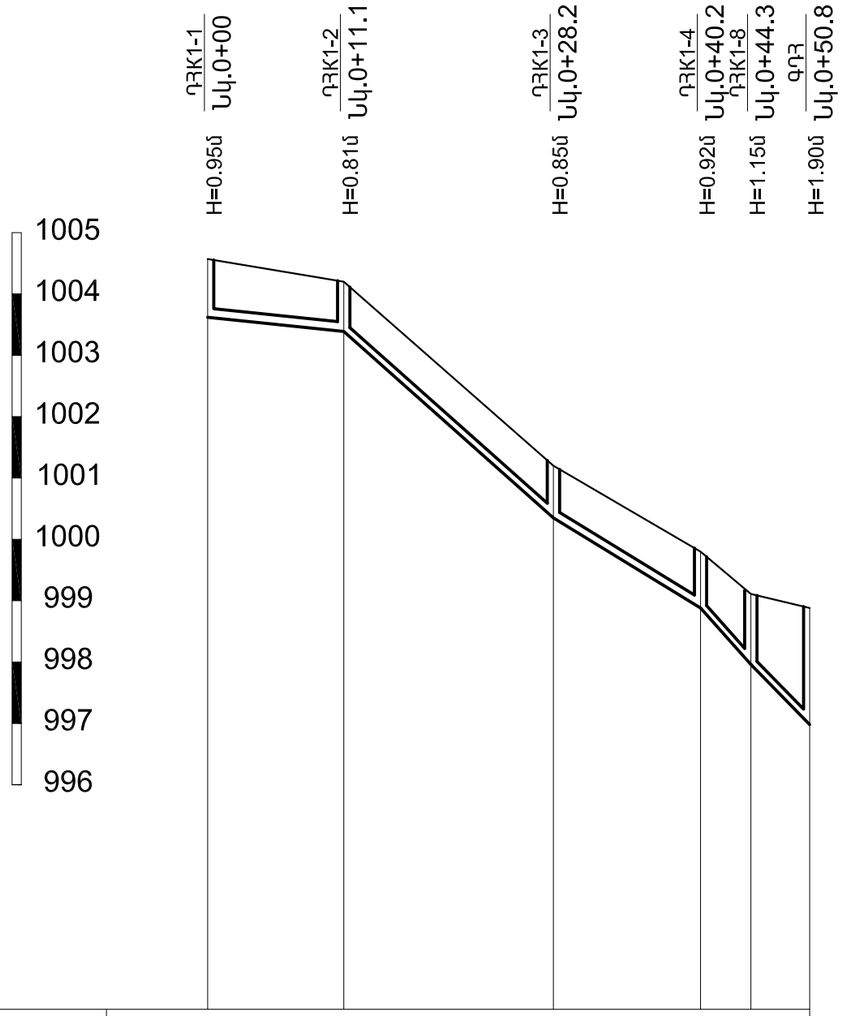

Խողովակի առվակի նիշերը	1003.62	1003.39	1000.35	998.88	997.96	996.98
Հողի նիշերը	1004.57	1004.20	1001.20	999.80	999.11	998.88
Խողովակի տրամագիծը և մեկուսացման տեսակը	ՊՈԼԻՊՐՈՊԻԼԵՆԵ ԽՈՂՈՎԱԿՆԵՐ Մ150					
Թեքությունը / Երկարությունը	11.1 / 0.02	17.1 / 0.18	12.0 / 0.12	4.1 / 0.22	4.8 / 0.20	
Հեռավորությունը	11.1	17.1	12.0	4.1	4.8	
Նշակետերը	ՆԿ. 0+00				ՆԿ. 0+49.1	
Անկյունների և հորերի համարները	ԴՀ 1	ԴՀ 2 α=19°	ԴՀ 3 α=59°	ԴՀ 4	ԴՀ 8	ԳԴՀ

ԿՈՅՈՒՂԱԳԻԾ - K1,
ԽՐԱՄՈՒՂՈՒ ՏԻՊԱՅԻՆ ԼԱՅՆԱԿԱՆ,
L=49.1մ

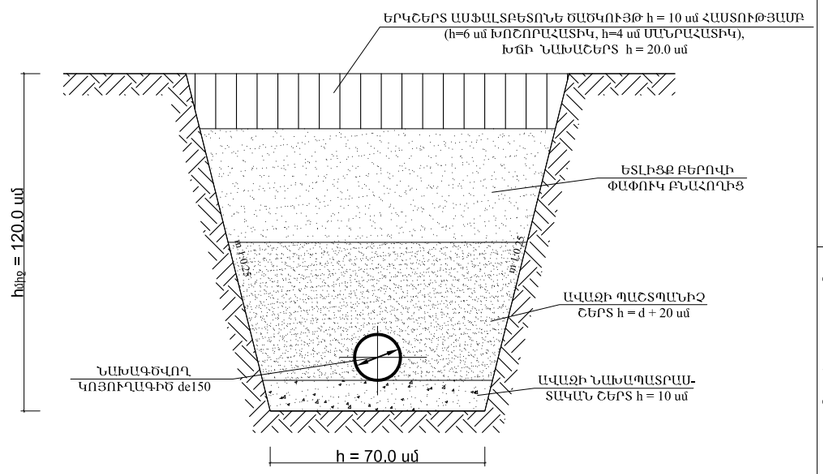

ՃԱՆՈԹՈՒԹՅՈՒՆ

- ՇԵՆՔԻ ՑԱՆԿԱՊԱՏԻՑ ԴՈՒՐՍ ԿԱՏԱՐՎՈՂ ՀՈՂԱՅԻՆ ԱՇԽԱՏԱՆՔՆԵՐԻ ԸՆԹԱՑՔՈՒՄ ԳՐՈՒՆՏԸ ԱՄԲՈՂՋՈՒԹՅԱՄԲ ՏԵՂԱՓՈԽՎՈՒՄ Է:
- ՇԵՆՔԻ ՑԱՆԿԱՊԱՏԻ ՆԵՐՍՈՒՄ ՀՈՂԱՅԻՆ ԱՇԽԱՏԱՆՔՆԵՐԸ ՆԱԽԱՏԵՍՎԱԾ Է ԻՐԱԿԱՆԱՑՆԵԼ ՁԵՌՔՈՎ:

ՊԱՏՎԻՐԱՏՈՒ

ՀՀ ԱՆ «ՀԻՎԱՆԴՈՒԹՅՈՒՆՆԵՐԻ ՎԵՐԱՀՍԿՄԱՆ ԵՎ ԿԱՆԽԱՐԳԵԼՄԱՆ ԱԶԳԱՅԻՆ ԿԵՆՏՐՈՆ» ՊՈԱԿ

ՆԱԽԱԳԾՈՂ

MONOGRAPH
«ՄՈՆՈԳՐԱՖ» ՄՊԸ
ԼԻՑԵՆԶԻԱ 15827
ՀԱՍՑԵ՝ Ք. ԵՐԵՎԱՆ, Մ. ԽՈՐԵՆԱՑՈՒ 70
ԷԼ. ՀԱՍՑԵ՝ monograph.architects@gmail.com
ՀԵՌ.՝ +(37499) 11 21 11

ՆԱԽԱԳԾԻ ԾԱԾԿԱԳԻՐ

Մ-14/04

ՕԲՅԵԿՏԻ ԱՆՎԱՆՈՒՄԸ

ՀՀ ԱՆ «ՀՎԿԱԿ» ՊՈԱԿ-Ի ՀԵՐԱՑԻ 12 ՀԱՍՑԵԻ ԼԱԲՈՐԱՏՈՐ և ՎԱՐՉԱԿԱՆ ՇԵՆՔԵՐԻ ՎԵՐԱԿԱՌՈՒՑՄԱՆ ՆԱԽԱԳԻԾ

ՃԱՆՈԹՈՒԹՅՈՒՆՆԵՐ

Հ/Հ	ԱՄՍԱԹԻՎ	ՆԿԱՐԱԳՐՈՒԹՅՈՒՆ

ԳԾԱԳՐԻ ԱՆՎԱՆՈՒՄԸ

ՋՐԱՀԵՌԱՑՄԱՆ ԲԱԿԱՅԻՆ ՑԱՆՑԻ ԵՐԿԱՅՆԱԿԱՆ ԵՎ ԼԱՅՆԱԿԱՆ ԿՏՐՎԱԾՔՆԵՐ (ՍԿԻԶԲ)

ՀԱՄԱՐԸ	ԱՄՍԱԹԻՎ
ՋՋ - 9	16.04.2015
	ՓՈՓՈԽՎԱԾ

ՆԳԾ		Դ. ՅՈՒԽԱՆՅԱՆ
ՆԳԻ		
ՆԱԽԱԳԾԵՑ		Գ. ՓՈՔՐԻԿՅԱՆ
ՍՏՈՒԳԵՑ		

ԹԵՐԹ	ԹԵՐԹԵՐ	ԱԼԲՈՄ
9	24	3

ՄԱՍՇՏԱԲ

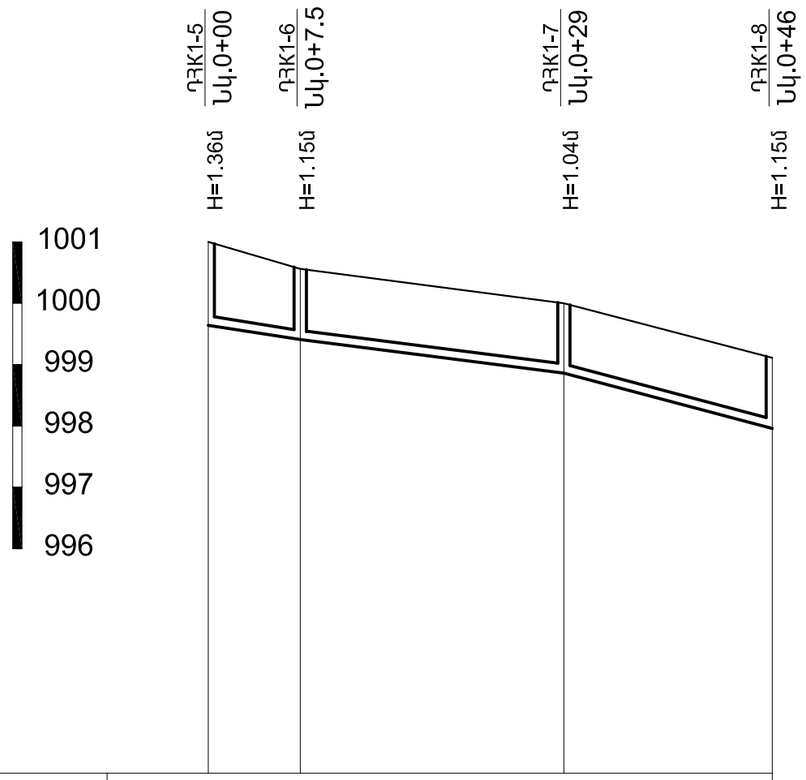

Խողովակի առվակի նիշերը	999.64	999.41	998.86	997.96
Հողի նիշերը	1001.00	1000.56	1000.00	999.11
Խողովակի տրամագիծը և մեկուսացման տեսակը	ՊՈԼԻՊՐՈՊԻԼԵՆԵ ԽՈՂՈՎԱԿՆԵՐ Մ150			
Թեքությունը / Երկարությունը	0.03 / 7.5	0.026 / 21.5	0.052 / 17.0	
Հեռավորությունը	7.5	21.5	17.0	
Նշակետերը	ՆԿ. 0+00			ՆԿ. 0+46
Անկյունների և հորերի համարները	ԴՀ 5	ԴՀ 6 α=90°	ԴՀ 7	ԴՀ 8

ԿՈՅՈՒՂԱԳԻԾ - K1,
ԽՐԱՄՈՒՂՈՒ ՏԻՊԱՅԻՆ ԼԱՅՆԱԿԱՆ,
L=46.0մ

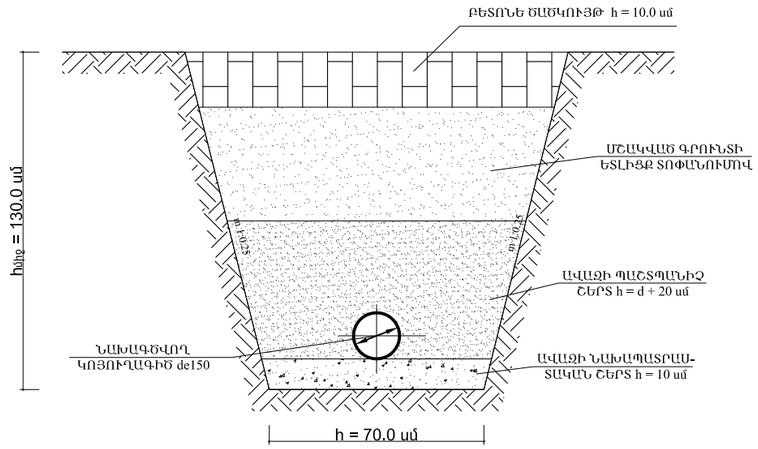

ՇԱՆՈԹՈՒԹՅՈՒՆ

- ԲԵՏՈՆԵ ՇԱԾԿՈՒՅԹԻ ԱՇԽԱՏԱՆՔՆԵՐԸ ՆԵՐԱՌՎԱԾ ԵՆ ԲԱՐԵԿԱՐԳՈՒՄ ԲԱԺՆՈՒՄ:
- ՇԵՆՔԻ ՑԱՆԿԱՊԱՏԻՑ ԴՈՒՐՍ ԿԱՏԱՐՎՈՂ ՀՈՂԱՅԻՆ ԱՇԽԱՏԱՆՔՆԵՐԻ ԸՆԹԱՑՔՈՒՄ ԳՐՈՒՆՏԸ ԱՄԲՈՂՋՈՒԹՅԱՄԲ ՏԵՂԱՓՈԽՎՈՒՄ Է:
- ՇԵՆՔԻ ՑԱՆԿԱՊԱՏԻ ՆԵՐՍՈՒՄ ՀՈՂԱՅԻՆ ԱՇԽԱՏԱՆՔՆԵՐԸ ՆԱԽԱՏԵՍՎԱԾ Է ԻՐԱԿԱՆԱՑՆԵԼ ՁԵՌՔՈՎ

ՊԱՏՎԻՐԱՏՈՒ

ՀՀ ԱՆ «ՀԻՎԱՆԴՈՒԹՅՈՒՆՆԵՐԻ ՎԵՐԱՀՍԿՄԱՆ ԵՎ ԿԱՆԽԱՐԳԵԼՄԱՆ ԱԶԳԱՅԻՆ ԿԵՆՏՐՈՆ» ՊՈԱԿ

ՆԱԽԱԳԾՈՂ

MONOGRAPH
«ՄՈՆՈԳՐԱՖ» ՍՊԸ
ԼԻՑԵՆԶԻԱ 15827
ՀԱՍՑԵ՝ Ք. ԵՐԵՎԱՆ, Մ. ԽՈՐԵՆԱՑՈՒ 70
ԷԼ. ՀԱՍՑԵ՝ monograph.architects@gmail.com
ՀԵՌ.՝ +(37499) 11 21 11

ՆԱԽԱԳԾԻ ԾԱԾԿԱԳԻՐ

Մ-14/04

ՕԲՅԵԿՏԻ ԱՆՎԱՆՈՒՄԸ

ՀՀ ԱՆ «ՀՎԿԱԿ» ՊՈԱԿ-Ի ՀԵՐԱՑԻ 12 ՀԱՍՑԵԻ ԼԱԲՈՐԱՏՈՐ և ՎԱՐՉԱԿԱՆ ՇԵՆՔԵՐԻ ՎԵՐԱԿԱՌՈՒՑՄԱՆ ՆԱԽԱԳԻԾ

ՇԱՆՈԹՈՒԹՅՈՒՆՆԵՐ

Հ/Հ	ԱՄՍԱԹԻՎ	ՆԿԱՐԱԳՐՈՒԹՅՈՒՆ

ԳԾԱԳՐԻ ԱՆՎԱՆՈՒՄԸ

ՁՐԱՀԵՌԱՑՄԱՆ ԲԱԿԱՅԻՆ ՑԱՆՑԻ ԵՐԿԱՅՆԱԿԱՆ ԵՎ ԼԱՅՆԱԿԱՆ ԿՏՐՎԱԾՔՆԵՐ (ՎԵՐՋ)

ՀԱՄԱՐԸ	ԱՄՍԱԹԻՎ
ՁՁ - 10	16.04.2015
	ՓՈՓՈԽՎԱԾ

ՆԳԾ		Դ. ՅՈՒԽԱՆՅԱՆ
ՆԳԻ		
ՆԱԽԱԳԾԵՑ		Գ. ՓՈՔՐԻԿՅԱՆ
ՍՏՈՒԳԵՑ		

ԹԵՐԹ	ԹԵՐԹԵՐ	ԱԼԲՈՄ
10	24	3

ՄԱՍՇՏԱԲ

ՀԱՏԱԿԱԳԻԾ Մ 1:25

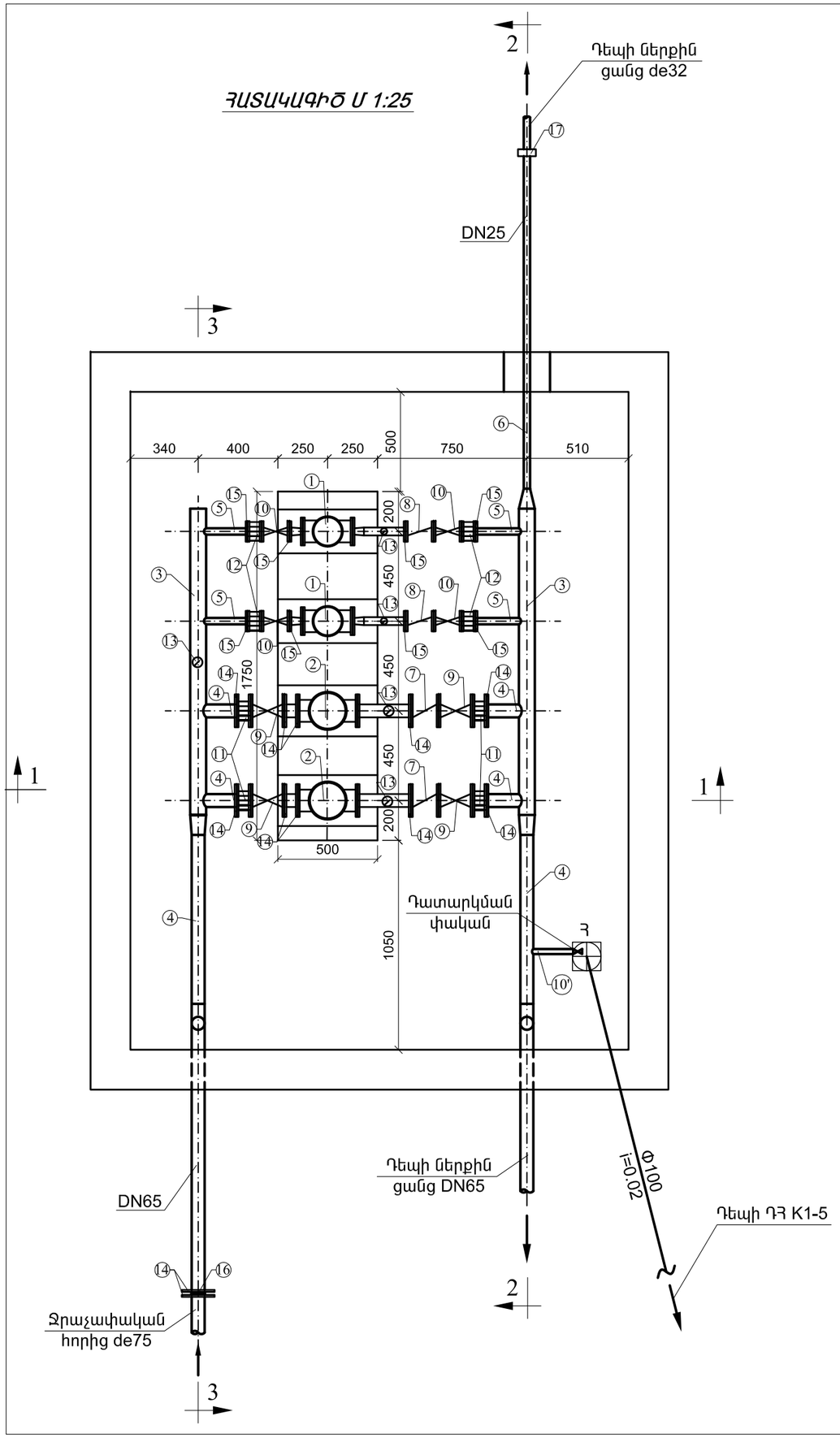

Պոմպակայանի աշխատանքային ծավալներ

Հ/Հ	ԱՆՎԱՆՈՒՄԸ	ՉԱՓՄԱՆ ՄԻԱՎՈՐԸ	ՔԱՆԱԿԸ	ԾԱՆՈԹ.
1	ՊՈՄՊԱՅԻՆ ԱԳՐԵԳԱՏ Q=0.8L/վ, H=19Մ, N= 0.5ԿՎՏ	ԿՈՄՊ.	2	1 աշխատող 1 պահուստ.
2	ՊՈՄՊԱՅԻՆ ԱԳՐԵԳԱՏ Q=3.3L/վ, H=27Մ, N= 2.5ԿՎՏ	ԿՈՄՊ.	2	1 աշխատող 1 պահուստ.
3	ՊՈՂՊԱՏԵ (St) ԷԼ. ԵՌԱԿՑՎՈՂ ԽՈՂՈՎԱԿՆԵՐ DN89x3	ԳԾՄ	3.4	ГОСТ 10704-91
4	ՊՈՂՊԱՏԵ (St) ԷԼ. ԵՌԱԿՑՎՈՂ ԽՈՂՈՎԱԿՆԵՐ DN76x2.8	ԳԾՄ	9.6	ГОСТ 10704-91
5	ՊՈՂՊԱՏԵ (St) ԷԼ. ԵՌԱԿՑՎՈՂ ԽՈՂՈՎԱԿՆԵՐ DN45x2.2	ԳԾՄ	1.3	ГОСТ 10704-91
6	ՊՈՂՊԱՏԵ (St) ԷԼ. ԵՌԱԿՑՎՈՂ ԽՈՂՈՎԱԿՆԵՐ DN32x2.2	ԳԾՄ	1.8	ГОСТ 10704-91
7	ՀԱԿԱԴԱՐՁ ԿԱՓՈՒՅՐ DN65, PN = 1.6 ՄՊա	ՀԱՏ	2	
8	ՀԱԿԱԴԱՐՁ ԿԱՓՈՒՅՐ DN40, PN = 1.6 ՄՊա	ՀԱՏ	2	
9	ՍՈՂՆԱԿ DN65, PN = 1.0 ՄՊա	ՀԱՏ	4	
10	ՍՈՂՆԱԿ DN40, PN = 1.0 ՄՊա	ՀԱՏ	4	
10՛	ՓԱԿԱՆ DN25, PN = 1.0 ՄՊա	ՀԱՏ	1	
11	ԿՑԱԾՈՒՐԹԱՅԻՆ ՃԿՈՒՆ ՆԵՐԴԻՐ, DN 65 PN = 1.0 ՄՊա	ՀԱՏ	4	
12	ԿՑԱԾՈՒՐԹԱՅԻՆ ՃԿՈՒՆ ՆԵՐԴԻՐ, DN 40 PN = 1.0 ՄՊա	ՀԱՏ	4	
13	ՄԱՆՈՄԵՏՐ, Φ15 ՓԱԿԱՆՈՎ	ՀԱՏ	5	
14	ՊՈՂՊԱՏԵ (St) ԿՑԱԾՈՒՐԹ, DN 65 PN = 1.0 ՄՊա	ՀԱՏ	14	
15	ՊՈՂՊԱՏԵ (St) ԿՑԱԾՈՒՐԹ, DN 40 PN = 1.0 ՄՊա	ՀԱՏ	8	
16	ՊՈԼԻԷԹԻԼԵՆԵ (PE) ՄԻՋԱԴԻՐ de75	ՀԱՏ	1	
17	ՄԵՏԱՂԱԿԱՆ de32xDN25 ՊԱՐՈՒՐԱԿՈՎ ԿՑՈՐԴԻՉԻ ՄՈՆՏԱԺՈՒՄ	ՀԱՏ	1	
18	ՊՈՂՊԱՏԵ (St) ԱՆՑՈՒՄ, DN 80x65 PN = 1.0 ՄՊա	ՀԱՏ	2	
19	ՊՈՂՊԱՏԵ (St) ԱՆՑՈՒՄ, DN 80x25 PN = 1.0 ՄՊա	ՀԱՏ	1	
20	ՊՈՂՊԱՏԵ (St) ԱՆՑՈՒՄ, DN 32x40 PN = 1.0 ՄՊա	ՀԱՏ	4	
21	ՊՈՂՊԱՏԵ Φ15 ԽՈՂՈՎԱԿԱԿՏՈՐ ՄԻԱԿՈՂՄԱՆԻ ԱՐՏԱՔԻՆ ՊԱՐՈՒՐԱԿՈՎ, L=20սմ	ՀԱՏ	5	
22	ՀՈՍԱԿ Φ100	ՀԱՏ	1	
23	Φ100 ԿՈՅՈՒՂՈՒ ՊՈԼԻՊՐՈՊԻԼԵՆԵ ԽՈՂՈՎԱԿ	ԳԾՄ	1.8	
24	DN15-80 ՊՈՂՊԱՏԵ ԽՈՂՈՎԱԿՆԵՐԻ ԵՎ ՁԵՎԱՎՈՐ ՄԱՍԵՐԻ ՅՈՒՂԱՆԵՐԿՈՒՄ	$Մ^2$	4.0	
25	ՊՈՂՊԱՏԵ ԽՈՂՈՎԱԿՆԵՐԻ ՄԻԱՑՈՒՄ ԷԼ. ԵՌԱԿՑՄԱՄԲ	ՏԵՂ	8	

ԾԱՆՈԹՈՒԹՅՈՒՆ

- ՊՈՄՊԱԿԱՅԱՆԻ ԷԼԵԿՏՐԱՍՆՈՒՑՄԱՆ ԳԾԱԳՐԵՐԸ ՏԵՍ ԲԱԺԻՆ ԷՄ:
- ՊՈՄՊԱԿԱՅԱՆԻ ՇԻՆԱՐԱՐԱԿԱՆ ԳԾԱԳՐԵՐԸ ՏԵՍ ԹԵՐԹ ՋՋ13-15:

ՊԱՏՎԻՐԱՏՈՒ

ՀՀ ԱՆ «ՀԻՎԱՆԴՈՒԹՅՈՒՆՆԵՐԻ ՎԵՐԱՀՍԿՄԱՆ ԵՎ ԿԱՆԽԱՐԳԵԼՄԱՆ ԱԶԳԱՅԻՆ ԿԵՆՏՐՈՆ» ՊՈԱԿ

ՆԱԽԱԳԾՈՂ

«ՄՈՆՈԳՐԱՖ» ՄՊԸ
ԼԻՑԵՆԶԻԱ 15827
ՀԱՍՑԵ՝ Ք. ԵՐԵՎԱՆ, Մ. ԽՈՐԵՆԱՑՈՒ 70
Է.Փ.՝ monograph.architects@gmail.com
ՀԵՌ.՝ +(37499) 11 21 11

ՆԱԽԱԳԾԻ ԾԱԾԿԱԳԻՐ

Մ-14/04

ՕԲՅԵԿՏԻ ԱՆՎԱՆՈՒՄԸ

ՀՀ ԱՆ «ՀՎԿԱԿ» ՊՈԱԿ-Ի ՀԵՐԱՑԻ 12 ՀԱՍՑԵԻ ԼԱԲՈՐԱՏՈՐ և ՎԱՐՉԱԿԱՆ ՇԵՆՔԵՐԻ ՎԵՐԱԿԱՌՈՒՑՄԱՆ ՆԱԽԱԳԻԾ

ԾԱՆՈԹՈՒԹՅՈՒՆՆԵՐ

Հ/Հ	ԱՄՍԱԹԻՎ	ՆԿԱՐԱԳՐՈՒԹՅՈՒՆ

ԳԾԱԳՐԻ ԱՆՎԱՆՈՒՄԸ

ՊՈՄՊԱԿԱՅԱՆԻ ՀԱՏԱԿԱԳԻԾ, ԱՇԽԱՏԱՆՔՆԱՅԻՆ ԾԱՎԱԼՆԵՐ

ՀԱՏԱՐԸ	ԱՄՍԱԹԻՎ
ՋՋ - 11	16.04.2015
	ՓՈՓՈԽՎԱԾ

ՆԳԾ		Դ. ՅՈՒԽԱՆՅԱՆ
ՆԳԻ		
ՆԱԽԱԳԾԵՑ		Գ. ՓՈՔՐԻԿՅԱՆ
ՍՏՈՒԳԵՑ		

ԹԵՐԹ	ԹԵՐԹԵՐ	ԱԼԲՈՄ
11	24	3

ՄԱՍՇՏԱԲ 1:25

ԿՏՐՎԱԾՔ 1-1
Մ 1:25

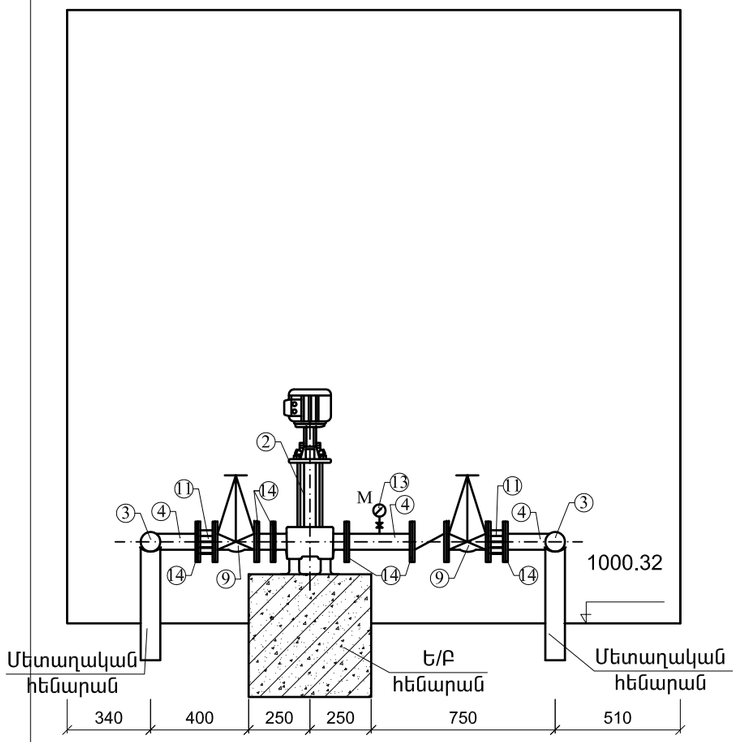

ԿՏՐՎԱԾՔ 2-2
Մ 1:25

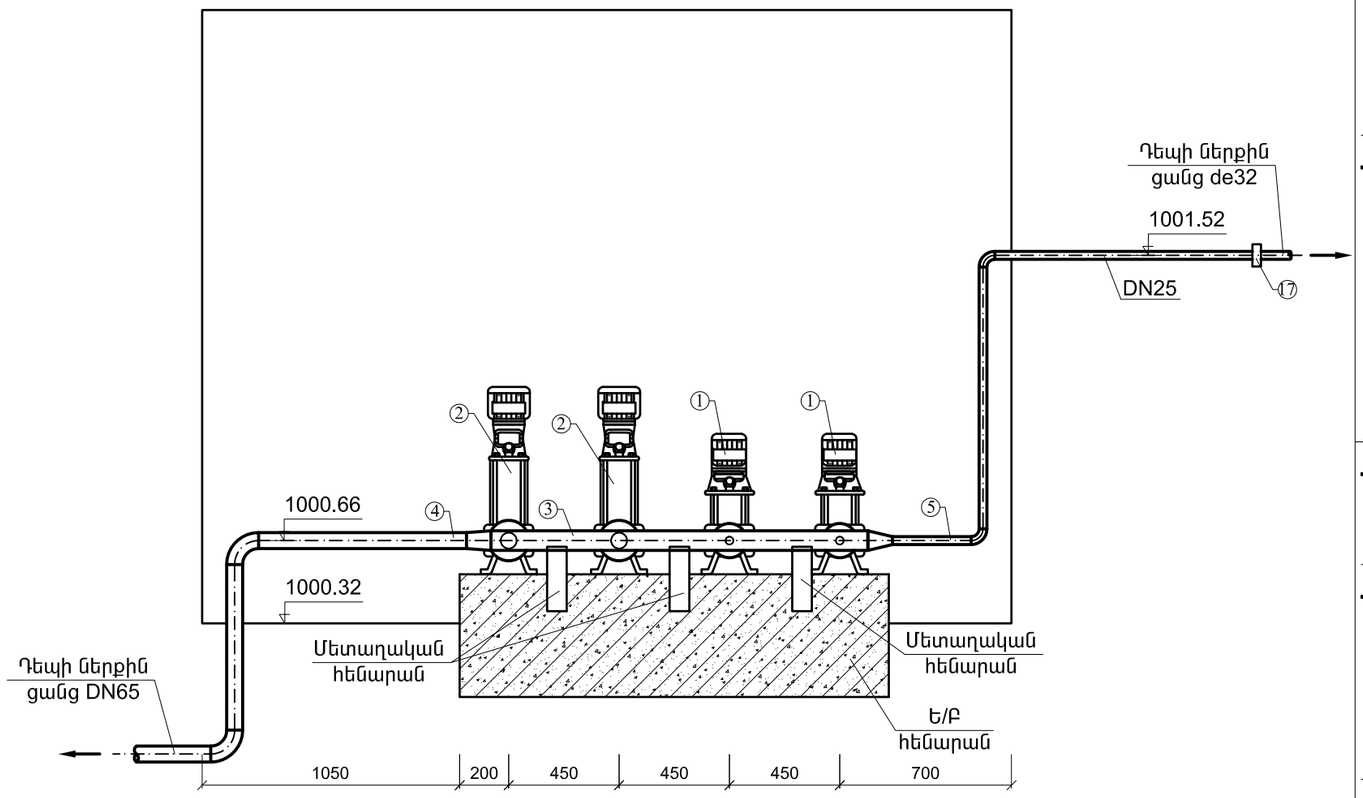

ԿՏՐՎԱԾՔ 3-3
Մ 1:25

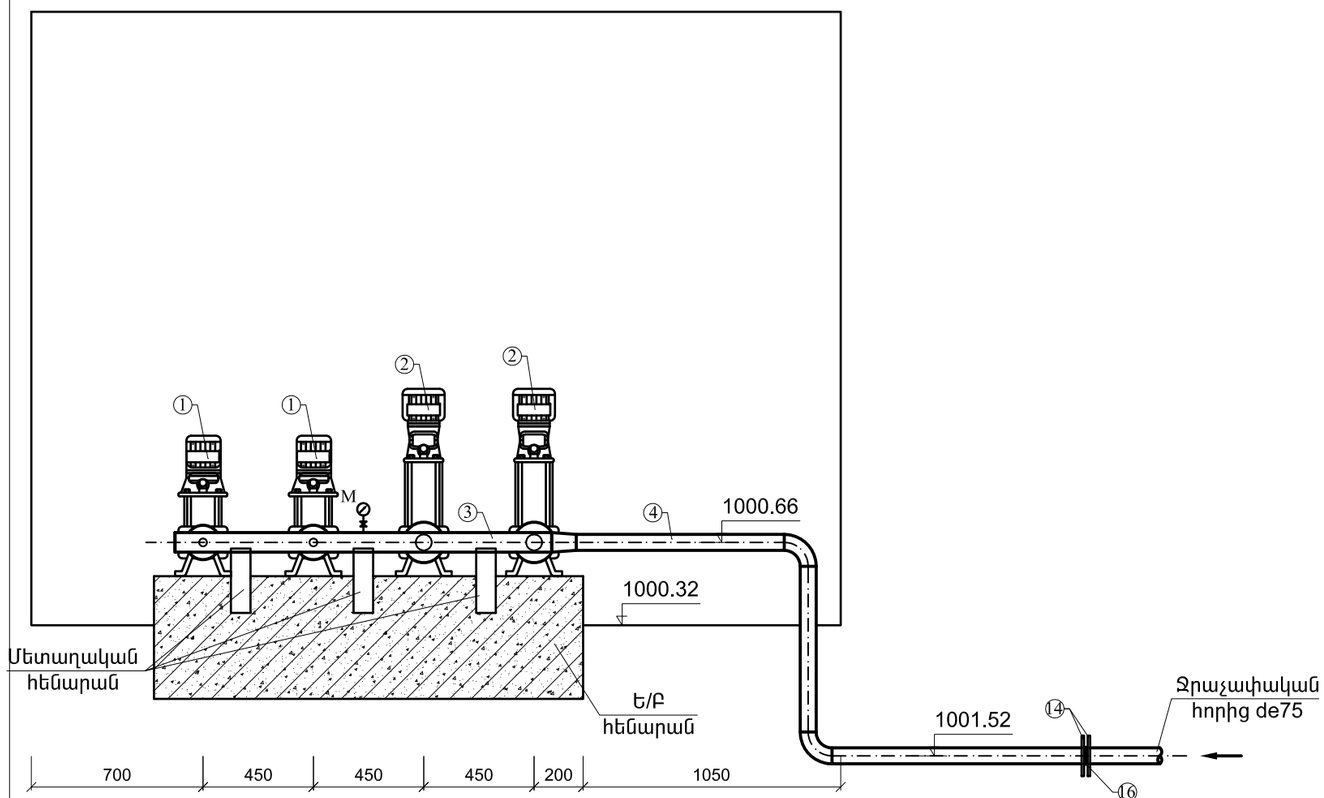

ՃԱՆՈԹՈՒԹՅՈՒՆ

- ՊՈՄՊԱԿԱՅԱՆԻ ԷԼԵԿՏՐԱՍՆՈՒՑՄԱՆ ԳԾԱԳՐԵՐԸ ՏԵՍ ԲԱԺԻՆ ԷՄ:
- ՊՈՄՊԱԿԱՅԱՆԻ ՇԻՆԱՐԱՐԱԿԱՆ ԳԾԱԳՐԵՐԸ ՏԵՍ ԹԵՐԹ ՋՋ13-15:

ՊԱՏՎԻՐԱՏՈՒ

ՀՀ ԱՆ «ՀԻՎԱՆԴՈՒԹՅՈՒՆՆԵՐԻ ՎԵՐԱՀՍԿՄԱՆ ԵՎ ԿԱՆԽԱՐԳԵԼՄԱՆ ԱԶԳԱՅԻՆ ԿԵՆՏՐՈՆ» ՊՈԱԿ

ՆԱԽԱԳԾՈՂ

MONOGRAPH
«ՄՈՆՈԳՐԱՖ» ՍՊԸ
ԼԻՑԵՆԶԻԱ 15827
ՀԱՍՑԵ՝ Ք. ԵՐԵՎԱՆ, Մ. ԽՈՐԵՆԱՑՈՒ 70
ԷԼ. ՀԱՍՑԵ՝ monograph.architects@gmail.com
ՀԵՌ.՝ +(37499) 11 21 11

ՆԱԽԱԳԾԻ ԾԱԾԿԱԳԻՐ

Մ-14/04

ՕԲՅԵԿՏԻ ԱՆՎԱՆՈՒՄԸ

ՀՀ ԱՆ «ՀՎԿԱԿ» ՊՈԱԿ-Ի ՀԵՐԱՑԻ 12 ՀԱՍՑԵԻ ԼԱԲՈՐԱՏՈՐ և ՎԱՐՉԱԿԱՆ ՇԵՆՔԵՐԻ ՎԵՐԱԿԱՌՈՒՑՄԱՆ ՆԱԽԱԳԻԾ

ՃԱՆՈԹՈՒԹՅՈՒՆՆԵՐ

Հ/Հ	ԱՄՍԱԹԻՎ	ՆԿԱՐԱԳՐՈՒԹՅՈՒՆ

ԳԾԱԳՐԻ ԱՆՎԱՆՈՒՄԸ

ԿՏՐՎԱԾՔ 1-1, 2-2, 3-3

ՀԱՄԱՐԸ		ԱՄՍԱԹԻՎ
ՋՋ - 12		16.04.2015
		ՓՈՓՈԽՎԱԾ
ՆԳՓ		Դ. ՅՈՒԽԱՆՅԱՆ
ՆԳԻ		
ՆԱԽԱԳԾԵՑ		Գ. ՓՈՔՐԻԿՅԱՆ
ՍՏՈՒԳԵՑ		

ԹԵՐԹ	ԹԵՐԹԵՐ	ԱԼԲՈՄ
12	24	3

ՄԱՍՇՏԱԲ 1:25

Հիմքի հատակագիծը -0,50 նիշի վրա

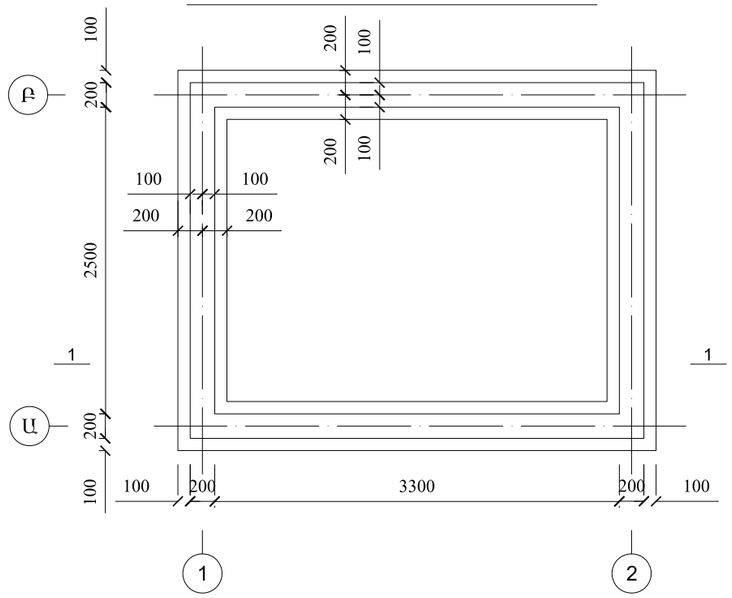

Հանգույց Հ - 1

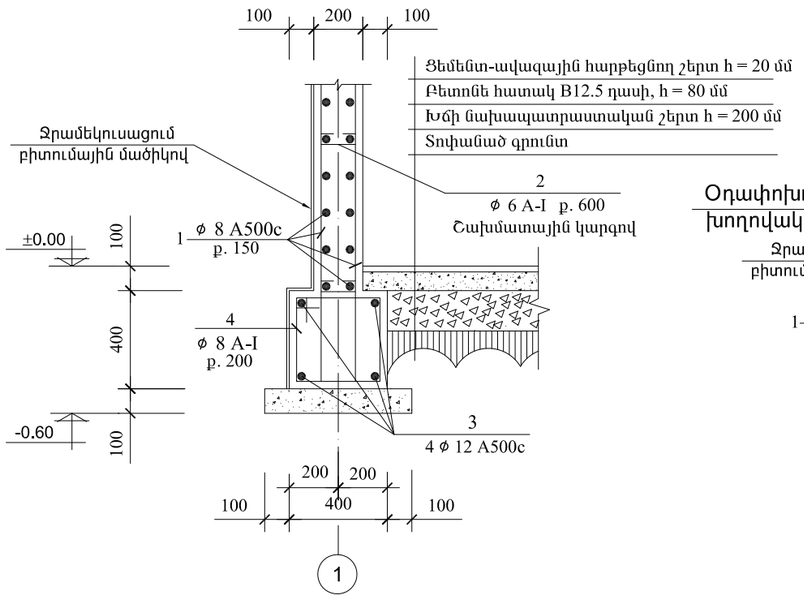

Հանգույց Հ - 2

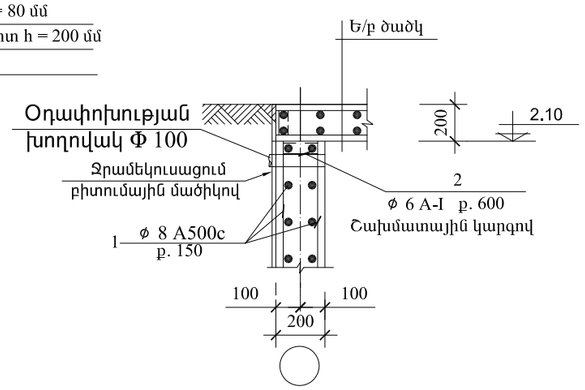

Պատի անկյան ամրանավորման հանգույց

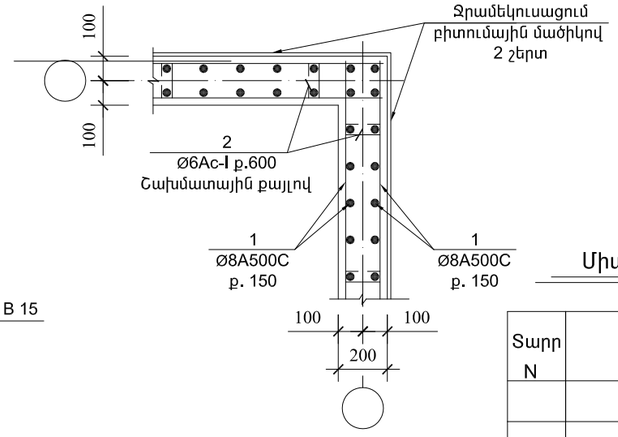

Կտրվածք 1 - 1

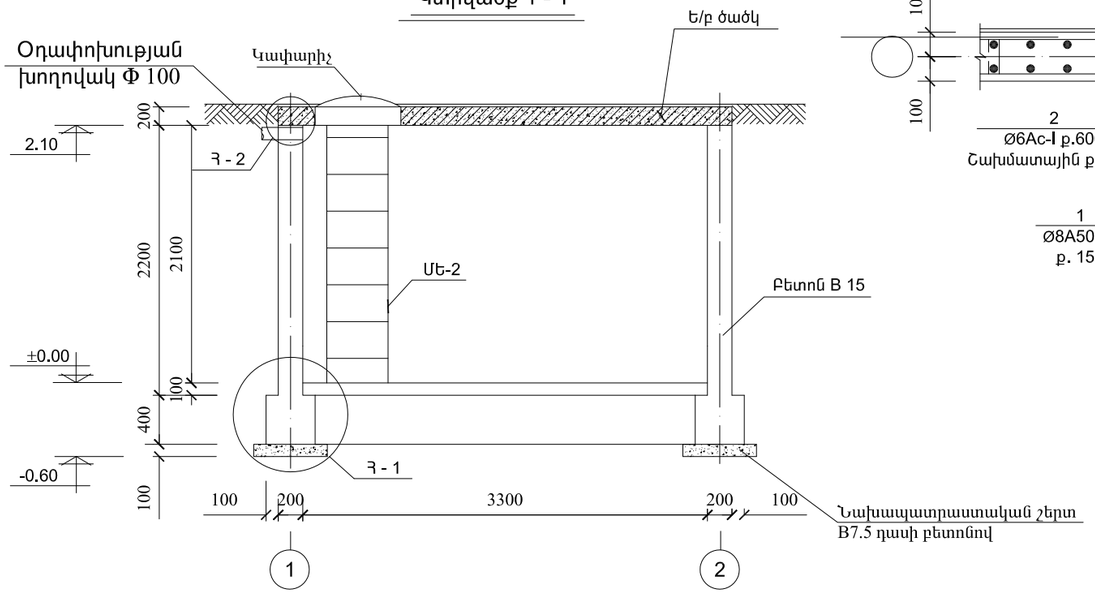

Ճանոթություն

1. Կոնստրուկցիաների նյութը՝ բետոն B15 դասի բազալտի խճով և կվարցային ավազով
2. Տվյալ թերթը նայել ՋՋ - 14, 15 թերթերի հետ համատեղ
3. Խճի նախապատրաստական շերտի ծավալը V = 1.43 խմ
4. Ցեմենտավազային հարթեցնող շերտի մակերեսը՝ S = 7.4 քմ
5. Պատերի արտաքին մակերեսների երկշերտ բիտումե մածիկով ջրամեկուսացման մակերեսը՝ S = 36.0 քմ

Ձողերի մասնագիր

Դիրք	Էսքիզ
2	280
4	360 + 75 ; 360 ; 795

Միաձույլ կոնստրուկցիաների տարրերի մասնագիրը

Տարր N	Ն Շ Ա Ն Ա Կ Ո Ւ Մ Ը		Քանակը հատ	Ծանոթություն
	Ե/Բ - 2.5x3.3			
	Միաձույլ ե/բ պատ			
1	Φ 8 A 500c	ГОСТ 5781 - 82 ΣL = 832.8 մ	-	329.0 կգ
2	Φ 6 A I	ГОСТ 5781 - 82 L = 280 մմ	120	7.5 կգ
	Բետոն B 15			5.50 մ^3
	Պողպատե պատյան DN50 L=200մմ		1	
	Բիտումե մածիկով ներծծված խծուծ			0.003 մ^3
	Ցեմենտավազային շաղախ			0.003 մ^3
	Օդափոխության խողովակ Φ 108x3	ГОСТ 10704 - 91 L = 1200 մմ	1	
	Միաձույլ ե/բ հիմք			
3	Φ 12 A 500c	ГОСТ 5781 - 82 ΣL = 56.0 մ	-	49.73կգ
4	Φ 8 A I	ГОСТ 5781 - 82 L = 1590 մմ	56	35.2 կգ
	Բետոն B 15			2.0 մ^3
	Նախապատրաստական շերտ B 7.5 դասի			0.74 մ^3

ՊԱՏՎԻՐԱՏՈՒ

ՀՀ ԱՆ «ՀԻՎԱՆԴՈՒԹՅՈՒՆՆԵՐԻ ՎԵՐԱՀՍԿՄԱՆ ԵՎ ԿԱՆԽԱՐԳԵԼՄԱՆ ԱԶԳԱՅԻՆ ԿԵՆՏՐՈՆ» ՊՈԱԿ

ՆԱԽԱԳԾՈՂ

«ՄՈՆՈԳՐԱՖ» ՍՊԸ
ԼԻՑԵՆԶԻԱ 15827
ՀԱՍՑԵ՝ Ք. ԵՐԵՎԱՆ, Ս. ԽՈՐԵՆԱՑՈՒ 70
ԷԼ. ՀԱՍՑԵ՝ monograph.architects@gmail.com
ՀԵՌ.՝ +(37499) 11 21 11

ՆԱԽԱԳԾԻ ԾԱԾԿԱԳԻՐ

Մ-14/04

ՕԲՅԵԿՏԻ ԱՆՎԱՆՈՒՄԸ

ՀՀ ԱՆ «ՀՎԿԱԿ» ՊՈԱԿ-Ի ՀԵՐԱՑԻ 12 ՀԱՍՑԵԻ ԼԱԲՈՐԱՏՈՐ և ՎԱՐՉԱԿԱՆ ՇԵՆՔԵՐԻ ՎԵՐԱԿԱՌՈՒՑՄԱՆ ՆԱԽԱԳԻԾ

ԾԱՆՈԹՈՒԹՅՈՒՆՆԵՐ

Հ/Հ	ԱՄՍԱԹԻՎ	ՆԿԱՐԱԳՐՈՒԹՅՈՒՆ

ԳԾԱԳՐԻ ԱՆՎԱՆՈՒՄԸ

ՈՒՂԱՆԿՅՈՒՆ ԿՏՐՎԱԾՔԻ Ե/Բ ՄԻԱՁՈՒՅԼ ՀՈՐ 2.5*3.3*2.1

ՀԱՄԱՐԸ	ԱՄՍԱԹԻՎ
ՋՋ - 13	16.04.2015
	ՓՈՓՈԽՎԱԾ

ՆԳԵ		Դ. ՅՈՒԽԱՆՅԱՆ
ՆԳԻ		
ՆԱԽԱԳԾԵՑ		Գ. ՓՈՔՐԻԿՅԱՆ
ՍՏՈՒԳԵՑ		

ԹԵՐԹ	ԹԵՐԹԵՐ	ԱԼԲՈՄ
13	24	3

ՄԱՍՇՏԱԲ

Ե/Բ ծածկ

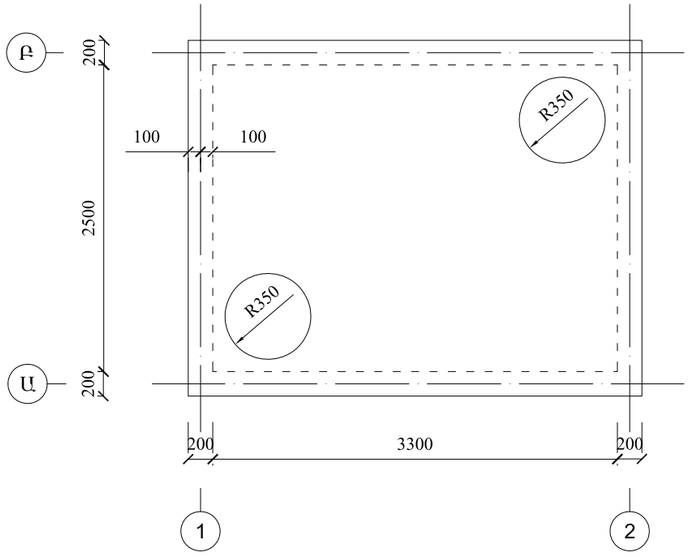

Հատակի հատակագիծը 0,00 նիշի վրա

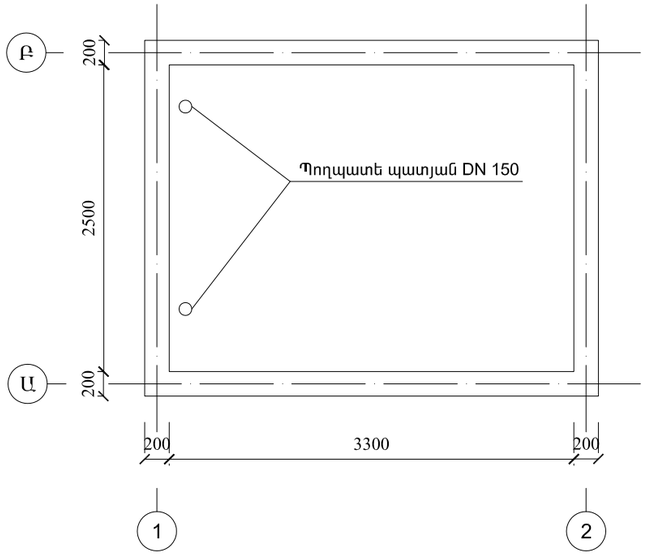

Միաձույլ կոնստրուկցիաների տարրերի մասնագիրը

Տարր N	ՆՇԱՆԱԿՈՒՄԸ	Քանակը հատ	Ծանրություն
	Ե/Բ - 2.5x3.3		
	Միաձույլ ե/բ ծածկ		
1	ϕ 12 A 500c ГОСТ 5781 - 82 ΣL = 283.0 մ	-	251.3կգ
2	ϕ 6 A I ГОСТ 5781 - 82 L = 280 մմ	48	3.0 կգ
3	ϕ 14 A 500c ГОСТ 5781 - 82 L = 1300 մմ	16	25.17կգ
	Բետոն B 15		2.15 մ^3
	Թուջե կափարիչ	2	
	Բետոնե հատակ B12.5		0.6 մ^3
	Պողպատե պատյան DN159x4 L=100մմ	2	
	Բիտումե մածիկով ներծծված խծուծ		0.001 մ^3
	Ցեմենտավազային շաղախ		0.001 մ^3

Ծածկի վերին գոտու ամրանավորում

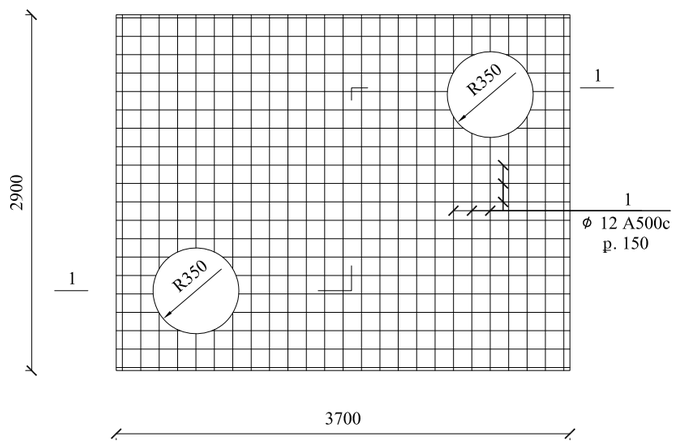

Ծածկի ներքին գոտու ամրանավորում

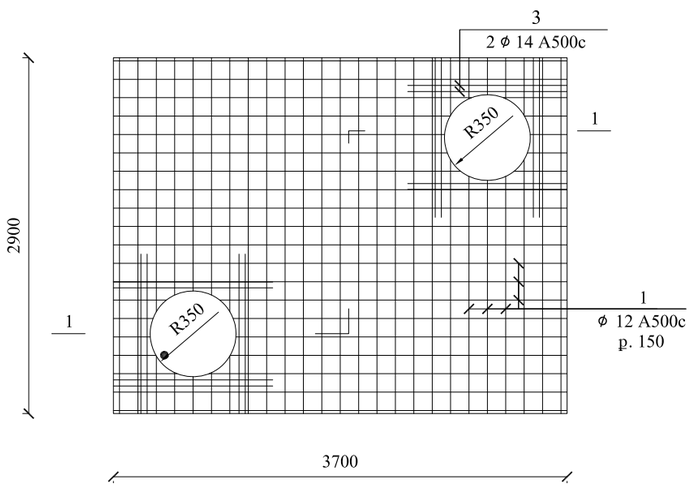

1 - 1

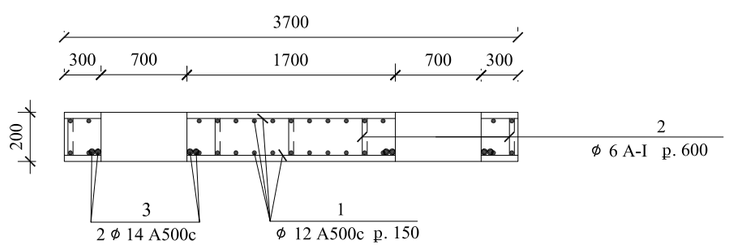

ՊԱՏՎԻՐԱՏՈՒ

ՀՀ ԱՆ «ՀԻՎԱՆԴՈՒԹՅՈՒՆՆԵՐԻ ՎԵՐԱՀՍԿՄԱՆ ԵՎ ԿԱՆԽԱՐԳԵԼՄԱՆ ԱԶԳԱՅԻՆ ԿԵՆՏՐՈՆ» ՊՈԱԿ

ՆԱԽԱԳԾՈՂ

MONOGRAPH
«ՄՈՆՈԳՐԱՖ» ՍՊԸ
ԼԻՑԵՆԶԻԱ 15827
ՀԱՍՑԵ՝ Ք. ԵՐԵՎԱՆ, Ս. ԽՈՐԵՆԱՑՈՒ 70
ԷԼ. ՀԱՍՑԵ՝ monograph.architects@gmail.com
ՀԵՌ.՝ +(37499) 11 21 11

ՆԱԽԱԳԾԻ ԾԱԾԿԱԳԻՐ

Մ-14/04

ՕԲՅԵԿՏԻ ԱՆՎԱՆՈՒՄԸ

ՀՀ ԱՆ «ՀՎԿԱԿ» ՊՈԱԿ-Ի ՀԵՐԱՑԻ 12 ՀԱՍՑԵԻ ԼԱԲՈՐԱՏՈՐ և ՎԱՐՉԱԿԱՆ ՇԵՆՔԵՐԻ ՎԵՐԱԿԱՌՈՒՑՄԱՆ ՆԱԽԱԳԻԾ

ԾԱՆՈԹՈՒԹՅՈՒՆՆԵՐ

Հ/Հ	ԱՄՍԱԹԻՎ	ՆԿԱՐԱԳՐՈՒԹՅՈՒՆ

ԳԾԱԳՐԻ ԱՆՎԱՆՈՒՄԸ

Ե/Բ ԾԱԾԿԻ ԱՇԽԱՏԱՆՔԱՅԻՆ ԳԾԱԳՐԵՐ

ՀԱՄԱՐԸ	ԱՄՍԱԹԻՎ
ԶԶ - 14	16.04.2015
	ՓՈՓՈԽՎԱԾ

ՆԳԾ		Դ. ՅՈՒԽԱՆՅԱՆ
ՆԳԻ		
ՆԱԽԱԳԾԵՑ		Գ. ՓՈՔՐԻԿՅԱՆ
ՍՏՈՒԳԵՑ		

ԹԵՐԹ	ԹԵՐԹԵՐ	ԱԼԲՈՄ
14	24	3

ՄԱՍՇՏԱԲ

Մետաղական ելարան ՄԵ-1

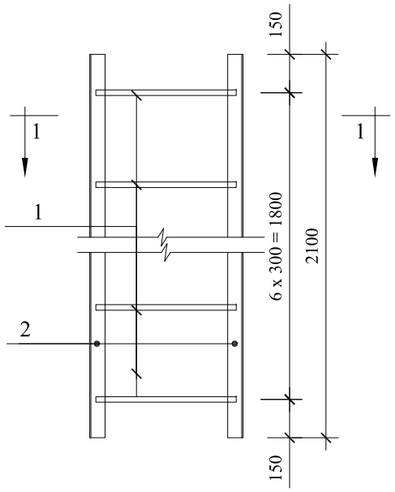

1 - 1

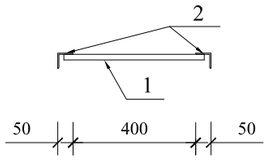

Մետաղական կոնստրուկցիաների տարրերի մասնագիր

Տարր N	Ն Շ Ա Ն Ա Կ Ո Ւ Մ Ը	Քանակը հատ	Ծանոթություն
	Մետաղական ելարան ՄԵ - 1	2	38.2կգ
1	⌀ 18 A 500c □□□□ 5781 - 82 L = 450 մմ	14	12.6կգ
2	L 50 x 4 □□□□ 8509 - 86 L = 2100 մմ	4	25.6կգ
	Ե/Բ Հենարան		
3	⌀ 8 A I □□□□ 5781 - 82 ΣL = 26.0մ	-	10.27կգ
4	⌀ 8 A I □□□□ 5781 - 82 ΣL = 12.0մ	-	4.74կգ
	Բետոն B 15		0.44 մ^3
	Մետաղական Հենարան		
5	Մետաղական խողովակ DN89x4 L=250մմ	6	
6	Մետաղական խողովակ DN100x4 L=200մմ	6	

Հ/Հ	Աշխատանքների անվանումը	Չափման միավ.	Քանակը
	ՀՈՂԱՅԻՆ ԱՇԽԱՏԱՆՔՆԵՐ		
1	Փոսորակի մշակում IV կարգի գրունտներում ձեռքով, բարձելով ա/մ և տեղափոխելով 13կմ հեռ.վրա	մ^3	5.20
2	Փոսորակի մշակում III կարգի գրունտներում ձեռքով, բարձելով ա/մ և տեղափոխելով 13կմ հեռ.վրա	մ^3	10.40
3	Փոսորակի մշակում III կարգի գրունտներում ձեռքով, կողալիցքով	մ^3	10.50
4	Փոսորակի ետլիցք կողալիցքի մշակված գրունտներից, տոփանումով	մ^3	10.50

Ե/Բ Հենարան

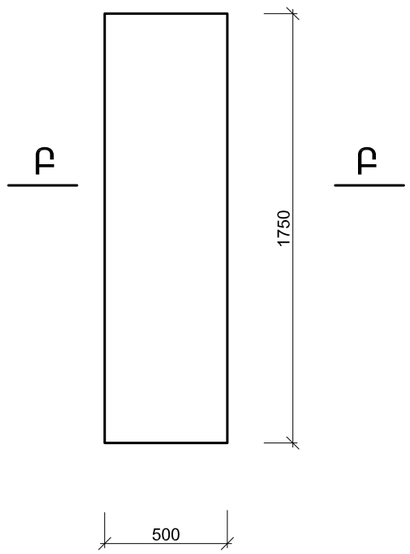

Բ - Բ

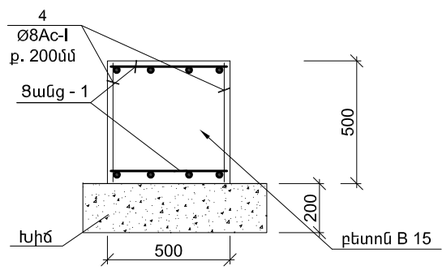

ՄԵՏԱՂԱԿԱՆ ՀԵՆԱՐԱՆ

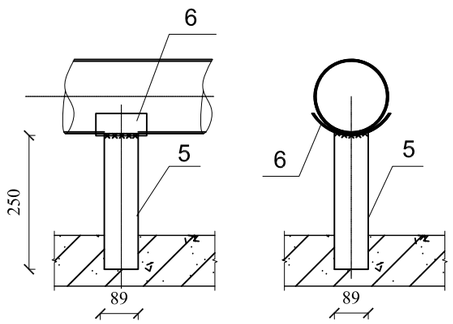

ՑԱՆՑ - 1

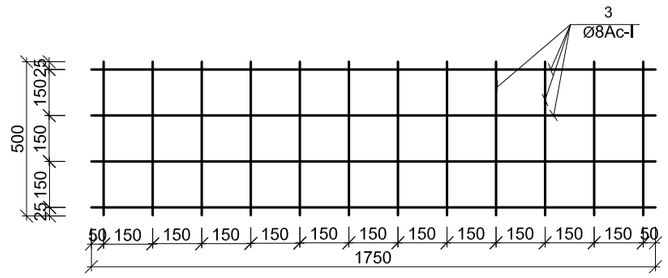

ՊԱՏՎԻՐԱՏՈՒ

ՀՀ ԱՆ «ՀԻՎԱՆԴՈՒԹՅՈՒՆՆԵՐԻ ՎԵՐԱՀՍԿՄԱՆ ԵՎ ԿԱՆԽԱՐԳԵԼՄԱՆ ԱԶԳԱՅԻՆ ԿԵՆՏՐՈՆ» ՊՈԱԿ

ՆԱԽԱԳԾՈՂ

MONOGRAPH
«ՄՈՆՈԳՐԱՖ» ՍՊԸ
ԼԻՑԵՆԶԻԱ 15827
ՀԱՍՑԵ՝ Ք. ԵՐԵՎԱՆ, Ս. ԽՈՐԵՆԱՑՈՒ 70
ԷԼ. ՀԱՍՑԵ՝ monograph.architects@gmail.com
ՀԵՌ.՝ +(37499) 11 21 11

ՆԱԽԱԳԾԻ ԾԱԾԿԱԳԻՐ

Մ-14/04

ՕԲՅԵԿՏԻ ԱՆՎԱՆՈՒՄԸ

ՀՀ ԱՆ «ՀՎԿԱԿ» ՊՈԱԿ-Ի ՀԵՐԱՑԻ 12 ՀԱՍՑԵԻ ԼԱԲՈՐԱՏՈՐ և ՎԱՐՉԱԿԱՆ ՇԵՆՔԵՐԻ ՎԵՐԱԿԱՌՈՒՑՄԱՆ ՆԱԽԱԳԻԾ

ԾԱՆՈԹՈՒԹՅՈՒՆՆԵՐ

Հ/Հ	ԱՄՍԱԹԻՎ	ՆԿԱՐԱԳՐՈՒԹՅՈՒՆ

ԳԾԱԳՐԻ ԱՆՎԱՆՈՒՄԸ

ԵԼԱՐԱՆՆԵՐԻ ԵՎ ՀԵՆԱՐԱՆՆԵՐԻ ԳԾԱԳՐԵՐ ԵՎ ՄԱՍՆԱԳՐԵՐ

ՀԱՄԱՐԸ		ԱՄՍԱԹԻՎ
ԶԶ - 15		16.04.2015
		ՓՈՓՈԽՎԱԾ
ՆԳԾ		Դ. ՅՈՒԽԱՆՅԱՆ
ՆԳԻ		
ՆԱԽԱԳԾԵՑ		Գ. ՓՈՔՐԻԿՅԱՆ
ՍՏՈՒԳԵՑ		

ԹԵՐԹ	ԹԵՐԹԵՐ	ԱԼԲՈՄ
15	24	3

ՄԱՍՇՏԱԲ

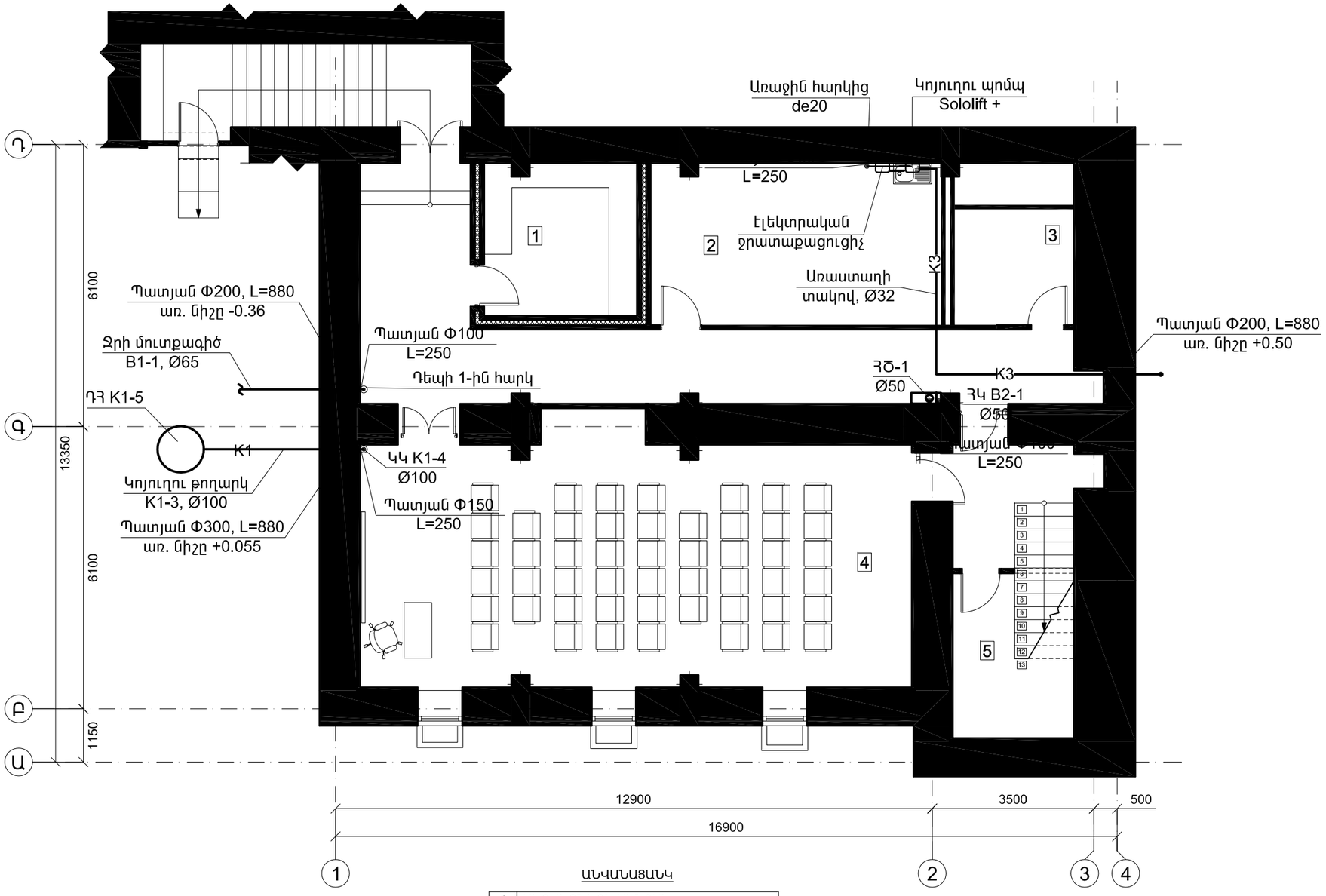

ԱՆՎԱՆԱՑԱՆԿ

1	ՍԵՐՎԵՐՆԵՐԻ ՍԵՆՅԱԿ
2	ԽՈՀԱՆՈՑ
3	ԷԼ. ՎԱՀԱՆԱԿՆԵՐԻ ՍԵՆՅԱԿ
4	ԽՈՐՀՐԴԱԿՑՈՒԹՅՈՒՆՆԵՐԻ ԴԱՀԼԻՃ
5	ՊԱՀԵՍՏ

ՊԱՏՎԻՐԱՏՈՒ

ՀՀ ԱՆ «ՀԻՎԱՆԴՈՒԹՅՈՒՆՆԵՐԻ ՎԵՐԱՀՍԿՄԱՆ ԵՎ ԿԱՆԽԱՐԳԵԼՄԱՆ ԱԶԳԱՅԻՆ ԿԵՆՏՐՈՆ» ՊՈԱԿ

ՆԱԽԱԳԾՈՂ

MONOGRAPH
«ՄՈՆՈԳՐԱՖ» ՍՊԸ
ԼԻՑԵՆԶԻԱ 15827
ՀԱՍՑԵ՝ Ք. ԵՐԵՎԱՆ, Մ. ԽՈՐԵՆԱՑՈՒ 70
ԷԼ. ՀԱՍՑԵ՝ monograph.architects@gmail.com
ՀԵՌ.՝ +(37499) 11 21 11

ՆԱԽԱԳԾԻ ԾԱԾԿԱԳԻՐ

Մ-14/04

ՕԲՅԵԿՏԻ ԱՆՎԱՆՈՒՄԸ

ՀՀ ԱՆ «ՀՎԿԱԿ» ՊՈԱԿ-Ի ՀԵՐԱՑԻ 12 ՀԱՍՑԵԻ ԼԱԲՈՐԱՏՈՐ և ՎԱՐՉԱԿԱՆ ՇԵՆՔԵՐԻ ՎԵՐԱԿԱՌՈՒՑՄԱՆ ՆԱԽԱԳԻԾ

ԾԱՆՈԹՈՒԹՅՈՒՆՆԵՐ

Հ/Հ	ԱՄՍԱԹԻՎ	ՆԿԱՐԱԳՐՈՒԹՅՈՒՆ

ԳԾԱԳՐԻ ԱՆՎԱՆՈՒՄԸ

ՆԿՈՒՂԱՅԻՆ ՀԱՐԿԻ ՀԱՏԱԿԱԳԻԾ ԶՐԱՄԱՏԱԿԱՐԱՐՄԱՆ ԵՎ ԶՐԱՀԵՌԱՑՄԱՆ ՑԱՆՑԵՐՈՎ 1-ԻՆ Մ/Շ

ՀԱՄԱՐԸ	ԱՄՍԱԹԻՎ
ԶԶ - 16	16.04.2015
	ՓՈՓՈԽՎԱԾ

ՆԳԵ		Դ. ՅՈՒԽԱՆՅԱՆ
ՆԳԻ		
ՆԱԽԱԳԾԵՑ		Գ. ՓՈՔՐԻԿՅԱՆ
ՍՏՈՒԳԵՑ		

ԹԵՐԹ	ԹԵՐԹԵՐ	ԱԼԲՈՄ
16	24	3

ՄԱՍՇՏԱԲ

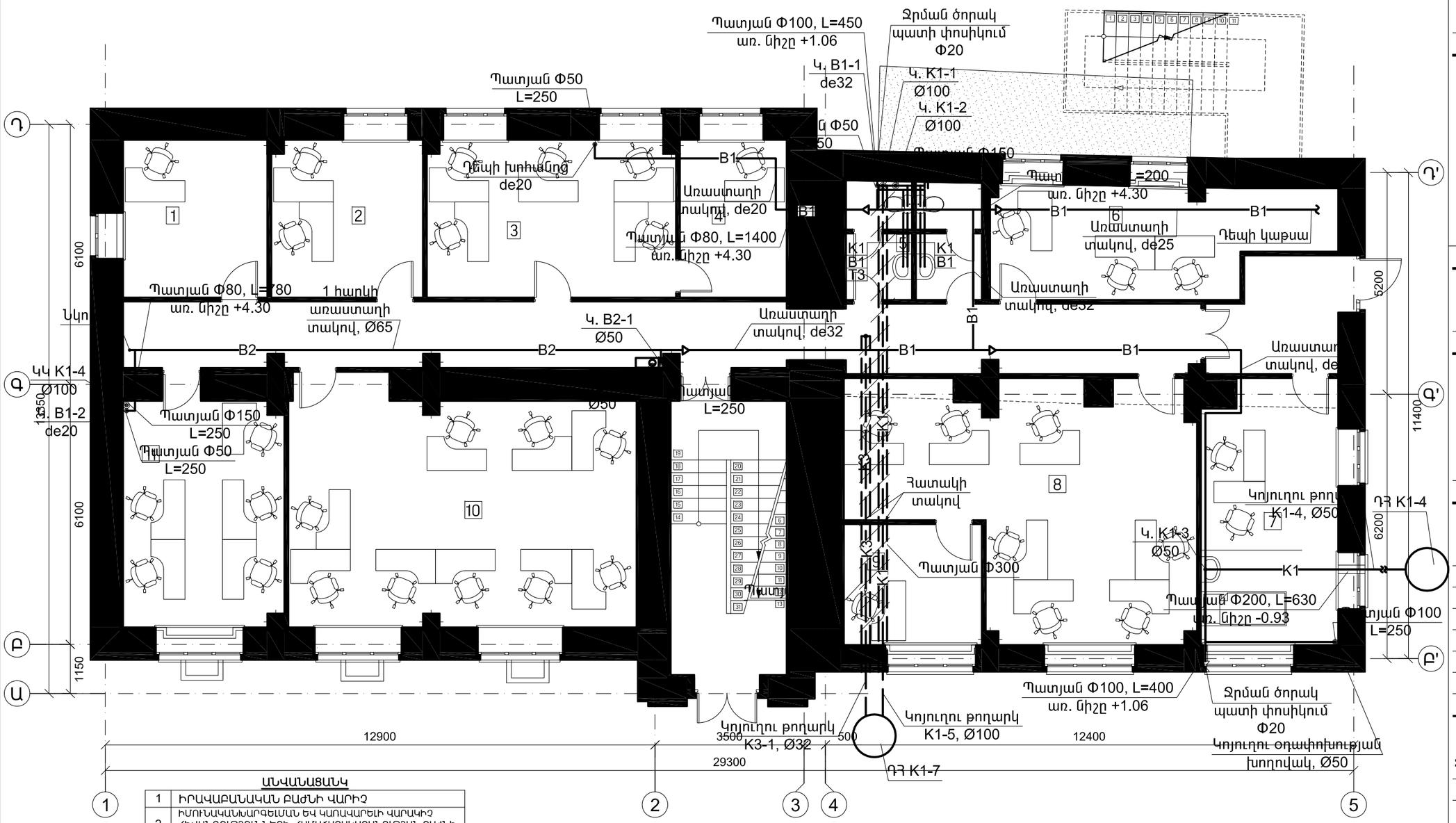

ԱՆՎԱՆԱՑԱՆԿ

1	ԻՐԱՎԱԲԱՆԱԿԱՆ ԲԱԺՆԻ ՎԱՐԻՉ
2	ԻՄՈՒՆԱԿԱՆԽԱՐԳԵԼՄԱՆ ԵՎ ԿԱՌԱՎԱՐԵԼԻ ՎԱՐԱԿԻՉ ՀԻՎԱՆԴՈՒԹՅՈՒՆՆԵՐԻ ՀԱՄԱՃԱՐԱԿԱԲԱՆՈՒԹՅԱՆ ԲԱԺՆԻ ՎԱՐԻՉ
3	ՀԱՍԱՐԱԿԱՅՆՈՒԹՅԱՆ ՀԵՏ ԿԱՊԵՐԻ ԲԱԺԻՆ
4	ՀԱՍԱՐԱԿԱՅՆՈՒԹՅԱՆ ՀԵՏ ԿԱՊԵՐԻ ԲԱԺՆԻ ՊԵՏ
5	Ս/Հ
6	ԳԼԽԱՎՈՐ ՏՆՕՐԵՆԻ ԳԼԽԱՎՈՐ ԽՈՐՀՐԴԱԿԱՆ, ԳԼԽԱՎՈՐ ՏՆՕՐԵՆԻ ԽՈՐՀՐԴԱԿԱՆ ԵՎ ԱՇԽԱՏԱԿԱԶՄԻ ՂԵԿԱՎԱՐԻ ՏԵՂԱԿԱԼ
7	ԻՄՈՒՆԱԿԱՆԽԱՐԳԵԼՄԱՆ, ՃԱՆ. ՍՊԱՍԱՐԿՄԱՆ ԿԱԲԻՆԵՏ ԵՎ ՊՐՈՑԵԴՈՒՐԱՅԻՆ ՍԵՆՅԱԿ
8	ԻՆՏԵԳՐԱՑՎԱԾ ՀԱՄԱՃԱՐԱԿԱԲԱՆԱԿԱՆ ՀՍԿՈՂՈՒԹՅԱՆ ԵՎ ՈՒՍԿԵՐԻ ԿԱՌԱՎԱՐՄԱՆ ԲԱԺԻՆ
9	ԻՆՏԵԳՐԱՑՎԱԾ ՀԱՄԱՃԱՐԱԿԱԲԱՆԱԿԱՆ ՀՍԿՈՂՈՒԹՅԱՆ ԵՎ ՈՒՍԿԵՐԻ ԿԱՌԱՎԱՐՄԱՆ ԲԱԺԻՆ ՊԵՏ
10	ԻՄՈՒՆԱԿԱՆԽԱՐԳԵԼՄԱՆ ԵՎ ԿԱՌԱՎԱՐԵԼԻ ՎԱՐԱԿԻՉ ՀԻՎԱՆԴՈՒԹՅՈՒՆՆԵՐԻ ՀԱՄԱՃԱՐԱԿԱԲԱՆՈՒԹՅԱՆ ԲԱԺԻՆ
11	ԻՐԱՎԱԲԱՆԱԿԱՆ ԲԱԺԻՆ

ՊԱՏՎԻՐԱՏՈՒ

ՀՀ ԱՆ «ՀԻՎԱՆԴՈՒԹՅՈՒՆՆԵՐԻ ՎԵՐԱՀՍԿՄԱՆ ԵՎ ԿԱՆԽԱՐԳԵԼՄԱՆ ԱԶԳԱՅԻՆ ԿԵՆՏՐՈՆ» ՊՈԱԿ

ՆԱԽԱԳԾՈՂ

MONOGRAPH
«ՄՈՆՈԳՐԱՖ» ՍՊԸ
ԼԻՑԵՆԶԻԱ 15827
ՀԱՍՑԵ՝ Ք. ԵՐԵՎԱՆ, Ս. ԽՈՐԵՆԱՑՈՒ 70
ԷԼ. ՀԱՍՑԵ՝ monograph.architects@gmail.com
ՀԵՌ.՝ +(37499) 11 21 11

ՆԱԽԱԳԾԻ ԾԱԾԿԱԳԻՐ

Մ-14/04

ՕԲՅԵԿՏԻ ԱՆՎԱՆՈՒՄԸ

ՀՀ ԱՆ «ՀՎԿԱԿ» ՊՈԱԿ-Ի ՀԵՐԱՑԻ 12 ՀԱՍՑԵԻ ԼԱԲՈՐԱՏՈՐ և ՎԱՐՉԱԿԱՆ ՇԵՆՔԵՐԻ ՎԵՐԱԿԱՌՈՒՑՄԱՆ ՆԱԽԱԳԻԾ

ԾԱՆՈԹՈՒԹՅՈՒՆՆԵՐ

Հ/Հ	ԱՄՍԱԹԻՎ	ՆԿԱՐԱԳՐՈՒԹՅՈՒՆ

ԳԾԱԳՐԻ ԱՆՎԱՆՈՒՄԸ

ԱՌԱՋԻՆ ՀԱՐԿԻ ՀԱՏԱԿԱԳԻԾ ԶՐԱՄԱՏԱԿԱՐՄԱՆ ԵՎ ԶՐԱՀԵՌԱՑՄԱՆ ՑԱՆՑԵՐՈՎ 1-ԻՆ Մ/Շ

	ՀԱՄԱՐԸ	ԱՄՍԱԹԻՎ
ԶԶ - 17		16.04.2015
		ՓՈՓՈԽՎԱԾ
ՆԳԾ		Դ. ՅՈՒԽԱՆՅԱՆ
ՆԳԻ		
ՆԱԽԱԳԾԵՑ		Գ. ՓՈՔՐԻԿՅԱՆ
ՍՏՈՒԳԵՑ		

ԹԵՐԹ	ԹԵՐԹԵՐ	ԱԼԲՈՄ
17	24	3

ՄԱՍՇՏԱԲ 1:100

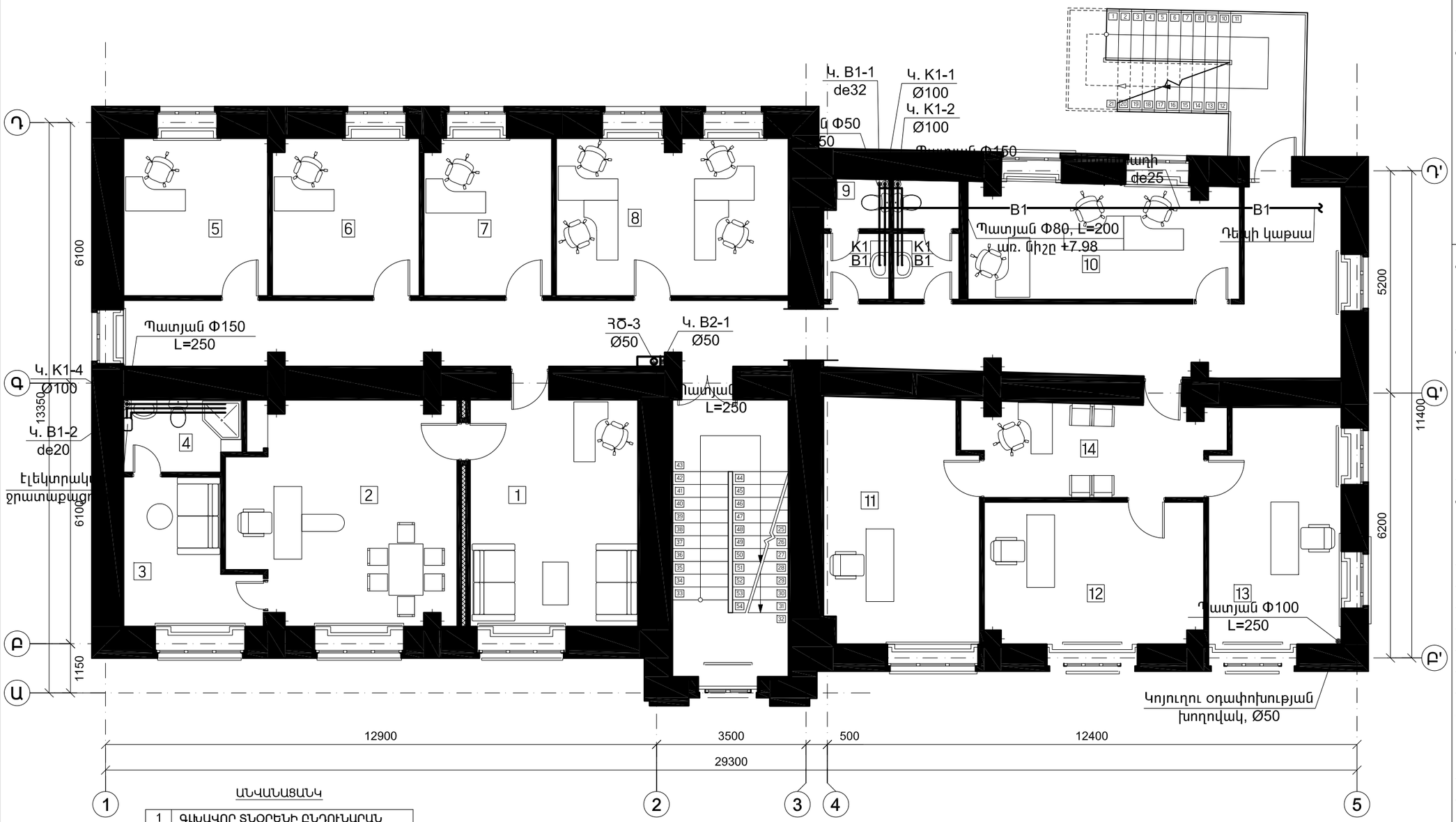

ԱՆՎԱՆԱՑԱՆԿ

1	ԳԼԽԱՎՈՐ ՏՆՕՐԵՆԻ ԸՆԴՈՒՆԱՐԱՆ
2	ԳԼԽԱՎՈՐ ՏՆՕՐԵՆ
3	ՀԱՆԳՍՏԻ ՍԵՆՅԱԿ
4	Ս/Հ
5	ԱՇԽԱՏԱՍԵՆՅԱԿ
6	ԱՇԽԱՏԱՍԵՆՅԱԿ
7	ԳԼԽԱՎՈՐ ՏՆՕՐԵՆԻ ԽՈՐՀՐԴԱԿԱՆ
8	ԱՆՋՆԱԿԱԶՄԻ ԿԱՌԱՎԱՐՄԱՆ ԲԱԺԻՆ - 1
9	Ս/Հ
10	ԱՆՋՆԱԿԱԶՄԻ ԿԱՌԱՎԱՐՄԱՆ ԲԱԺԻՆ - 2
11	ԳԼԽԱՎՈՐ ՏՆՕՐԵՆԻ ՏԵՂԱԿԱԼ
12	ԳԼԽԱՎՈՐ ՏՆՕՐԵՆԻ ՏԵՂԱԿԱԼ
13	ԳԼԽԱՎՈՐ ՏՆՕՐԵՆԻ ՏԵՂԱԿԱԼ
14	ԸՆԴՈՒՆԱՐԱՆ

ՊԱՏՎԻՐԱՏՈՒ

ՀՀ ԱՆ «ՀԻՎԱՆԴՈՒԹՅՈՒՆՆԵՐԻ ՎԵՐԱՀՍԿՄԱՆ ԵՎ ԿԱՆԽԱՐԳԵԼՄԱՆ ԱԶԳԱՅԻՆ ԿԵՆՏՐՈՆ» ՊՈԱԿ

ՆԱԽԱԳԾՈՂ

MONOGRAPH
«ՄՈՆՈԳՐԱՖ» ՍՊԸ
ԼԻՑԵՆԶԻԱ 15827
ՀԱՍՑԵ՝ Ք. ԵՐԵՎԱՆ, Ս. ԽՈՐԵՆԱՑՈՒ 70
ԷԼ. ՀԱՍՑԵ՝ monograph.architects@gmail.com
ՀԵՌ.՝ +(37499) 11 21 11

ՆԱԽԱԳԾԻ ԾԱԾԿԱԳԻՐ

Մ-14/04

ՕԲՅԵԿՏԻ ԱՆՎԱՆՈՒՄԸ

ՀՀ ԱՆ «ՀՎԿԱԿ» ՊՈԱԿ-Ի ՀԵՐԱՑԻ 12 ՀԱՍՑԵԻ ԼԱԲՈՐԱՏՈՐ և ՎԱՐՉԱԿԱՆ ՇԵՆՔԵՐԻ ՎԵՐԱԿԱՌՈՒՑՄԱՆ ՆԱԽԱԳԻԾ

ՇԱՆՈԹՈՒԹՅՈՒՆՆԵՐ

Հ/Հ	ԱՄՍԱԹԻՎ	ՆԿԱՐԱԳՐՈՒԹՅՈՒՆ

ԳԾԱԳՐԻ ԱՆՎԱՆՈՒՄԸ

ԵՐԿՐՈՐԴ ՀԱՐԿԻ ՀԱՏԱԿԱԳԻԾ ԶՐԱՄԱՏԱԿԱՐԱՐՄԱՆ ԵՎ ԶՐԱՀԵՌԱՑՄԱՆ ՑԱՆՑԵՐՈՎ 1-ԻՆ Մ/Շ

ՀԱՄԱՐ	ԱՄՍԱԹԻՎ
ԶԶ - 18	16.04.2015
	ՓՈՓՈԽՎԱԾ

ՆԳԵ		Դ. ՅՈՒԽԱՆՅԱՆ
ՆԳԻ		
ՆԱԽԱԳԾԵՑ		Գ. ՓՈՔՐԻԿՅԱՆ
ՍՏՈՒԳԵՑ		

ԹԵՐԹ	ԹԵՐԹԵՐ	ԱԼԲՈՄ
18	24	3

ՄԱՍՇՏԱԲ 1:100

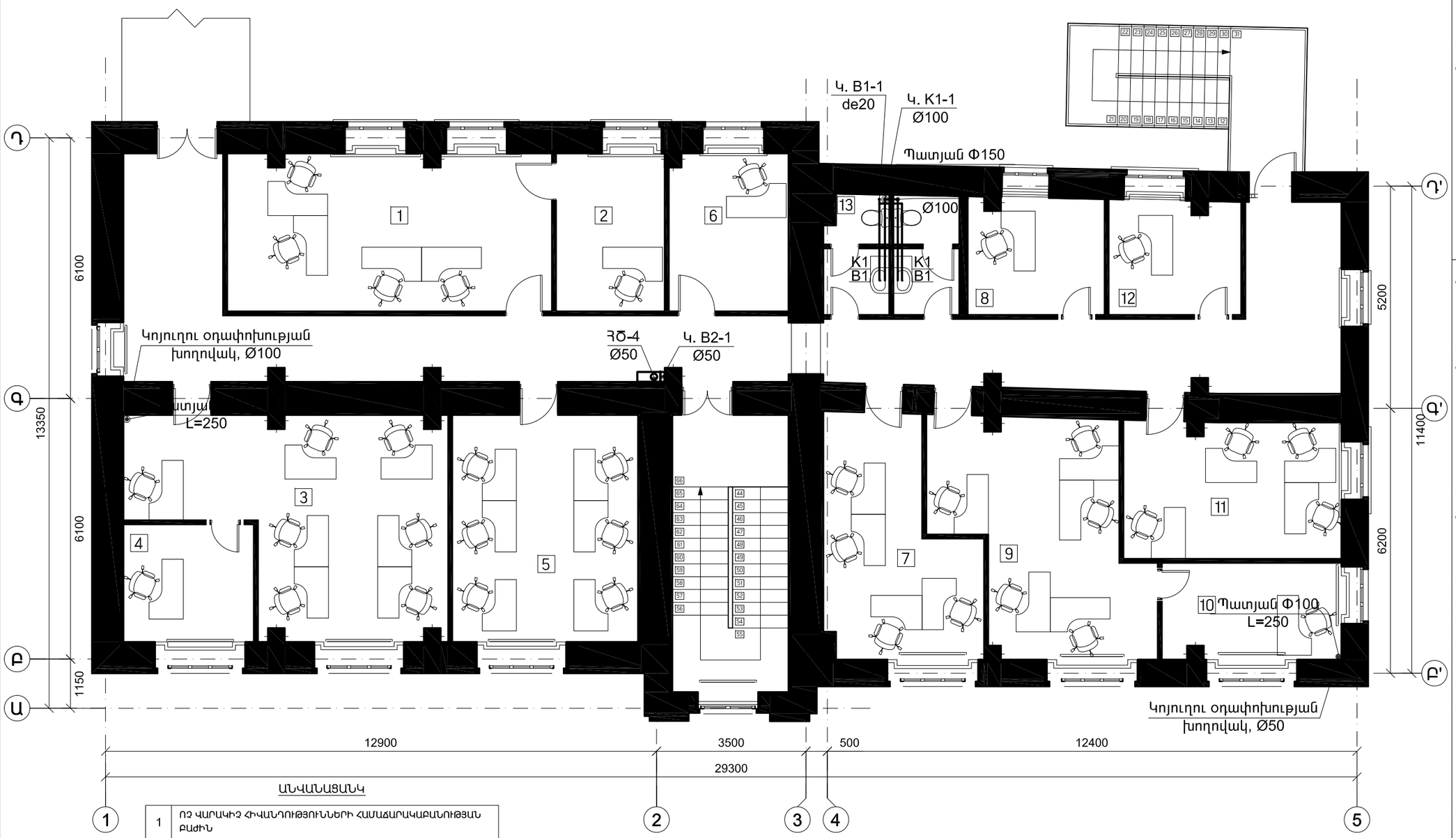

ԱՆՎԱՆԱՑԱՆԿ

1	ՈՉ ՎԱՐԱԿԻՉ ՀԻՎԱՆԴՈՒԹՅՈՒՆՆԵՐԻ ՀԱՄԱՃԱՐԱԿԱԲԱՆՈՒԹՅԱՆ ԲԱԺԻՆ
2	ՈՉ ՎԱՐԱԿԻՉ ՀԻՎԱՆԴՈՒԹՅՈՒՆՆԵՐԻ ՀԱՄԱՃԱՐԱԿԱԲԱՆՈՒԹՅԱՆ ԲԱԺՆԻ ՎԱՐԻՉ
3	ՆԵՐՀԻՎԱՆԴԱՆՈՑԱՅԻՆ, ԱՂԻՔԱՅԻՆ ԵՎ ԱՐՏԱԸՆԴԵՐԱՅԻՆ ՃԱՆԱՊԱՐՀՈՎ ՓՈԽԱՆՑՎՈՂ ՎԱՐԱԿԻՉ ՀԻՎԱՆԴՈՒԹՅՈՒՆՆԵՐԻ ՀԱՄԱՃԱՐԱԿԱԲԱՆՈՒԹՅԱՆ ԲԱԺԻՆ
4	ՆԵՐՀԻՎԱՆԴԱՆՈՑԱՅԻՆ, ԱՂԻՔԱՅԻՆ ԵՎ ԱՐՏԱԸՆԴԵՐԱՅԻՆ ՃԱՆԱՊԱՐՀՈՎ ՓՈԽԱՆՑՎՈՂ ՎԱՐԱԿԻՉ ՀԻՎԱՆԴՈՒԹՅՈՒՆՆԵՐԻ ՀԱՄԱՃԱՐԱԿԱԲԱՆՈՒԹՅԱՆ ԲԱԺՆԻ ՎԱՐԻՉ
5	ՀԱՏՈՒԿ ՎՏԱՆԳԱՎՈՐ ՎԱՐԱԿՆԵՐԻ ԵՎ ՕԴԱԿԱԹԻԼԱՅԻՆ ՎԱՐԱԿԻՉ ՀԻՎԱՆԴՈՒԹՅՈՒՆՆԵՐԻ ՀԱՄԱՃԱՐԱԿԱԲԱՆՈՒԹՅԱՆ ԲԱԺԻՆ
6	ՀԱՏՈՒԿ ՎՏԱՆԳԱՎՈՐ ՎԱՐԱԿՆԵՐԻ ԵՎ ՕԴԱԿԱԹԻԼԱՅԻՆ ՎԱՐԱԿԻՉ ՀԻՎԱՆԴՈՒԹՅՈՒՆՆԵՐԻ ՀԱՄԱՃԱՐԱԿԱԲԱՆՈՒԹՅԱՆ ԲԱԺՆԻ ՎԱՐԻՉ
7	ՓՈԽԱՆՑՈՂՈՎ ՊԱՅՄԱՆԱՎՈՐՎԱԾ ԵՎ ՄԱԿԱԲՈՒԾԱՅԻՆ ՀԻՎԱՆԴՈՒԹՅՈՒՆՆԵՐԻ ՀԱՄԱՃԱՐԱԿԱԲԱՆՈՒԹՅԱՆ ԲԱԺԻՆ
8	ՓՈԽԱՆՑՈՂՈՎ ՊԱՅՄԱՆԱՎՈՐՎԱԾ ԵՎ ՄԱԿԱԲՈՒԾԱՅԻՆ ՀԻՎԱՆԴՈՒԹՅՈՒՆՆԵՐԻ ՀԱՄԱՃԱՐԱԿԱԲԱՆՈՒԹՅԱՆ ԲԱԺՆԻ ՎԱՐԻՉ
9	ՇՐՋԱԿԱ ՄԻՋԱՎԱՅՐԻ ՀԻԳԻԵՆԱՅԻ ԲԱԺԻՆ
10	ՇՐՋԱԿԱ ՄԻՋԱՎԱՅՐԻ ՀԻԳԻԵՆԱՅԻ ԲԱԺՆԻ ՎԱՐԻՉ
11	ԱՇԽԱՏԱՆՔԻ ՀԻԳԻԵՆԱՅԻ, ՃԱՌԱԳԱՅԹԱՅԻՆ ԵՎ ՔԻՄԻԱԿԱՆ ԱՆՎՏԱՆԳՈՒԹՅԱՆ ԲԱԺԻՆ
12	ԱՇԽԱՏԱՆՔԻ ՀԻԳԻԵՆԱՅԻ, ՃԱՌԱԳԱՅԹԱՅԻՆ ԵՎ ՔԻՄԻԱԿԱՆ ԱՆՎՏԱՆԳՈՒԹՅԱՆ ԲԱԺՆԻ ՎԱՐԻՉ
13	Ս/Հ

ՊԱՏՎԻՐԱՏՈՒ

ՀՀ ԱՆ «ՀԻՎԱՆԴՈՒԹՅՈՒՆՆԵՐԻ ՎԵՐԱՀՍԿՄԱՆ ԵՎ ԿԱՆԽԱՐԳԵԼՄԱՆ ԱԶԳԱՅԻՆ ԿԵՆՏՐՈՆ» ՊՈԱԿ

ՆԱԽԱԳԾՈՂ

«ՄՈՆՈԳՐԱՖ» ՍՊԸ
ԼԻՑԵՆԶԻԱ 15827
ՀԱՍՑԵ՝ Ք. ԵՐԵՎԱՆ, Ս. ԽՈՐԵՆԱՑՈՒ 70
ԷԼ. ՀԱՍՑԵ՝ monograph.architects@gmail.com
ՀԵՌ.՝ +(37499) 11 21 11

ՆԱԽԱԳԾԻ ԾԱԾԿԱԳԻՐ

Մ-14/04

ՕԲՅԵԿՏԻ ԱՆՎԱՆՈՒՄԸ

ՀՀ ԱՆ «ՀՎԿԱԿ» ՊՈԱԿ-Ի ՀԵՐԱՑԻ 12 ՀԱՍՑԵԻ ԼԱԲՈՐԱՏՈՐ և ՎԱՐՉԱԿԱՆ ՇԵՆՔԵՐԻ ՎԵՐԱԿԱՌՈՒՑՄԱՆ ՆԱԽԱԳԻԾ

ՃԱՆՈԹՈՒԹՅՈՒՆՆԵՐ

Հ/Հ	ԱՄՍԱԹԻՎ	ՆԿԱՐԱԳՐՈՒԹՅՈՒՆ

ԳԾԱԳՐԻ ԱՆՎԱՆՈՒՄԸ

ԵՐՐՈՐԴ ՀԱՐԿԻ ՀԱՏԱԿԱԳԻԾ ԶՐԱՄԱՏԱԿԱՐԱՐՄԱՆ ԵՎ ԶՐԱՀԵՌԱՑՄԱՆ ՑԱՆՑԵՐՈՎ 1-ԻՆ Մ/Շ

ՀԱՄԱՐԸ	ԱՄՍԱԹԻՎ
ԶԶ - 19	16.04.2015
	ՓՈՓՈԽՎԱԾ

ՆԳԵ		Դ. ՅՈՒԽԱՆՅԱՆ
ՆԳԻ		
ՆԱԽԱԳԾԵՑ		Գ. ՓՈՔՐԻԿՅԱՆ
ՍՏՈՒԳԵՑ		

ԹԵՐԹ	ԹԵՐԹԵՐ	ԱԼԲՈՄ
19	24	3

ՄԱՍՇՏԱԲ 1:100

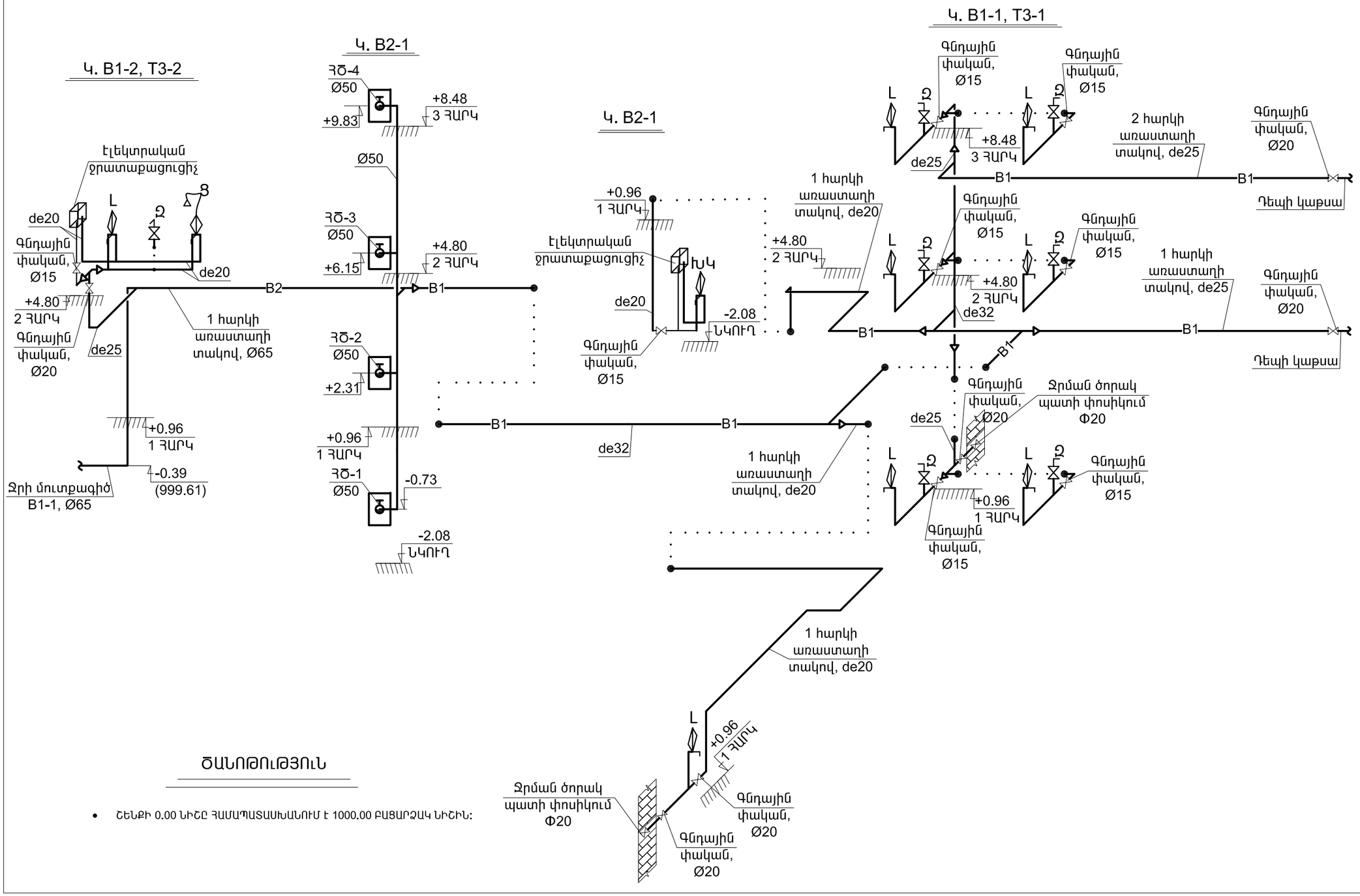

ԾԱՆՈԹՈՒԹՅՈՒՆ

- ՇԵՆՔԻ 0.00 ՆԻՇԸ ՀԱՄԱՊԱՏԱՍԽԱՆՈՒՄ է 1000.00 ԲԱՑԱՐՁԱԿ ՆԻՇԻՆ:

ՊԱՏՎԻՐԱՏՈՒ

ՀՀ ԱՆ «ՀԻՎԱՆԴՈՒԹՅՈՒՆՆԵՐԻ ՎԵՐԱՀՍԿՄԱՆ ԵՎ ԿԱՆԽԱՐԳԵԼՄԱՆ ԱԶԳԱՅԻՆ ԿԵՆՏՐՈՆ» ՊՈԱԿ

ՆԱԽԱԳԾՈՂ

MONOGRAPH
«ՄՈՆՈԳՐԱՖ» ՍՊԸ
ԼԻՑԵՆԶԻԱ 15827
ՀԱՍՑԵ՝ Ք. ԵՐԵՎԱՆ, Մ. ԽՈՐԵՆԱՑՈՒ 70
ԷԼ. ՀԱՍՑԵ՝ monograph.architects@gmail.com
ՀԵՌ.՝ +(37499) 11 21 11

ՆԱԽԱԳԾԻ ԾԱԾԿԱԳԻՐ

Մ-14/04

ՕԲՅԵԿՏԻ ԱՆՎԱՆՈՒՄԸ

ՀՀ ԱՆ «ՀՎԿԱԿ» ՊՈԱԿ-Ի ՀԵՐԱՑԻ 12 ՀԱՍՑԵԻ ԼԱԲՈՐԱՏՈՐ և ՎԱՐՉԱԿԱՆ ՇԵՆՔԵՐԻ ՎԵՐԱԿԱՌՈՒՑՄԱՆ ՆԱԽԱԳԻԾ

ԾԱՆՈԹՈՒԹՅՈՒՆՆԵՐ

Հ/Հ	ԱՄՍԱԹԻՎ	ՆԿԱՐԱԳՐՈՒԹՅՈՒՆ

ԳԾԱԳՐԻ ԱՆՎԱՆՈՒՄԸ

B1, B2 ԵՎ T3 ՀԱՄԱԿԱՐԳԵՐԻ ՏԱՐԱԾԱԿԱՆ ՍԽԵՄԱՆԵՐ

ՀԱՄԱՐԸ	ԱՄՍԱԹԻՎ
ՋՋ - 20	16.04.2015
	ՓՈՓՈԽՎԱԾ

ՆԳԾ		Դ. ՅՈՒԽԱՆՅԱՆ
ՆԳԻ		
ՆԱԽԱԳԾԵՑ		Գ. ՓՈՔՐԻԿՅԱՆ
ՍՏՈՒԳԵՑ		

ԹԵՐԹ	ԹԵՐԹԵՐ	ԱԼԲՈՄ
20	24	3

ՄԱՍՇՏԱԲ

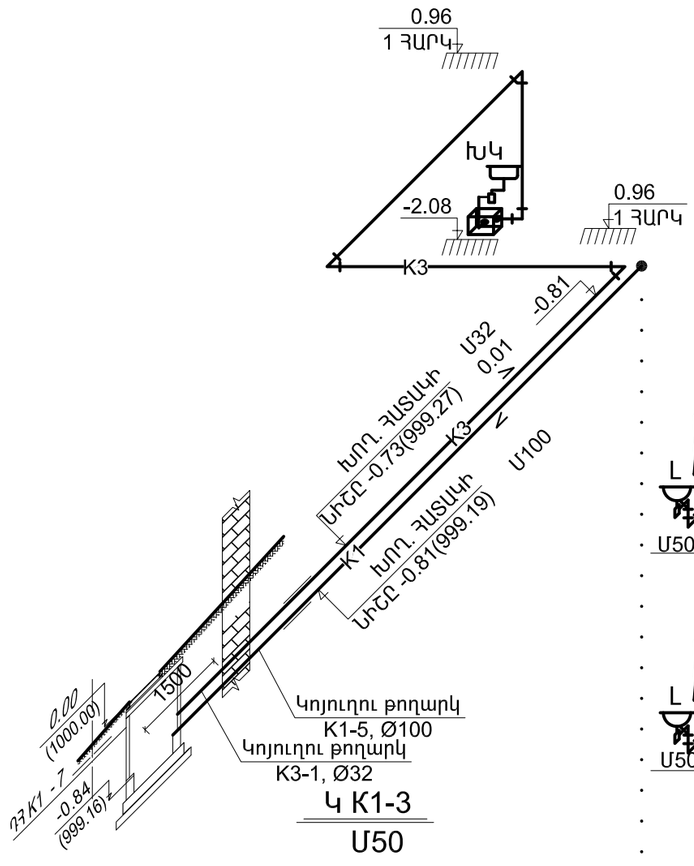

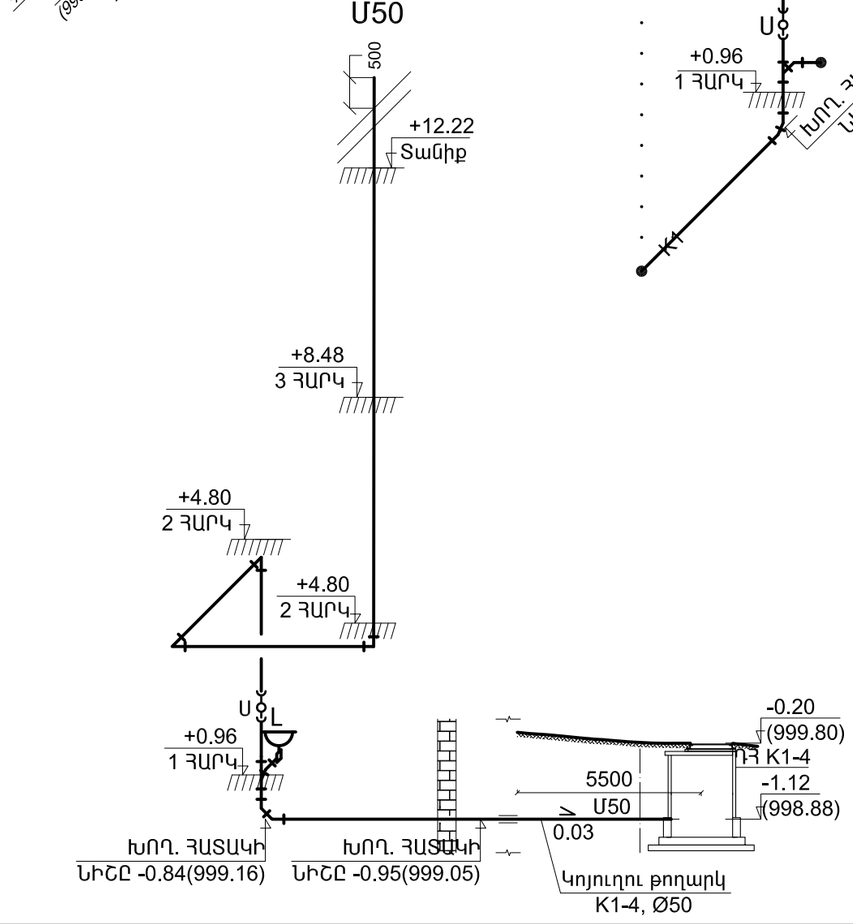

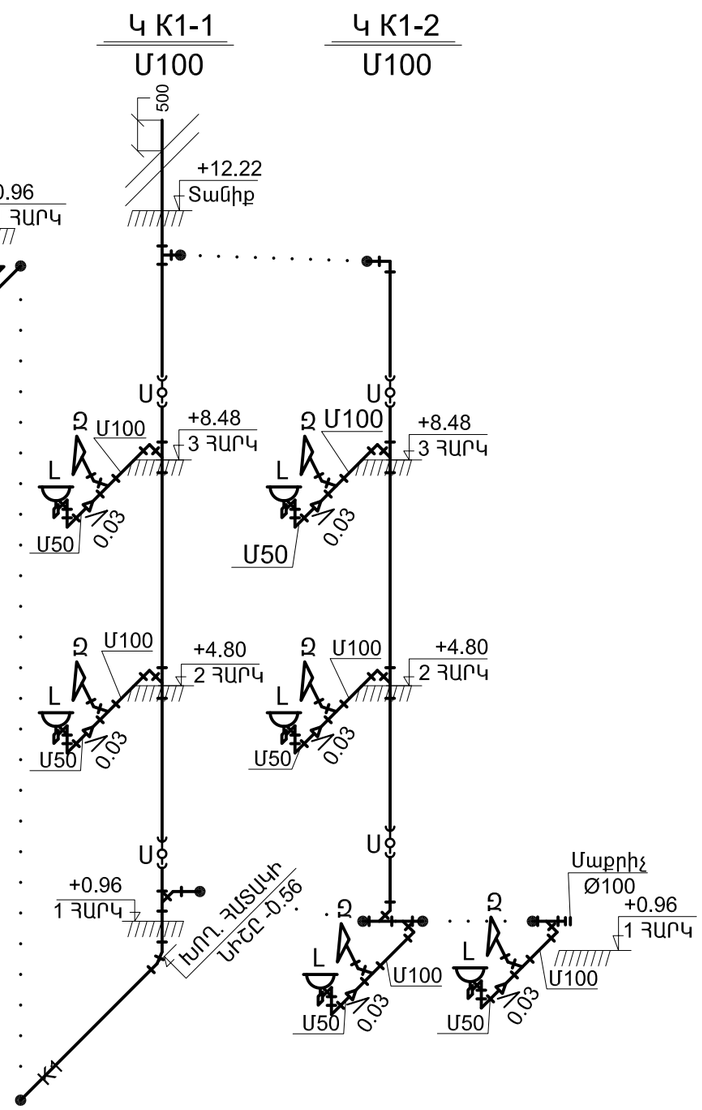

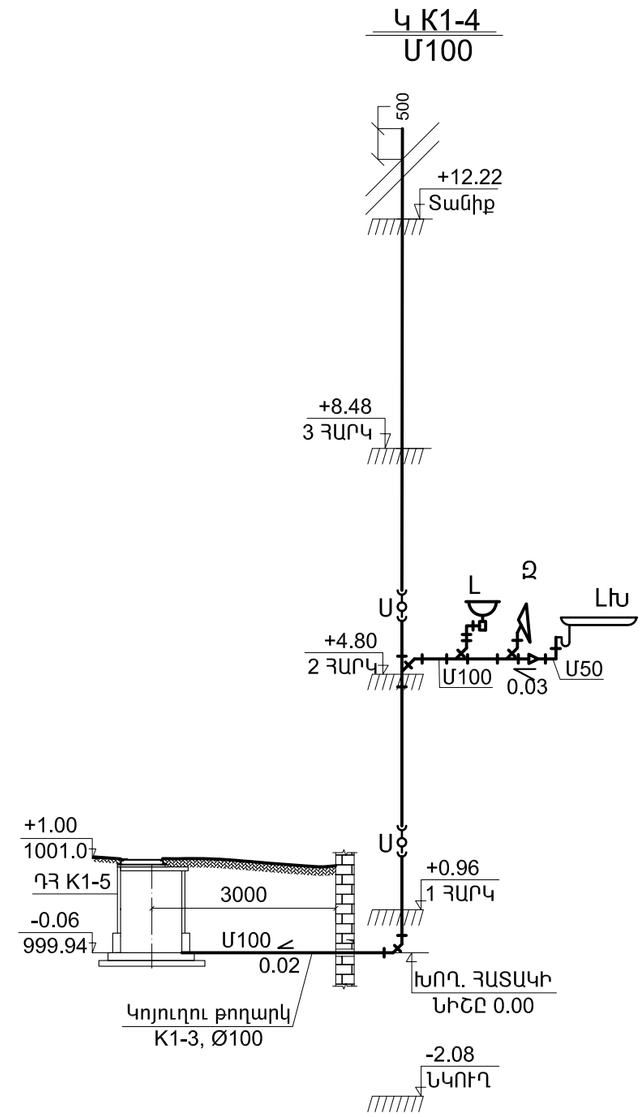

ՇԱՆՈԹՈՒԹՅՈՒՆ

- ՇԵՆՔԻ 0.00 ՆԻՇԸ ՀԱՄԱՊԱՏԱՍԽԱՆՈՒՄ է 1000.00 ԲԱՑԱՐՁԱԿ ՆԻՇԻՆ:

ՊԱՏՎԻՐԱՏՈՒ

ՀՀ ԱՆ «ՀԻՎԱՆԴՈՒԹՅՈՒՆՆԵՐԻ ՎԵՐԱՀՍԿՄԱՆ ԵՎ ԿԱՆԽԱՐԳԵԼՄԱՆ ԱԶԳԱՅԻՆ ԿԵՆՏՐՈՆ» ՊՈԱԿ

ՆԱԽԱԳԾՈՂ

MONOGRAPH
«ՄՈՆՈԳՐԱՖ» ՍՊԸ
ԼԻՑԵՆԶԻԱ 15827
ՀԱՍՑԵ՝ Ք. ԵՐԵՎԱՆ, Ս. ԽՈՐԵՆԱՑՈՒ 70
ԷԼ. ՀԱՍՑԵ՝ monograph.architects@gmail.com
ՀԵՌ.՝ +(37499) 11 21 11

ՆԱԽԱԳԾԻ ԾԱԾԿԱԳԻՐ

Մ-14/04

ՕԲՅԵԿՏԻ ԱՆՎԱՆՈՒՄԸ

ՀՀ ԱՆ «ՀՎԿԱԿ» ՊՈԱԿ-Ի ՀԵՐԱՑԻ 12 ՀԱՍՑԵԻ ԼԱԲՈՐԱՏՈՐ և ՎԱՐՉԱԿԱՆ ՇԵՆՔԵՐԻ ՎԵՐԱԿԱՌՈՒՑՄԱՆ ՆԱԽԱԳԻԾ

ՇԱՆՈԹՈՒԹՅՈՒՆՆԵՐ

Հ/Հ	ԱՄՍԱԹԻՎ	ՆԿԱՐԱԳՐՈՒԹՅՈՒՆ

ԳԾԱԳՐԻ ԱՆՎԱՆՈՒՄԸ

ԿԿ-1, ԿԿ-2, ԿԿ-3 ԵՎ ԿԿ-4 ԿԱՆԳՆԱԿՆԵՐԻ ՏԱՐԱԾԱԿԱՆ ՍԽԵՄԱՆԵՐ

ՀԱՄԱՐ		ԱՄՍԱԹԻՎ
ԶՀ - 21		16.04.2015
		ՓՈՓՈԽՎԱԾ
ՆԳԵ		Դ. ՅՈՒԽԱՆՅԱՆ
ՆԳԻ		
ՆԱԽԱԳԾԵՑ		Գ. ՓՈՔՐԻԿՅԱՆ
ՍՏՈՒԳԵՑ		

ԹԵՐԹ	ԹԵՐԹԵՐ	ԱԼԲՈՄ
21	24	3

ՄԱՍՇՏԱԲ

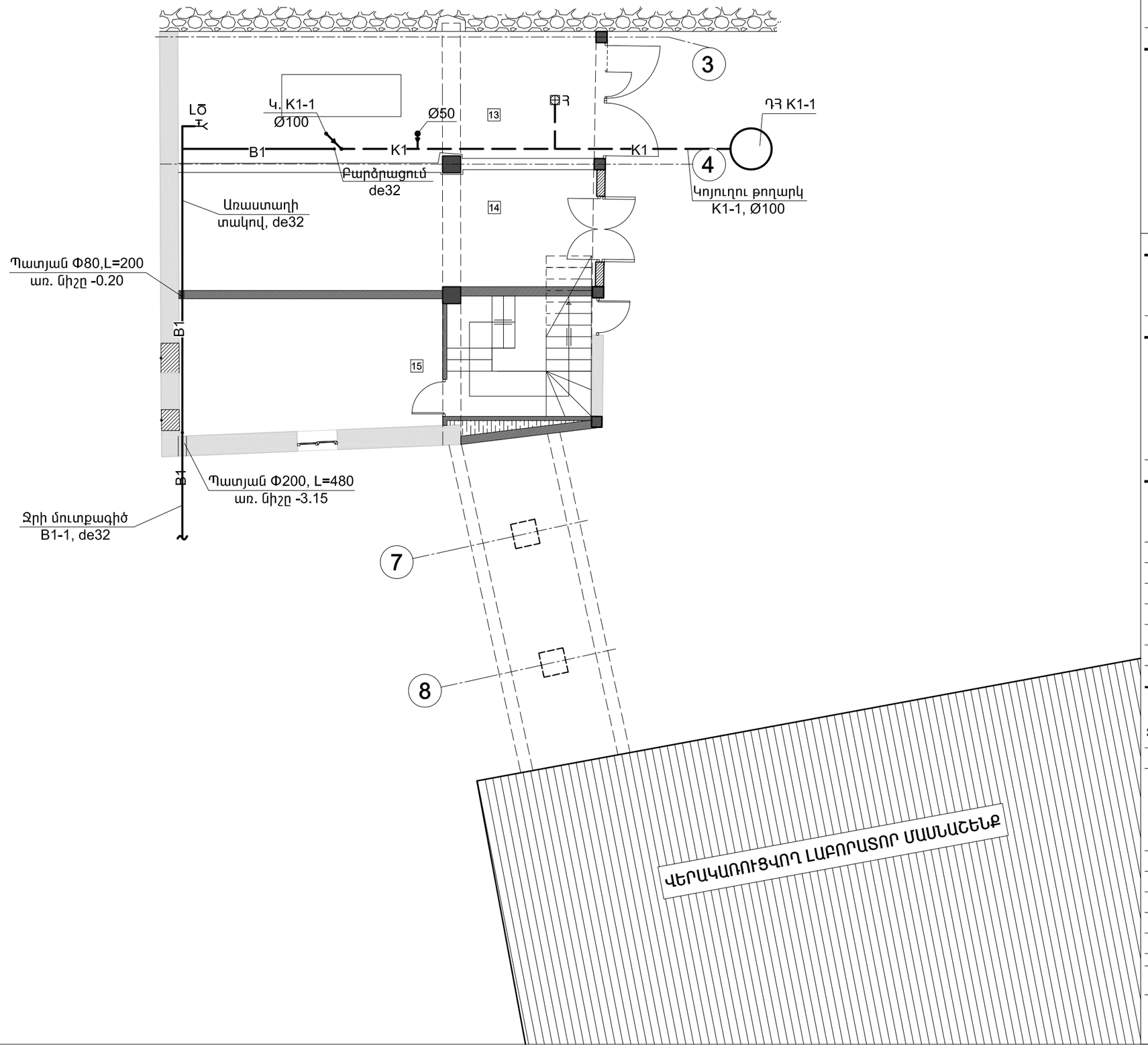

ՊԱՏՎԻՐԱՏՈՒ

ՀՀ ԱՆ «ՀԻՎԱՆԴՈՒԹՅՈՒՆՆԵՐԻ ՎԵՐԱՀՍԿՄԱՆ ԵՎ ԿԱՆԽԱՐԳԵԼՄԱՆ ԱԶԳԱՅԻՆ ԿԵՆՏՐՈՆ» ՊՈԱԿ

ՆԱԽԱԳԾՈՂ

MONOGRAPH
«ՄՈՆՈԳՐԱՖ» ՍՊԸ
ԼԻՑԵՆԶԻԱ 15827
ՀԱՍՑԵ՝ Ք. ԵՐԵՎԱՆ, Մ. ԽՈՐԵՆԱՑՈՒ 70
ԷԼ. ՀԱՍՑԵ՝ monograph.architects@gmail.com
ՀԵՌ.՝ +(37499) 11 21 11

ՆԱԽԱԳԾԻ ԾԱԾԿԱԳԻՐ

Մ-14/04

ՕԲՅԵԿՏԻ ԱՆՎԱՆՈՒՄԸ

ՀՀ ԱՆ «ՀՎԿԱԿ» ՊՈԱԿ-Ի ՀԵՐԱՑԻ 12 ՀԱՍՑԵԻ ԼԱԲՈՐԱՏՈՐ և ՎԱՐՉԱԿԱՆ ՇԵՆՔԵՐԻ ՎԵՐԱԿԱՌՈՒՑՄԱՆ ՆԱԽԱԳԻԾ

ԾԱՆՈԹՈՒԹՅՈՒՆՆԵՐ

Հ/Հ	ԱՄՍԱԹԻՎ	ՆԿԱՐԱԳՐՈՒԹՅՈՒՆ

ԳԾԱԳՐԻ ԱՆՎԱՆՈՒՄԸ

ԱՌԱՋԻՆ ՀԱՐԿԻ ՀԱՏԱԿԱԳԻԾ ՋՐԱՄԱՏԱԿԱՐՄԱՆ ԵՎ ՋՐԱՀԵՌԱՑՄԱՆ ՑԱՆՑԵՐՈՎ 2-ՐԴ Մ/Շ

	ՀԱՄԱՐԸ	ԱՄՍԱԹԻՎ
ՋՋ - 22		16.04.2015
		ՓՈՓՈԽՎԱԾ
ՆԳԾ		Դ. ՅՈՒԽԱՆՅԱՆ
ՆԳԻ		
ՆԱԽԱԳԾԵՑ		Գ. ՓՈՔՐԻԿՅԱՆ
ՍՏՈՒԳԵՑ		

ԹԵՐԹ	ԹԵՐԹԵՐ	ԱԼԲՈՄ
22	24	3

ՄԱՍՇՏԱԲ 1:100

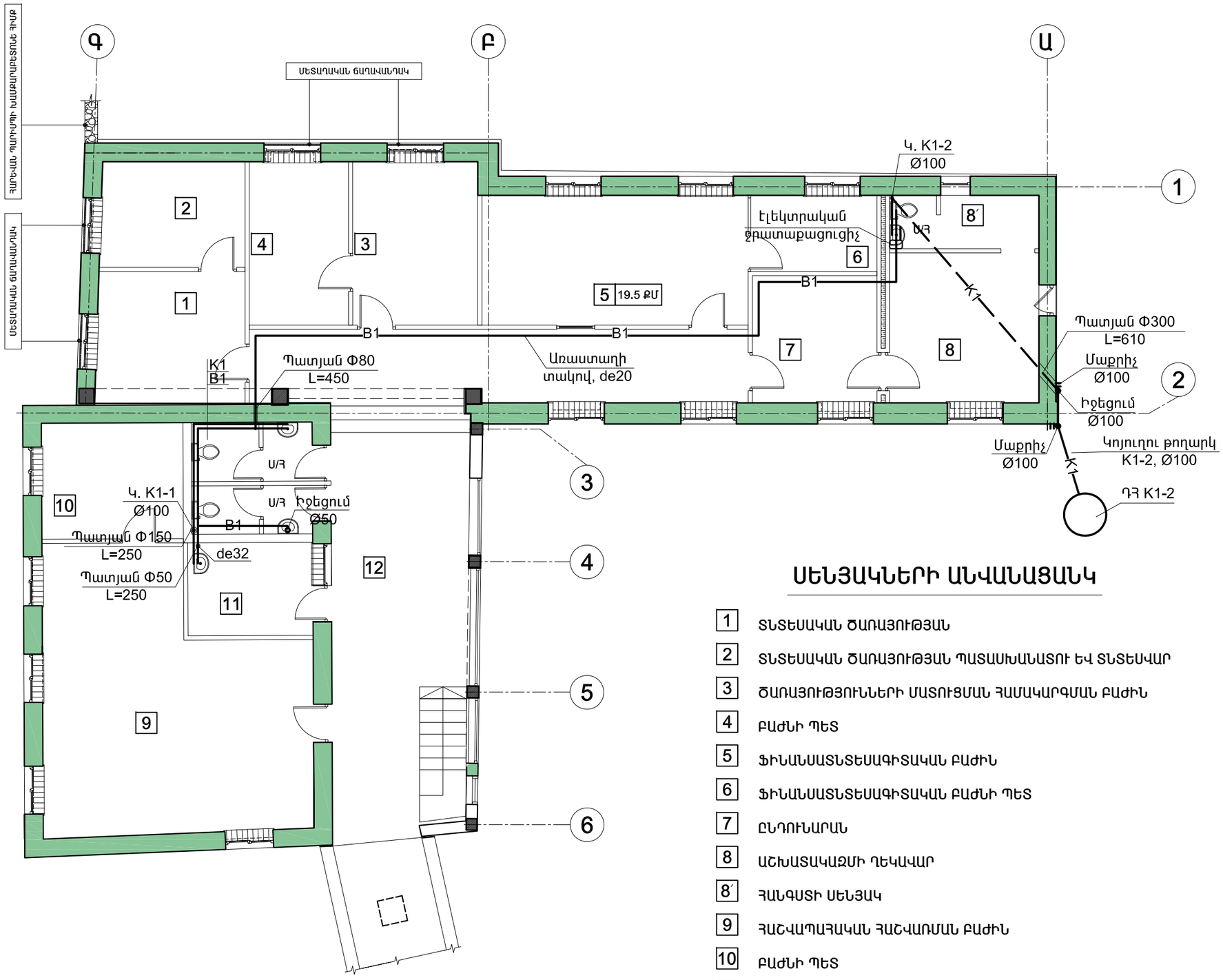

ՍԵՆՅԱԿՆԵՐԻ ԱՆՎԱՆԱՑԱՆԿ

1. ՏՆՏԵՍԱԿԱՆ ԾԱՌԱՅՈՒԹՅԱՆ
2. ՏՆՏԵՍԱԿԱՆ ԾԱՌԱՅՈՒԹՅԱՆ ՊԱՏԱՍԽԱՆԱՏՈՒ ԵՎ ՏՆՏԵՍՎԱՐ
3. ԾԱՌԱՅՈՒԹՅՈՒՆՆԵՐԻ ՄԱՏՈՒՑՄԱՆ ՀԱՄԱԿԱՐԳՄԱՆ ԲԱԺԻՆ
4. ԲԱԺՆԻ ՊԵՏ
5. ՖԻՆԱՆՍԱՏՆՏԵՍԱԳԻՏԱԿԱՆ ԲԱԺԻՆ
6. ՖԻՆԱՆՍԱՏՆՏԵՍԱԳԻՏԱԿԱՆ ԲԱԺՆԻ ՊԵՏ
7. ԸՆԴՈՒՆԱՐԱՆ
8. ԱՇԽԱՏԱԿԱԶՄԻ ՂԵԿԱՎԱՐ
8′. ՀԱՆԳՍՏԻ ՍԵՆՅԱԿ
9. ՀԱՇՎԱՊԱՀԱԿԱՆ ՀԱՇՎԱՌՄԱՆ ԲԱԺԻՆ
10. ԲԱԺՆԻ ՊԵՏ
11. ԽՈՀԱՆՈՑ
12. ՄԻՐԱՆՑՔ ՃԵՄԱՍՐԱՀ

ՎԱՐՉԱԿԱՆ ՄԱՍՆԱՇԵՆՔ

ՊԱՏՎԻՐԱՏՈՒ

ՀՀ ԱՆ «ՀԻՎԱՆԴՈՒԹՅՈՒՆՆԵՐԻ ՎԵՐԱՀՍԿՄԱՆ ԵՎ ԿԱՆԽԱՐԳԵԼՄԱՆ ԱԶԳԱՅԻՆ ԿԵՆՏՐՈՆ» ՊՈԱԿ

ՆԱԽԱԳԾՈՂ

MONOGRAPH
«ՄՈՆՈԳՐԱՖ» ՍՊԸ
ԼԻՑԵՆԶԻԱ 15827
ՀԱՍՑԵ՝ Ք. ԵՐԵՎԱՆ, Ս. ԽՈՐԵՆԱՑՈՒ 70
ԷԼ. ՀԱՍՑԵ՝ monograph.architects@gmail.com
ՀԵՌ.՝ +(37499) 11 21 11

ՆԱԽԱԳԾԻ ԾԱԾԿԱԳԻՐ

Մ-14/04

ՕԲՅԵԿՏԻ ԱՆՎԱՆՈՒՄԸ

ՀՀ ԱՆ «ՀՎԿԱԿ» ՊՈԱԿ-Ի ՀԵՐԱՑԻ 12 ՀԱՍՑԵԻ ԼԱԲՈՐԱՏՈՐ և ՎԱՐՉԱԿԱՆ ՇԵՆՔԵՐԻ ՎԵՐԱԿԱՌՈՒՑՄԱՆ ՆԱԽԱԳԻԾ

ԾԱՆՈԹՈՒԹՅՈՒՆՆԵՐ

Հ/Հ	ԱՄՍԱԹԻՎ	ՆԿԱՐԱԳՐՈՒԹՅՈՒՆ

ԳԾԱԳՐԻ ԱՆՎԱՆՈՒՄԸ

ԵՐԿՐՈՐԴ ՀԱՐԿԻ ՀԱՏԱԿԱԳԻԾ ԶՐԱՍԱՏԱԿԱՐՄԱՆ ԵՎ ԶՐԱՀԵՌԱՑՄԱՆ ՑԱՆՑԵՐՈՎ՝ 2-ՐԴ Մ/Շ

ՀԱՄԱՐԸ	ԱՄՍԱԹԻՎ
ԶԶ - 23	16.04.2015
	ՓՈՓՈԽՎԱԾ

ՆԳԾ		Դ. ՅՈՒԽԱՆՅԱՆ
ՆԳԻ		
ՆԱԽԱԳԾԵՑ		Գ. ՓՈՔՐԻԿՅԱՆ
ՍՏՈՒԳԵՑ		

ԹԵՐԹ	ԹԵՐԹԵՐ	ԱԼԲՈՄ
23	24	3

ՄԱՍՇՏԱԲ 1:100

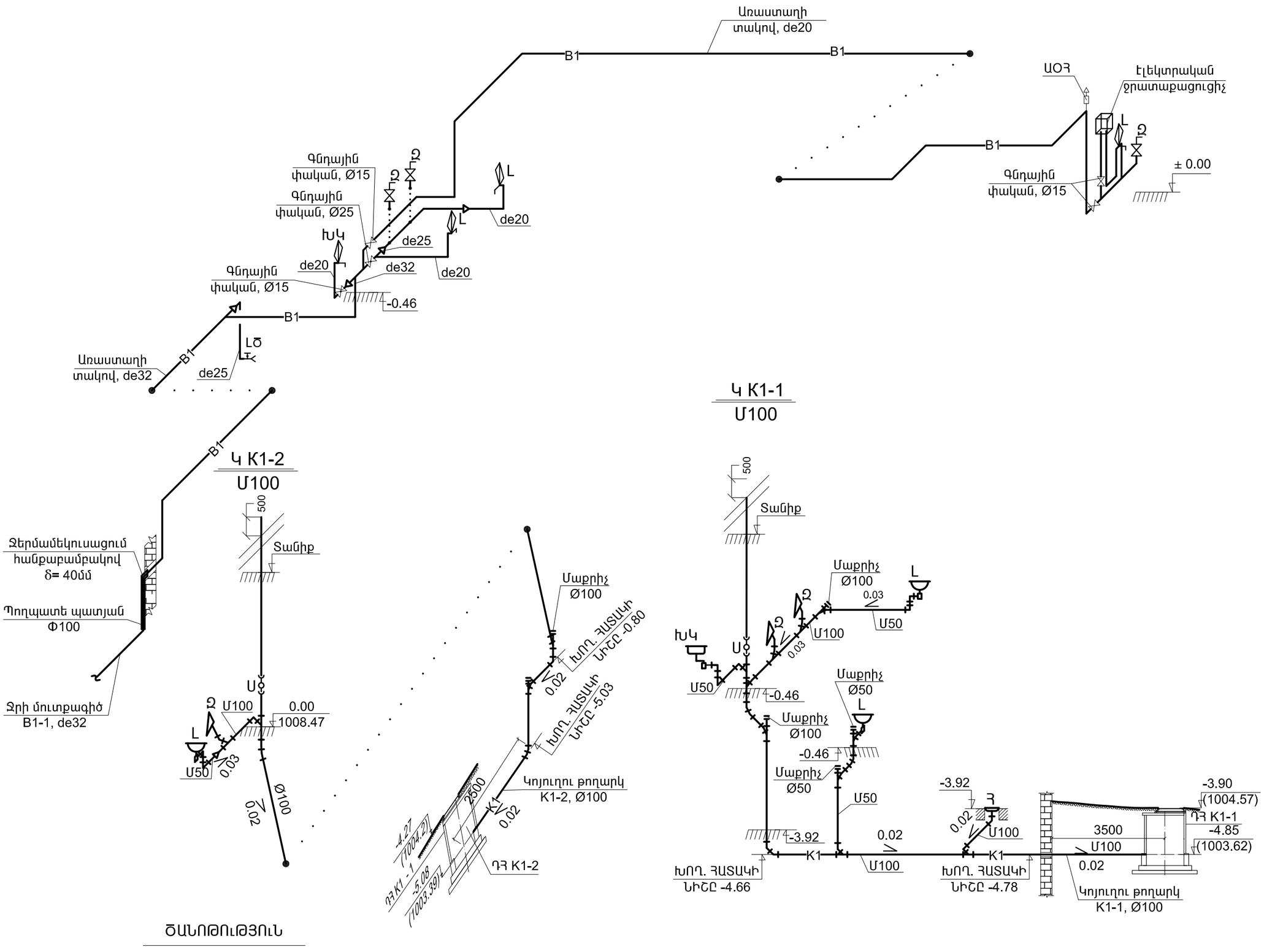

ՇԱՆՈԹՈՒԹՅՈՒՆ

- ՇԵՆՔԻ 0.00 ՆԻՇԸ ՀԱՄԱՊԱՏԱՍԽԱՆՈՒՄ Է 1008.47 ԲԱՑԱՐՁԱԿ ՆԻՇԻՆ:

ՊԱՏՎԻՐԱՏՈՒ

ՀՀ ԱՆ «ՀԻՎԱՆԴՈՒԹՅՈՒՆՆԵՐԻ ՎԵՐԱՀՍԿՄԱՆ ԵՎ ԿԱՆԽԱՐԳԵԼՄԱՆ ԱԶԳԱՅԻՆ ԿԵՆՏՐՈՆ» ՊՈԱԿ

ՆԱԽԱԳԾՈՂ

MONOGRAPH
«ՄՈՆՈԳՐԱՖ» ՍՊԸ
ԼԻՑԵՆԶԻԱ 15827
ՀԱՍՑԵ՝ Ք. ԵՐԵՎԱՆ, Մ. ԽՈՐԵՆԱՑՈՒ 70
ԷԼ. ՀԱՍՑԵ՝ monograph.architects@gmail.com
ՀԵՌ.՝ +(37499) 11 21 11

ՆԱԽԱԳԾԻ ԾԱԾԿԱԳԻՐ

Մ-14/04

ՕԲՅԵԿՏԻ ԱՆՎԱՆՈՒՄԸ

ՀՀ ԱՆ «ՀՎԿԱԿ» ՊՈԱԿ-Ի ՀԵՐԱՑԻ 12 ՀԱՍՑԵԻ ԼԱԲՈՐԱՏՈՐ և ՎԱՐՉԱԿԱՆ ՇԵՆՔԵՐԻ ՎԵՐԱԿԱՌՈՒՑՄԱՆ ՆԱԽԱԳԻԾ

ՇԱՆՈԹՈՒԹՅՈՒՆՆԵՐ

Հ/Հ	ԱՄՍԱԹԻՎ	ՆԿԱՐԱԳՐՈՒԹՅՈՒՆ

ԳԾԱԳՐԻ ԱՆՎԱՆՈՒՄԸ

B1 ՀԱՄԱԿԱՐԳԵՐԻ ԵՎ K4-1, K4-2 ԿԱՆԳՆԱԿՆԵՐԻ ՏԱՐԱԾԱԿԱՆ ՍԽԵՄԱՆԵՐ

ՀԱՄԱՐԸ	ԱՄՍԱԹԻՎ
ԶԶ - 24	16.04.2015
	ՓՈՓՈԽՎԱԾ

ՆԳԾ		Դ. ՅՈՒԽԱՆՅԱՆ
ՆԳԻ		
ՆԱԽԱԳԾԵՑ		Գ. ՓՈՔՐԻԿՅԱՆ
ՍՏՈՒԳԵՑ		

ԹԵՐԹ	ԹԵՐԹԵՐ	ԱԼԲՈՄ
24	24	3

ՄԱՍՇՏԱԲ