## ՊԱՏՈՒՀԱՆՆԵՐԻ ԵՎ ԴՌՆԵՐԻ ՄԱՄՆԱԳԻՐ

| Հ/Հ | ՆՇՈՒՄՆ ԸՍՏ ՆԱԽԱԳԾԻ | ՄԱԿՆԻՇԸ | ՉԱՓԵՐԸ- ՄՄ | | ՔԱՆԱԿԸ ԸՆԴԱՄԵՆԸ | ԾԱՆՈԹՈՒԹՅՈՒՆ |
|---|---|---|---|---|---|---|
| | | | ԲԱՐՁ. | ԼԱՅՆ. | | |
| 1 | 2 | 3 | 4 | 5 | | |
| 1 | Պ-1 | ԱՆՀԱՏԱԿԱՆ ԳՈՅՈՒԹՅՈՒՆ ՈՒՆԵՑՈՂ | 2100 | 1000 | 16 | ՓԱՅՏԵ-ԵՐԿՓԵՂԿ |
| 2 | Պ-2 | | 2100 | 1000 | 17 | |
| 3 | Պ-3 | | 2100 | 1400 | 4 | |
| 4 | Պ-4 | | 1800 | 600 | 1 | |
| 5 | Դ-1 | | 2800 | 1500 | 3 | |
| 6 | Դ-2 | | 2700 | 1500 | 5 | |
| 7 | Դ-3 | | 2800 | 1500 | 2 | |
| 8 | Դ-4 | | 2800 | 1100 | 1 | |
| 9 | Դ-5 | | 2700 | 1200 | 3 | |

## ԾԱՆՈԹՈՒԹՅՈՒՆ

-ՀԱՄԱՁԱՅՆ ՆԱԽԱԳԾՄԱՆ ԱՌԱՋԱԴՐԱՆՔԻ ՆԱԽԱՏԵՍՎՈՒՄ Է ԳՈՅՈՒԹՅՈՒՆ ՈՒՆԵՑՈՂ ԵՐԿՓԵՂԿ ՓԱՅՏԵ ՊԱՏՈՒՀԱՆՆԵՐԻ , ՓԱՅՏԵ ԴՌՆԵՐԻ,ՓԱՅՏԵ ՊԱՏՈՒՀԱՆԱԳՈԳԵՐԻ (38 ՀԱՏ-0.5Х1.2) ՎԵՐԱՆՈՐՈԳՈՒՄ ԵՎ ՅՈՒՂԱՆԵՐԿՈՒՄ:
-ԱՊԱԿԻՆԵՐԻ ՓՈԽԱՐԻՆՈՒՄ-50%-82.0Ք.Մ:
-ՊԱՏՈՒՀԱՆՆԵՐԻ ՄԵՏԱՂԱԿԱՆ ՃԱՂԵՐԻ ՅՈՒՂԱՆԵՐԿՈՒՄ-82.0Ք.Մ
-ՊԱՏՈՒՀԱՆՆԵՐԻ ԵՎ ԴՌՆԵՐԻ ՏԵՍՔԸ ՏԵՍ ՃԱԿԱՏՆԵՐՈՒՄ:

## ՊԱՅՄԱՆԱԿԱՆ ՆՇԱՆՆԵՐ

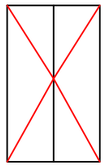

ԲԱՑՎՈՂ ՓԵՂԿԵՐ

06929779
<< Լոռու մարզ
Սահմանափակ Պատ. Ընկ.
«ԷԿՈՊՐՈԵԿՏ»
РА Марз Лори
Общ-во с Огран. Ответ.
«ЭКОПРОЕКТ»
RA Marz Lori
Company Limited
«EKOPROEKT»
№ 04-16
«29» 06 2016թ.r.y.

## ԳՈՅՈՒԹՅՈՒՆ ՈՒՆԵՑՈՂ ԵՐԿՓԵՂԿ ՓԱՅՏԵ ՊԱՏՈՒՀԱՆՆԵՐԻ ՍԽԵՄԱՏԻԿ ԳԾԱԳՐԵՐ

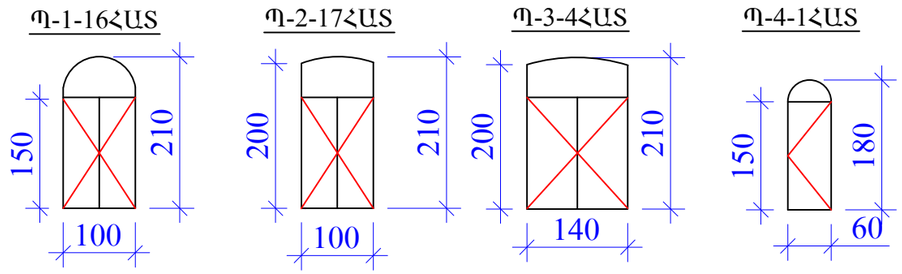


## ԳՈՅՈՒԹՅՈՒՆ ՈՒՆԵՑՈՂ ՓԱՅՏԵ ԴՌՆԵՐԻ ՍԽԵՄԱՏԻԿ ԳԾԱԳՐԵՐ

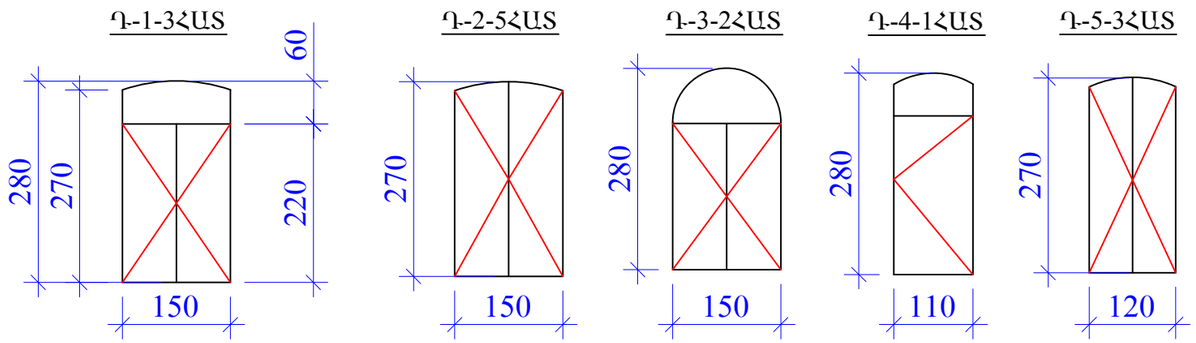


| | | | | | | |
|---|---|---|---|---|---|---|
| | | | | ՊԱՏՎԵՐ ՔՆ-ՊԲԱՇՁԲ-16/12 | ԱԼԲՈՄ 1 | ՄԱՍ Ճ |
| ՆԱԽԱԳԾԵՑ | Ռ.ՕՀԳԱՅԱՆ | | | ԳՅՈՒՄՐՈՒ Ս.ՄԵՐԿՈՒՐՈՎԻ ՏՈՒՆ ԹԱՆԳԱՐԱՆԻ ՀԻՄՆԱՆՈՐՈԳՄԱՆ ԱՇԽԱՏԱՆՔԱՅԻՆ ՆԱԽԱԳԻԾ | | |
| | | | | | ՓՈՒԼ | ԹԵՐԹ | ԹԵՐԹԵՐ |
| | | | | | Ա.Ն. | 4 | 13 |
| ԱՄՍԱԹԻՎ | ԳՈՒՅՔԱՀԱՄԱՐ | ԱՐԽԻՎ ԹԻՎ | | ՊԱՏՈՒՀԱՆՆԵՐԻ ԵՎ ԴՌՆԵՐԻ ՄԱՄՆԱԳԻՐ, ԵՎ ՍԽԵՄԱՏԻԿ ԳԾԱԳՐԵՐ | «ՏԱՎՐՈՍ»ՍՊԸ Ա/Ձ ՍՎԵՏԼԱՆԱ ԴՈԳՈՒՋՈՎԱ | |