ՀԱՆԳՈՒՅՑ - 2

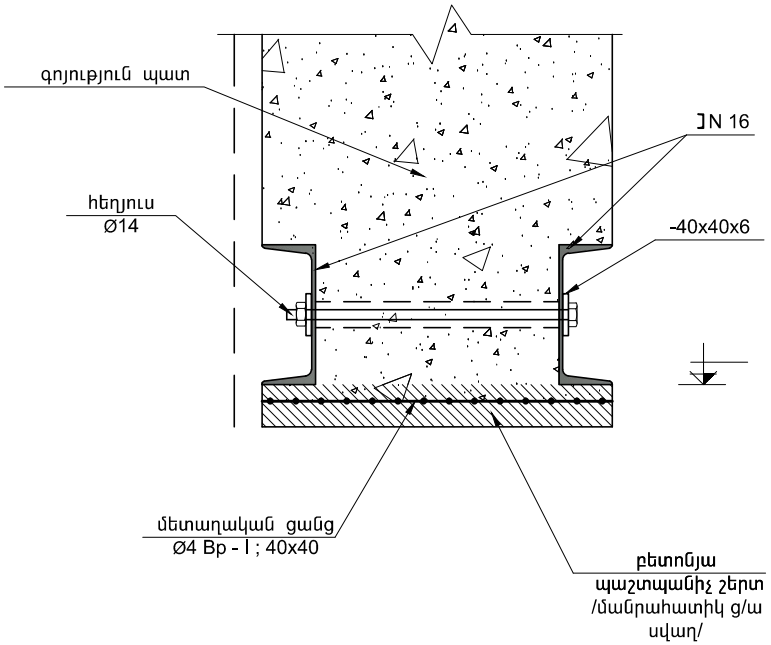

ՀԱՆԳՈՒՅՑ - 3

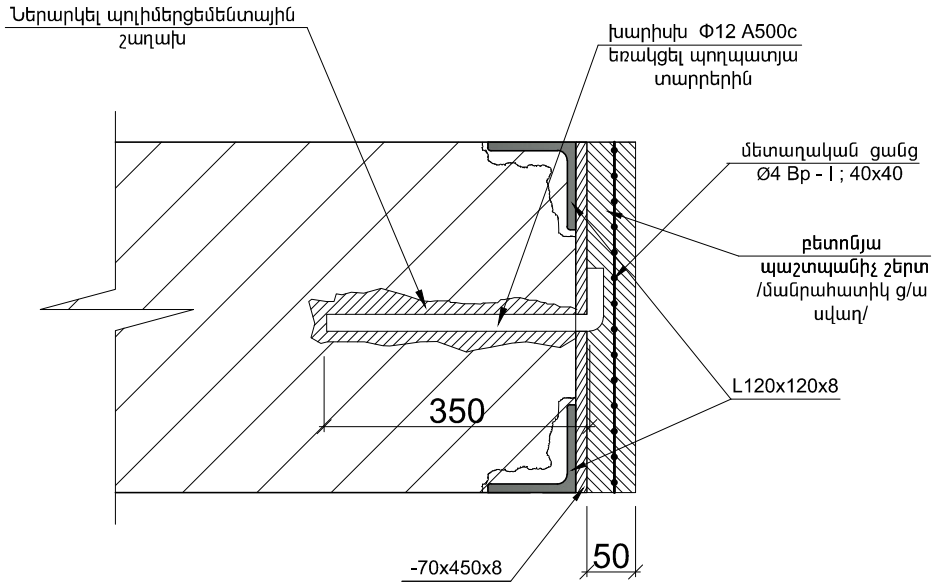

պատուհան

L120x120x8	.....	5.8	գմ
- 350 x 70 x 8	.....	8	հատ
Ø4 Bp - I ; 40x40	.....	1.5	$մ^2$
Ø14A500c հեղյուս	.....	2	հատ
Ø12A500c խարիսխ	.....	8	հատ

			ԵՐԵՎԱՆԻ Գ. ՆԺԴԵՀԻ ԱՆՎԱՆ Հ. 161 ԴՊՐՈՑԻ ՊԱՏԵՐՈՒՄ ԲԱՑՎԱԾՔՆԵՐԻ ԻՐԱԿԱՆԱՑՄԱՆ,ԴԱՍԱՍԵՆՅԱԿՆԵՐԻ ՎԵՐԱՆՈՐՈԳՄԱՆ ՆԱԽԱԳԻԾ-ՆԱԽԱՀԱՇԻՎ			
	ԿՈՆՍ-Ր	Գ. ԲԵԶԻՐՋՅԱՆ				
			ՃԱՐՏԱՐԱՊԵՏԱՇԻՆԱՐԱՐԱԿԱՆ ՄԱՍ	ՓՈՒԼ	ԹԵՐԹ	ԹԵՐԹԵՐ
				Ա.Ն.	5	
	«ԷՅ ՎԻ ԷՆ ԳՐՈՒՊ » ՍՊԸ ՏՆՕՐԵՆ Ա.ՆԻԿՈՅԱՆ		բացվածքի գոտեկապումը /հանգույցներ/	ԱՐՏՈՆԱԳԻՐ Հ.13298		