«ԹԻՎ 28 ՇՄՇ» ԲԲԸ

Գեղարքունիքի մարզ ք. Գավառ Ազատության 2
հեռ: +(374264) 2 23 29 e-mail:haferdgas@mail.ru

ՀՀ Արարատի մարզային վարչության Մասիսի ոստիկանական բաժանմունքի
վարչական շենքի վերակառուցման

ԱՇԽԱՏԱՆՔԱՅԻՆ ՆԱԽԱԳԻԾ

ՊԵՏԱԿԱՆ ԼԻՑԵՆԶԻԱ

ՊԼ-12736 ՔԱՂԱՔԱՇԻՆԱԿԱՆ ՓԱՍՏԱԹՂԹԵՐԻ ՄՇԱԿՄԱՆ ԵՎ ՓՈՐՁԱՔՆՆՈՒԹՅԱՆ
ԼԻՑԵՆԶԻԱՅԻ ՆԵՐԴԻՐ 01 ԲՆԱԿԵԼԻ ՀԱՍԱՐԱԿԱԿԱՆ ԵՎ ԱՐՏԱԴՐԱԿԱՆ
ԼԻՑԵՆԶԻԱՅԻ ՆԵՐԴԻՐ 02 ՏՐԱՆՍՊՈՐՏԱՅԻՆ
ԼԻՑԵՆԶԻԱՅԻ ՆԵՐԴԻՐ 03 ՀԻԴՐՈՏԵԽՆԻԿԱԿԱՆ
ԼԻՑԵՆԶԻԱՅԻ ՆԵՐԴԻՐ 04 ԷՆԵՐԳԵՏԻԿ
ԼԻՑԵՆԶԻԱՅԻ ՆԵՐԴԻՐ 05 ԿԱՊԻ

ՊԱՏՎԵՐ՝
ՀՀ ՔԱՂԱՔԱՇԻՆՈՒԹՅԱՆ ՆԱԽԱՐԱՐՈՒԹՅՈՒՆ
N ՔՆ-ՊԸԱՇՁԲ-16/2

ԿԱՏԱՐՈՂ՝
«ԹԻՎ 28 ՇՄՇ» ԲԲԸ
ՏՆՕՐԵՆ՝ Թ. ԳԱՓՈՅԱՆ

ԳԱՎԱՌ 2016թ.

ԱՇԽԱՏԱՆՔԱՅԻՆ ԳԾԱԳՐԵՐԻ ՑԱՆԿ

ԹԵՐԹ	ԱՆՎԱՆՈՒՄԸ	ԾԱՆՈԹՈՒԹ.
1	Աշխատանքային գծագրերի ցանկ	ճՇ - 1
2	Բացատրագիր	ճՇ - 2
3	Տարածքի բարեկարգման և ջրահեռացման հատակագիծ	ճՇ - 3
4	Աստիճանահարթակի հատակագիծ, նյութերի մասնագիր	ճՇ - 4
5	Գլխավոր մուտքի ճակատային հատված	ճՇ - 5
6	Մետաղական սյուն, մետաղական ֆերմա	ճՇ - 6
7	Գլխավոր մուտքի նյութերի մասնագիր	ճՇ - 7
8	Առաջին և երկրորդ հարկերի հատակագիծ (չափագրություն)	ճՇ - 8
9	Առաջին և երկրորդ հարկերի հատակագիծ (նախագծային)	ճՇ - 9
10	Առաջին և երկրորդ հարկերի հատակագիծ (մակնիշավորում)	ճՇ - 10
11	Երրորդ հարկի հատակագիծ (չափագրություն և նախագծային)	ճՇ - 11
12	Երրորդ հարկի հատակագիծ (մակնիշավորում), ճաղավանդակ ճ - 1, 2	ճՇ - 12
13	Մետաղական ճաղավանդակ ճ - 3, 4, նյութերի մասնագիր	ճՇ - 13
14	Մետաղական ճաղավանդակ ճ - 5, նյութերի մասնագիր	ճՇ - 14
15	Առաջին հարկի պատուհանների մասնագիր	ճՇ - 15
16	Առաջին հարկի դռների մասնագիր	ճՇ - 16
17	Երկրորդ հարկի պատուհանների մասնագիր	ճՇ - 17
18	Երկրորդ հարկի դռների մասնագիր	ճՇ - 18
19	Երրորդ հարկի պատուհանների մասնագիր	ճՇ - 19
20	Երրորդ հարկի դռների մասնագիր	ճՇ - 20
21	Ապակեփաթեթի հերմետիկացնող շերտեր, ամրացնող էլեմենտներ	ճՇ - 21
22	Մետաղական դուռ ՄԴ - 1, կտրվածք, նյութերի մասնագիր	ճՇ - 22
23	Մետաղական պատուհան ՄՊ - 1, նյութերի մասնագիր	ճՇ - 23
24	Մեկուսարանի ճաղաշարի բացվածքի իրականացման սխեմա	ճՇ - 24
25	Մեկուսարանի ճաղաշարի բացվածքի նյութերի մասնագիր	ճՇ - 25
26	Մեկուսարանի ճաղավանդակ ճ - 1 և ճ - 2	ճՇ - 26
27	Մեկուսարանի ճաղավանդակ ճ - 1 և ճ - 2 - ի նյութերի մասնագիր	ճՇ - 27
28	Դուռ Դ - 4 - ի բացվածքի իրականացման սխեմա, նյութերի մասնագիր	ճՇ - 28

ԹԵՐԹ	ԱՆՎԱՆՈՒՄԸ	ԾԱՆՈԹՈՒԹ.
29	Առաջին և երկրորդ հարկերի հատակների կտրվածքներ, մասնագիր	ճՇ - 29
30	Երրորդ հարկի հատակների կտրվածքներ, մասնագիր	ճՇ - 30
31	Առաջին հարկի հարդարման աշխատանքների մասնագիր	ճՇ - 31
32	Երկրորդ հարկի հարդարման աշխատանքների մասնագիր	ճՇ - 32
33	Կառուցման և քանդման աշխատանքների ծավալների ամփոփագիր	ճՇ - 33
34	Երրորդ հարկի հարդարման աշխատանքների մասնագիր	ճՇ - 34
35	Երրորդ հարկի հարդարման աշխատանքների մասնագիր	ճՇ - 35
36	Առաջին և երկրորդ հարկերի բարավորների հատակագիծ	ճՇ - 36
37	Երրորդ հարկի միջնորմների և բարավորների հատակագիծ	ճՇ - 37
38	Միջնորմների ամրացման սխեմա	ճՇ - 38
39	Առաջին և երկրորդ հարկերի միջնորմների և բարավորների մասնագիր	ճՇ - 39
40	Միջնորմների և բարավորների կտրվածքներ, նյութերի մասնագիր	ճՇ - 40
41	Ամրանների ծախսի ամփոփագիր, դետալների տեղեկագիր	ճՇ - 41
42	Դետալների տեղեկագիր, քանակների մասնագիր, նյութերի ամփոփագիր	ճՇ - 42
43	Արտաքին մետաղական բազրիք, կտրվածք	ճՇ - 43
44	Տանիքի հատակագիծ և կոնստրուկտիվ հատակագիծ	ճՇ - 44
45	Տանիքի կտրվածքներ, հանգույցներ	ճՇ - 45
46	Ջեղնալուսամուտի հատույթներ	ճՇ - 46
47	Տանիք բարձրացող մտոց, կտրվածք, նյութերի մասնագիր	ճՇ - 47
48	Տանիքի նյութերի մասնագիր	ճՇ - 48
49	Դատարկման հորի հատակագիծ, կտրվածք 1 - 1, 2 - 2,	ճՇ - 49
50	Դատարկման հորի աշխատանքային ծավալների ամփոփագիր	ճՇ - 50

ՏՆՕՐԵՆ	Թ. ԳԱՓՈՅԱՆ		ՀՀ Արարատի մարզային վարչության Մասիսի ոստիկանական բաժանմունքի վարչական շենքի վերակառուցման			
Ն. Գ.Ճ.	Հ. ԳԱՍՊԱՐՅԱՆ					
ՆԱԽԱԳԾԵՑ	Ա. ՄԱԿՈՒՆՑ		Ճարտարապետաշինարարական մաս	Փուլ	Թերթ	Թերթեր
				ԱՆ	1	50
			Աշխատանքային գծագրերի ցանկ	«ԹԻՎ 28 ՇՄՇ» ԲԲԸ ՊԼ 12736		

A3

ԲԱՑԱՏՐԱԳԻՐ

[illegible]

1. [illegible]
2. [illegible]
3. [illegible]

[illegible] 54.6 x 12.5 [illegible]

[illegible]

1. [illegible]
2. [illegible]
3. [illegible] «[illegible]
4. [illegible] «[illegible]
5. [illegible] 6 [illegible] 4 [illegible]
6. [illegible]
7. [illegible]
8. [illegible]
9. [illegible]
10. [illegible]
11. [illegible]

ՏՆՕՐԵՆ	Թ. ԳԱՓՈՅԱՆ		ՀՀ Արարատի մարզային վարչության Մասիսի ոստիկանական բաժանմունքի վարչական շենքի վերակառուցման			
Ն. Գ.Ճ.	Հ. ԳԱՍՊԱՐՅԱՆ					
ՆԱԽԱԳԾԵՑ	Ա. ՄԱԿՈՒՆՑ		Ճարտարապետաշինարարական մաս	Փուլ	Թերթ	Թերթեր
				ԱՆ	2	50
			Բացատրագիր	«ԹԻՎ 28 ՇՄՇ» ԲԲԸ ՊԼ 12736		

ՏԱՐԱԾՔԻ ԲԱՐԵԿԱՐԳՄԱՆ և ՋՐԱՀԵՌԱՑՄԱՆ ՀԱՏԱԿԱԳԻԾ

Մ 1 : 100

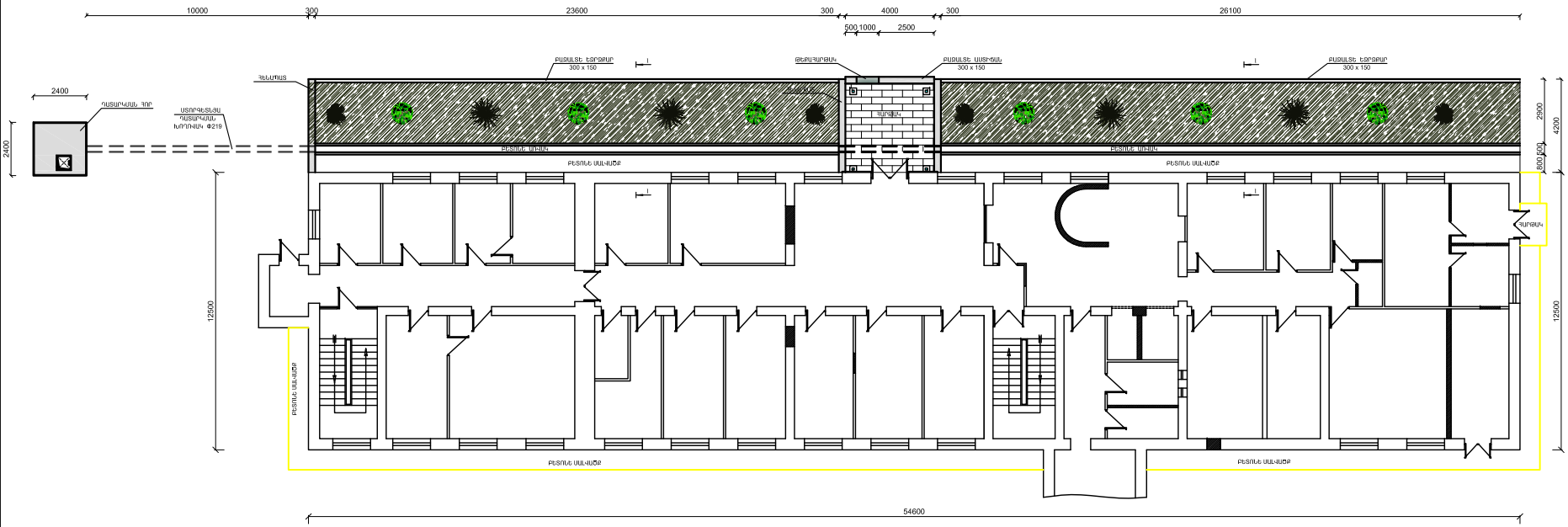

ԱՆՁՐԵՎԱՋՐԵՐԻ ՀԵՌԱՑՄԱՆ ԱՌԱՆՑ ԿՏՐՎԱԾՔ 1-1

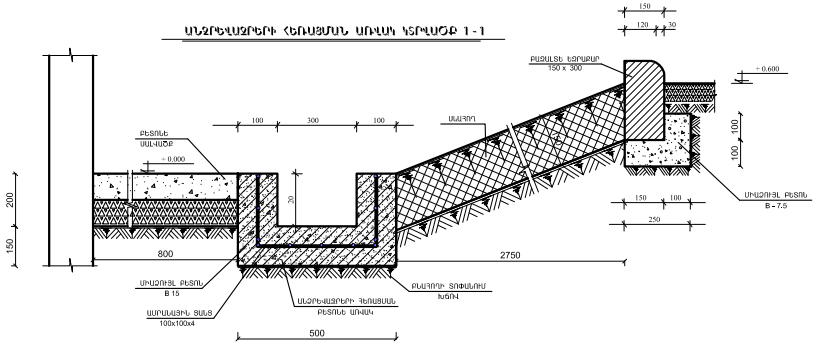

ՍԱԼԱՎԱՃԻ ԿՏՐՎԱԾՔ

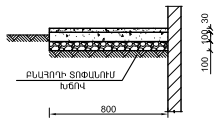

ՍԱԼԱՎԱՃԻ - 49.7 գծմ 0.8 մ ԼԱՅՆՈՒԹՅԱՄԲ

ԱՆՁՐԵՎԱՋՐԵՐԻ ՀԵՌԱՑՄԱՆ ՑԱՆՑԻ ՄԱՍՆԱԳԻՐ

Հ/Հ	ԱՆՎԱՆՈՒՄԸ	ՉԱՓԱՅԻՆ ՄԻԱՎՈՐԸ	ՔԱՆԱԿ	ԸՆԴՀ ԹՈՒՄԲ.
1	Պողպատե խողովակի տեղադրում $d_{ա}$ = 219 x 6.0 մմ խրամուղում	գ.մ.	16.0	504.3 կգ
2	Պողպատե խողովակի հակակոռոզիոն ներկում բիտումի մածիկով 2 անգամ	գ.մ.	16.0	11.0 մ^2
3	Միաձույլ ամրանավորված բետոնե առվակի կառուցում բետոն B 15	մ^3	5.73	
4	Ամրանային ցանց 100 x 100 x 4	մ^2	49.7	
5	Բնահողի մշակում IV կարգի գրունտում. մեխանիզմով	մ^3	208.0	
6	Բնահողի մշակում III կարգի գրունտում. ձեռքով	մ^3	21.0	
7	Բնահողի տուփանում խճով (200 մմ)	մ^2	24.90	
8	Բազալտե եզրաքարերի տեղադրում (150 x 300)	գ.մ.	49.7	
9	Բուսական շերտի մշակում բույլդոզերով տեղափոխելով 50 մ (կուտակումով)	մ^3	21.7	
10	Բարձում ինքնաթափին	մ^3	21.7	
11	Տեղափոխում 10 կմ	տ	36.9	
12	Գազոնների հողի նախապատրաստում բուսական շերտի ներկրումով (ձեռքով)	մ^2	144.2	
13	Ավելորդ գրունտի բարձում և տեղափոխում 5 կմ	մ^3	218.0	349.0 տ
14	Վերջնական հետլիցք մեխանիզմով	մ^3	11.0	

	ՍԵՆՅԱԿԻ ԱՆՎԱՆՈՒՄԸ	ՀԱՏԱԿԻ ՀԱՏՈՒՅՑԸ	ՀԱՏԱԿԻ ԷԼԵՄԵՆՏԵՐԻ ԱՆՎԱՆՈՒՄԸ ԵՎ ՀԱՏՈՒԹՅՈՒՆԸ	ՄԱԿԵՐԵՍԸ Մ^2	ԾԱՆՈԹՈՒԹՅՈՒՆ
ԲՍ	Սալվածք հարթակ		Ց / Ա ՀԱՐԹԵՑՈՂ ՇԵՐՏ - 30 մմ ԲԵՏՈՆԵ ՍԱԼԱՎԱՃԱԿ ԻՐԱԿԱՆԱՑՈՒՄ ԽՃԻ ՆԱԽԱՇԵՐՏ ԲԱՑԱԳՈՒՅՆ ՏՈՓԱՆՈՒՄ ԽՃՈՎ	106.80	

ՏԱՐԱԾՔԻ ՔԱՆԴԱՍԼ ՆՅՈՒԹԵՐԻ ՄԱՍՆԱԳԻՐ

1. ԳՈՅ. ՈՒՆԵՑՈՂ ԱՍՖԱԼՏԵ ՇԵՐՏԻ ՔԱՆԴՈՒՄ - 13.8 մ^3
2. ԳՈՅ. ՈՒՆԵՑՈՂ ԵԶՐՔԱՔԱՐԵՐԻ ՔԱՆԴՈՒՄ - 49.7 գծմ
3. ՇԻՆ. ԱՂՁԻ ԲԱՐՁՈՒՄ և ՏԵՂԱՓՈԽՈՒՄ 10 կՄ 32.0 տ - 16.0 մ^3

1. ԽՃԱՅԻՆ ՀԻՄՔ 12 ՍՄ ՀԱՍՏՈՒԹՅԱՄԲ - 120.0 մ^2
2. ԲԻՏՈՒՄԻ ՏԱՐԱԾՈՒՄ 4.12 Տ/ 1000 Մ^2 - 0,494տն
3. ՇԱՇԿԻ ՆԵՐԲԻՆ ՇԵՐՏ ԽՈՀՈՐԱՁԱՏԻԿ ԱՍՖ. 60 ՄՄ ՀԱՍՏ. - 120.0մ^2
4. ՇԱՇԿԻ ՎԵՐԻՆ ՇԵՐՏ «Ա»ՏԻՊԻ ՄԱՍՆ. ԱՍՖ. 30 ՄՄ ՀԱՍՏ. - 120.0մ^2

ՏԱՐՈՒՆ	ՖԻ. ԳԼԽԱՎՈՐ		ՀՀ Լոռվայի մարզային վարչության Վանաձորի ոստիկանական բաժանմունքի վարչական շենքի վերակառուցում		
Ն. Գ.Գ.	Հ. ԳԱՍՊԱՐՅԱՆ				
ՆԱԽԱՐԱՐՈՒԹ.	Ռ. ՄԻՍԻՐՅԱՆ		Ճարտարապետաշինարարական մաս	Փուլ	Թերթ	Թերթերը
				ԿՄ	3	50
			Տարածքի բարեկարգման և ջրահեռացման հատակագիծ	«ՊԻԿՈ» ՀՍՄ» ԲԲԸ ՊԼ 12736		

A1

ԱՍՏԻՃԱՆԱՀԱՐԹԱԿԻ ՀԱՏԱԿԱԳԻԾ

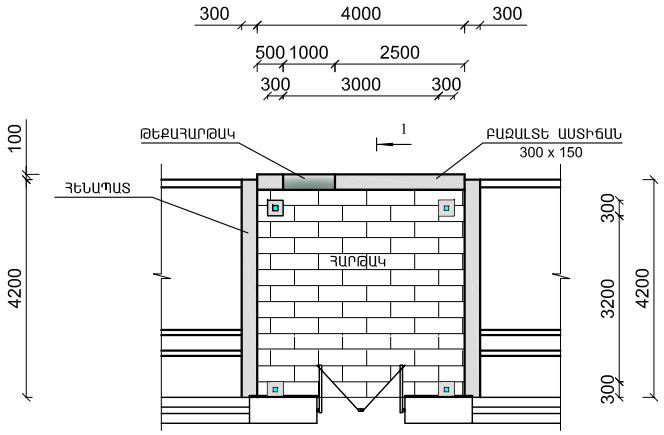

ԿՏՐՎԱԾՔ 1 - 1

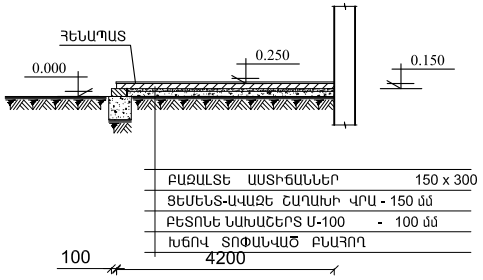

ԱՍՏԻՃԱՆԱՀԱՐԹԱԿԻ ԱՇԽԱՏԱՆՔԱՅԻՆ ԾԱՎԱԼՆԵՐ

ԱՍՏԻՃԱՆԱՀԱՐԹԱԿԻ ԿԱՌՈՒՑՈՒՄ			
Հ / Հ	ԱՆՎԱՆՈՒՄԸ	Չ / ՄԻԱՎՈՐ	ՔԱՆԱԿ
1	Բնահողի մշակում ձեռքով III կարգի գրունտում	Մ ^{3}	3.30
2	Աստիճանահարթակի պատերի խամքարաբետոնե հիմքերի կառուցում (բետոն B - 7.5)	Մ ^{3}	3.15
3	Աստիճանահարթակի համար բետոնե պատերի կառուցում (բետոն B - 12.5)	Մ ^{3}	5.30
4	Աստիճանահարթակի բետոնե պատերի ամրանավորում ամրան A - III դասի	ԿԳ	45.30
5	Աստիճանահարթակի բետոնե պատերի ամրանավորում ամրան A - I դասի	ԿԳ	8.20
6	Խճով տոփանված բնահող	Մ ^{2}	20.0
7	Բետոնե նախաշերտ աստիճանների համար (B - 7.5)	Մ ^{3}	0.13
8	Բետոնե նախաշերտ աստիճանահարթակի համար (B - 7.5)	Մ ^{3}	1.60
9	Աստիճանահարթակների համար ցեմենտ / ավազե հարթեցնող շերտի կառուցում 30 մմ հաստությամբ	Մ ^{3}	16.0
10	Բազալտե աստիճանների տեղադրում (150 x 300)	ԳՄ	3.00
11	Բազալտե սալիկներ աստիճանահարթակների համար (30 մմ)	Մ ^{2}	16.0
12	Բազալտե սալիկներ աստիճանահարթակի պատերի (30 մմ)	Մ ^{2}	10.8
13	Բնահողի հետլիցք ձեռքով	Մ ^{3}	3.30
14	Հորիզոնական երեսապատում բազալտե սալերով (50 մմ հաստ.)	Մ ^{2}	5.04

ԱՍՏԻՃԱՆԱՀԱՐԹԱԿ-2-ի ԿԱՌՈՒՑՈՒՄ			
Հ / Հ	ԱՆՎԱՆՈՒՄԸ	Չ / ՄԻԱՎՈՐ	ՔԱՆԱԿ
1	Բնահողի մշակում ձեռքով III կարգի գրունտում	Մ ^{3}	0.2
2	Խճով տոփանված բնահող	Մ ^{2}	2.0
3	Բետոնե նախաշերտ աստիճանահարթակի համար (B - 7.5)	Մ ^{3}	0.23
4	Աստիճանահարթակների համար ցեմենտ / ավազե հարթեցնող շերտի կառուցում 30 մմ հաստությամբ	Մ ^{2}	2.3
5	Բազալտե աստիճանների տեղադրում (150 x 300)	ԳՄ	1.9
6	Բազալտե սալիկներ աստիճանահարթակների համար (30 մմ)	Մ ^{2}	2.3
7	Բազալտե սալիկներ աստիճանահարթակի պատերի (30 մմ)	Մ ^{2}	0.36

ՏՆՕՐԵՆ	Թ. ԳԱՓՈՅԱՆ		ՀՀ Արարատի մարզային վարչության Մասիսի ոստիկանական բաժանմունքի վարչական շենքի վերակառուցման			
Ն. Գ.Ճ.	Հ. ԳԱՍՊԱՐՅԱՆ					
ՆԱԽԱԳԾԵՑ	Ա. ՄԱԿՈՒՆՑ		Ճարտարապետաշինարարական մաս	Փուլ	Թերթ	Թերթեր
				ԱՆ	4	50
			Աստիճանահարթակի հատակագիծ, նյութերի մասնագիր	«ԹԻՎ 28 ՇՄՇ» ԲԲԸ ՊԼ 12736		

A3

ԳԼԽԱՎՈՐ ՄՈՒՏՔԻ ճակատային ՀԱՏՎԱԾ Մ 1 : 100

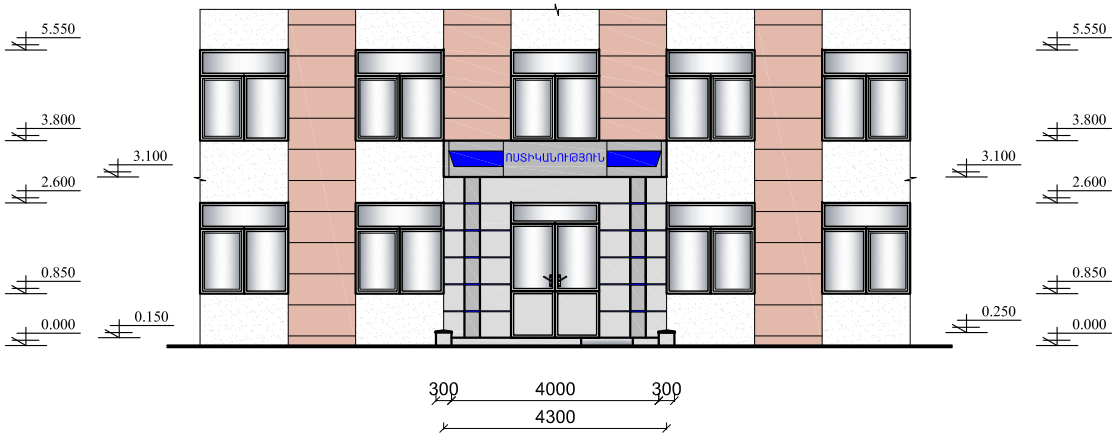

ԳԼԽԱՎՈՐ ՄՈՒՏՔԻ ԿՈՂԱՅԻՆ ՀԱՏՎԱԾ Մ 1 : 100

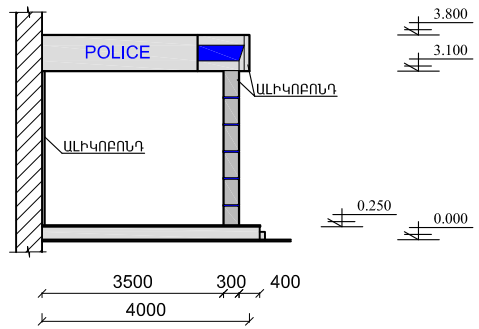

ԳԼԽԱՎՈՐ ՄՈՒՏՔԻ ՏԱՆԻՔԻ ՀԱՏԱԿԱԳԻԾ Մ 1 : 100

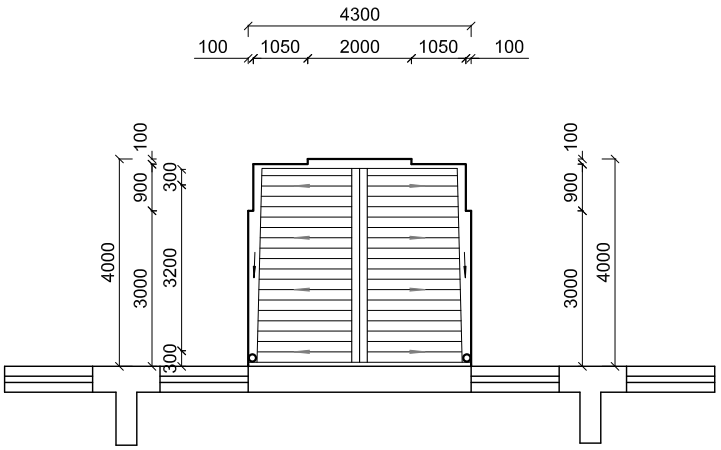

ՏԱՆԻՔԻ ԿՈՆՍՏՐՈՒԿՏԻՎ ՀԱՏԱԿԱԳԻԾ Մ 1 : 100

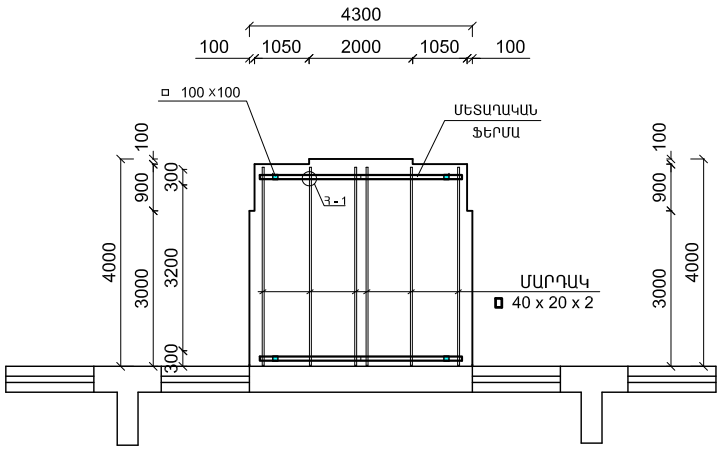

ՏՆՕՐԵՆ	Թ. ԳԱՓՈՅԱՆ		ՀՀ Արարատի մարզային վարչության Մասիսի ոստիկանական բաժանմունքի վարչական շենքի վերակառուցման			
Ն. Գ.Ճ.	Հ. ԳԱՍՊԱՐՅԱՆ					
ՆԱԽԱԳԾԵՑ	Ա. ՄԱԿՈՒՆՑ		Ճարտարապետաշինարարական մաս	Փուլ	Թերթ	Թերթեր
				ԱՆ	5	50
			Գլխավոր մուտքի ճակատային հատված	«ԹԻՎ 28 ՇՄՇ» ԲԲԸ ՊԼ 12736		

A3

Ø°Î²Ô²Î²Ü êÚàôÜ

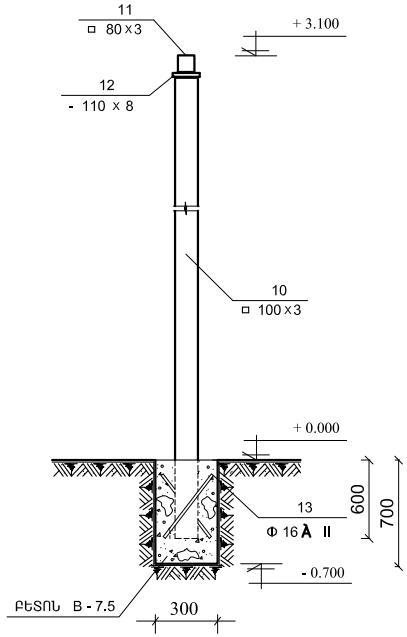

ՄԵՏԱՂԱԿԱՆ ՖԵՐՄԱ

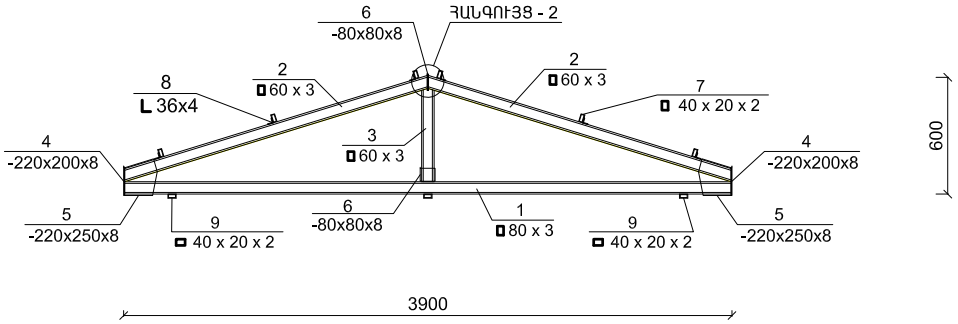

ՀԱՆԳՈՒՅՑ - 2

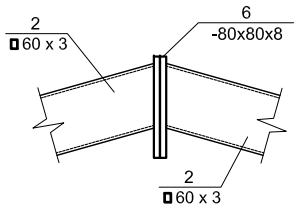

ՀԱՆԳՈՒՅՑ Հ - 1

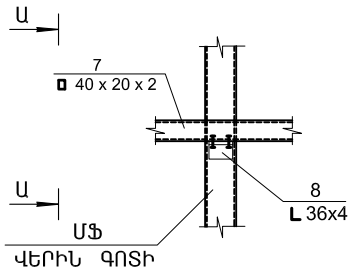

ԿՏՐՎԱԾՔ Ա - Ա

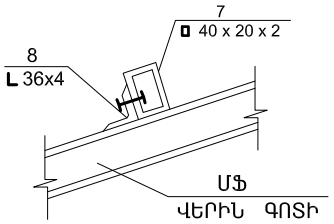

ԾԱՆՈԹՈՒԹՅՈՒՆ

ՄԵՏԱՂԱԿԱՆ ԷԼԵՄԵՆՏՆԵՐԻ ՄԻԱՑՈՒՄՆԵՐԸ ԿԱՏԱՐԵԼ ԷԼԵԿՏՐԱԵՌԱԿՑՄԱՆ ՄԵԹՈԴՈՎ՝ Э - 42 ՏԻՊԻ ԷԼԵԿՏՐՈԴՈՎ:

ՏՆՕՐԵՆ	Թ. ԳԱՓՈՅԱՆ		ՀՀ Արարատի մարզային վարչության Մասիսի ոստիկանական բաժանմունքի վարչական շենքի վերակառուցման			
Ն. Գ.Ճ.	Հ. ԳԱՍՊԱՐՅԱՆ					
ՆԱԽԱԳԾԵՑ	Ա. ՄԱԿՈՒՆՑ		Ճարտարապետաշինարարական մաս	Փուլ	Թերթ	Թերթեր
				ԱՆ	6	50
			Մետաղական սյուն, մետաղական ֆերմա	«ԹԻՎ 28 ՇՄՇ» ԲԲԸ ՊԼ 12736		

A3

ԳԼԽԱՎՈՐ ՄՈՒՏՔԻ ՆՅՈՒԹԵՐԻ ՄԱՍՆԱԳԻՐ

Հ/Հ	ՆՇԱՆԱԿՈՒՄԸ	ԱՆՎԱՆՈՒՄԸ	1 ԷԼԵՄԵՆՏԻ ԵՐԿԱՐ. մմ	ՔԱՆԱԿ հատ	ՔԱՆԱԿ ընդհանուր	1 ԷԼԵՄԵՆՏԻ ՄԻԱՎՈՐԻ ՔԱՇԸ	ԸՆԴՀԱՆՈՒՐ ՔԱՇԸ
1	2	3	4	5	6	7	8
	ՖԵՐՄԱ						
1	ՔԱՌԱՆԿ. ԽՈՂՈՎԱԿ	□ 80 x 3, ԳՈՍՏ ТУ 36-2287-80	L = 3900	1	2	28.4	56.8
2	ՔԱՌԱՆԿ. ԽՈՂՈՎԱԿ	□ 60 x 3, ԳՈՍՏ 8639 - 82	L = 2000	2	4	20.8	41.6
3	ՔԱՌԱՆԿ. ԽՈՂՈՎԱԿ	□ 60 x 3, ԳՈՍՏ 8639 - 82	L = 600	1	2	3.20	6.40
4	ՊՈՂՊԱՏԱԹԵՐԹ	– 220 x 200 x 8	L = 200	2	4	5.50	11.0
5	ՊՈՂՊԱՏԱԹԵՐԹ	– 220 x 250 x 8	L = 250	4	8	13.7	27.4
6	ՊՈՂՊԱՏԱԹԵՐԹ	– 80 x 80 x 8	L = 80	2	4	0.80	1.60
7	ՈՒՂՂԱՆԿ. ԽՈՂՈՎԱԿ	□ 40 x 20 x 2, ԳՈՍՏ 8645 - 68	L = 3900	1	6	6.63	39.8
8	ԱՆԿՅՈՒՆԱԿ	L 36 x 4	L = 50	1	12	0.11	1.32
9	ՈՒՂՂԱՆԿ. ԽՈՂՈՎԱԿ	□ 40 x 20 x 2, ԳՈՍՏ 8645 - 68	L = 3900	1	3	6.63	19.9
	ՍՅՈՒՆ						
10	ՔԱՌԱՆԿ. ԽՈՂՈՎԱԿ	□ 100 x 3, ԳՈՍՏ ТУ 36-2287-80	L = 3600	1	4	32.9	131.6
11	ՔԱՌԱՆԿ. ԽՈՂՈՎԱԿ	□ 80 x 3, ԳՈՍՏ ТУ 36-2287-80	L = 3600	1	2	26.2	52.4
12	ՊՈՂՊԱՏԱԹԵՐԹ	– 110 x 110 x 8	L = 110	1	4	0.76	3.04
13	ԱՄՐԱՆ	Φ 16 À II	L = 300	2	8	0.95	3.80
	ՄԵՏԱՂԱԿԱՆ ԿՈՆՍՏՐՈՒԿՑԻԱՆԵՐԻ ՅՈՒՂԱՆԵՐԿՈՒՄ						18.5 մ²
	ԲԵՏՈՆ B - 7.5 (ՍՅՈՒՆԵՐԻ ՀԻՄՔԵՐԻ ՀԱՄԱՐ)						0.25 մ³
	ՊՐՈՖԻԼԱՎՈՐ Տ/ԹԻԹԵՂ (ԿՊ -21) 0.55ՄՄ						16.0 մ²
	ՊԻՊԻ ԿԱՌՈՒՑՈՒՄ Տ/ԹԻԹԵՂԻՑ - 4.00 գծմ						2.40 մ²
	ԿՑՈՒՄՆԵՐ Տ/ԹԻԹԵՂԻՑ (0.7 սմ) - 4.20 գծմ						3.00 մ²
	ՁՐՀՈՐԴԱՆ Տ/ԹԻԹԵՂԻՑ (0.7 սմ) - 8.00 գծմ						5.60 մ²
	ՁՐԹԱՓ ԽՈՂՈՎԱԿՆԵՐԻ ՏԵՂԱԴՐՈՒՄ ø 100 - 2 ՀԱՏ						7.00 գծմ
	ՁԱԳԱՐՆԵՐԻ ՏԵՂԱԴՐՈՒՄ						2.0 հատ
	ճԱԿԱՏՆԵՐԻ և ԱՌԱՍՏԱՂԻ ԵՐԵՍԱՊԱՏՈՒՄ ԱԼԻԿՈԲՈՆԴՈՎ						49.9 մ²

ՔԱՆԴՄԱՆ ԱՇԽԱՏԱՆՔՆԵՐԻ ՄԱՍՆԱԳԻՐ

1. ԳՈՅ. ՈՒՆԵՑՈՂ ԳԼԽ. ՄՈՒՏՔԻ ՃԱՇԿԱՐԱՆԻ ՔԱՆԴՈՒՄ - 7.0 Մ²

ՏՆՕՐԵՆ	Թ. ԳԱՓՈՅԱՆ		ՀՀ Արարատի մարզային վարչության Մասիսի ոստիկանական բաժանմունքի վարչական շենքի վերակառուցման			
Ն. Գ.Ճ.	Հ. ԳԱՍՊԱՐՅԱՆ					
ՆԱԽԱԳԾԵՑ	Ա. ՄԱԿՈՒՆՑ		ճարտարապետաշինարարական մաս	Փուլ	Թերթ	Թերթեր
				ԱՆ	7	50
			Գլխավոր մուտքի նյութերի մասնագիր	«ԹԻՎ 28 ՇՄՇ» ԲԲԸ ՊԼ 12736		

A3

ԱՌԱՋԻՆ ՀԱՐԿԻ ՀԱՏԱԿԱԳԻԾ Մ 1 : 100
(ՉԱՓԱԳՐՈՒԹՅՈՒՆ)

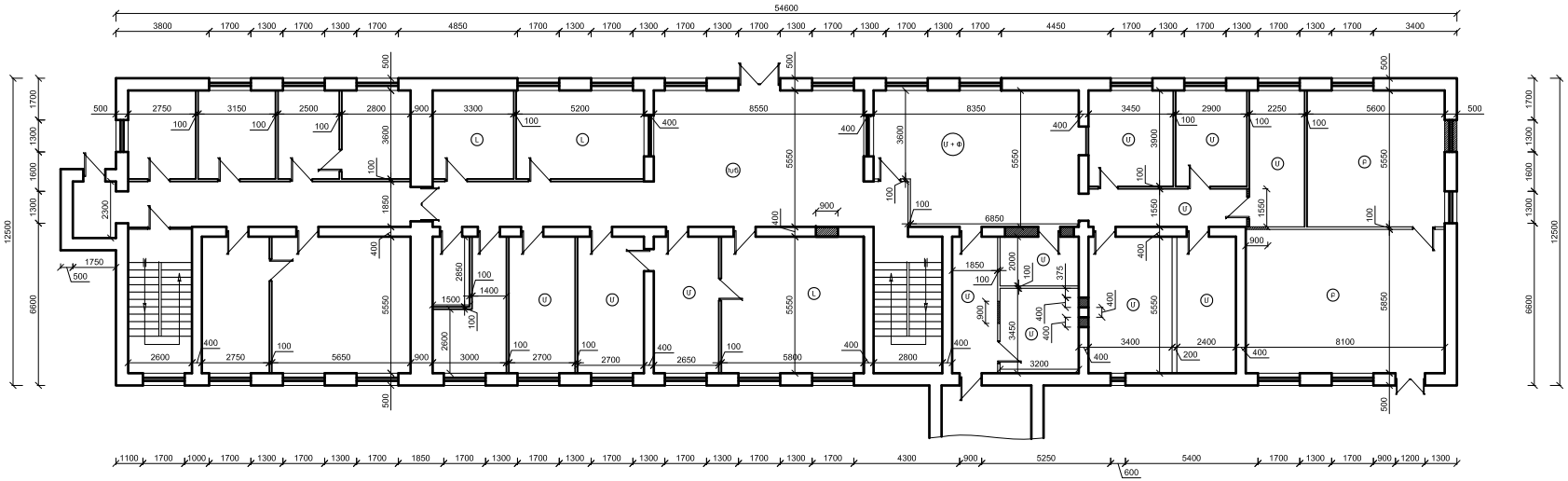

ՇԱՆՈՒԹՈՒՅՈՒՆ

- ՔԱՆԴՈՂ ՏԵՂԱՄԱՍ

ԳՈՅ. ՈՒՆԵՑՈՂ ՔԱՆԴՈՂ ՀԱՏԱԿ

- Ա - ՄԱՆՐԱՏԱԽՏԱԿԵ ՀԱՏԱԿ
- Գ - ԿԵՐԱՄԻԿԱԿԱՆ ՀԱՏԱԿ
- Ամ - ԽՆՁԱՆԿԱՐԱՅԻՆ ՀԱՏԱԿ
- Ար - ԱՐՀԵՍՏ.ԳՐԱՆԻՏԵ ՀԱՏԱԿ

ԵՐԿՐՈՐԴ ՀԱՐԿԻ ՀԱՏԱԿԱԳԻԾ Մ 1 : 100
(ՉԱՓԱԳՐՈՒԹՅՈՒՆ)

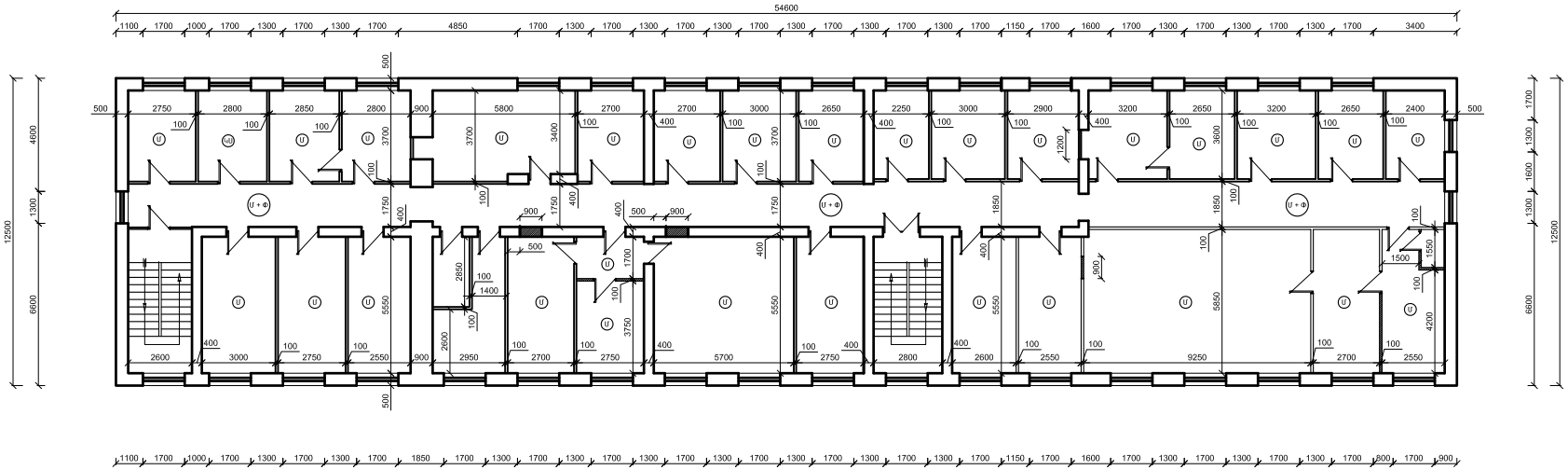

ՇԱՆՈՒԹՈՒՅՈՒՆ

- ՔԱՆԴՈՂ ՏԵՂԱՄԱՍ

ԳՈՅ. ՈՒՆԵՑՈՂ ՔԱՆԴՈՂ ՀԱՏԱԿ

- Ա - ՄԱՆՐԱՏԱԽՏԱԿԵ ՀԱՏԱԿ
- Գ - ԿԵՐԱՄԻԿԱԿԱՆ ՀԱՏԱԿ
- Ամ - ԽՆՁԱՆԿԱՐԱՅԻՆ ՀԱՏԱԿ
- Ար - ԱՐՀԵՍՏ.ԳՐԱՆԻՏԵ ՀԱՏԱԿ

ՏՆՕՐԵՆ.	ՖԻ. ՆԱԽԱԳԻԾ.		ՀՀ կրթության, գիտության, մշակույթի և սպորտի նախարարության շտաբային շենքի վերակառուցման		
Ն. Գ.Գ.	Հ. ԳԱՍՊԱՐՅԱՆ				
ՆԱԽԱՐԱՐՈՒԹ.	Ռ. ՄՈՎՍԻՍՅԱՆ		Ճարտարապետաշինարարական մաս	Փուլ	Փոփոխ	Փոփոխ
				ՏԱ.	8	50
			Առաջին և երկրորդ հարկերի հատակագիծ (չափագրություն)	«ՔՓԻԵՎ 28 ՀՍՈՒ» ԲԲԸՆ ՊԼ 12736		

ԱՌԱՋԻՆ ՀԱՐԿԻ ՀԱՏԱԿԱԳԻԾ Մ 1:100
(ՆԱԽԱԳԾԱՅԻՆ)

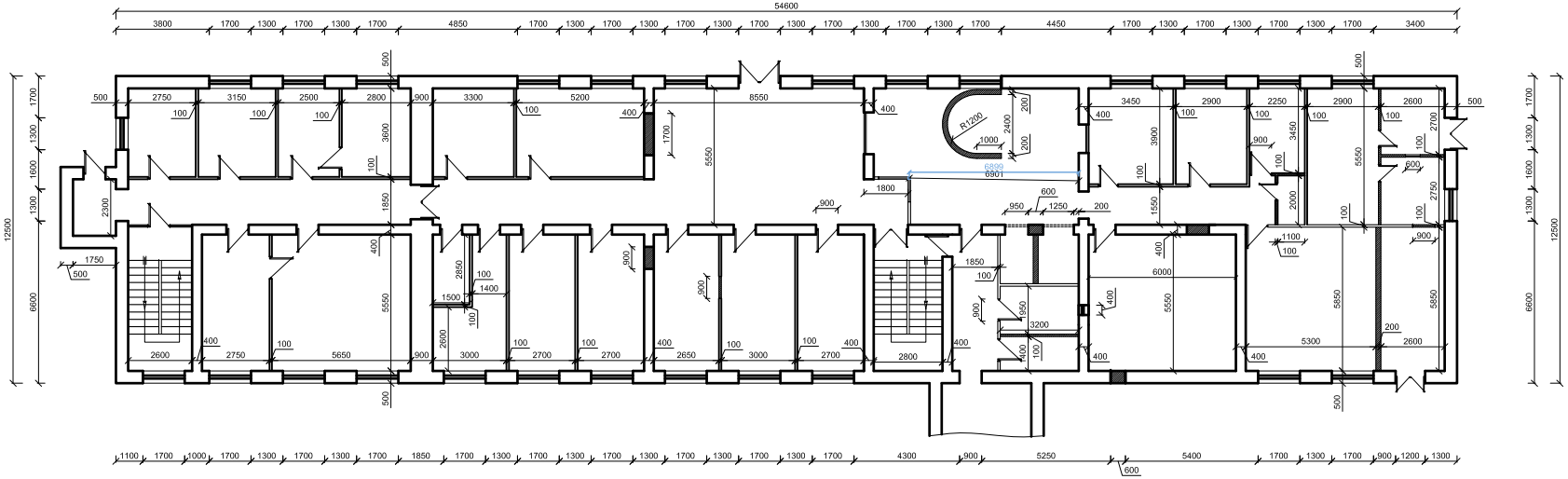

ՇԱՍՈՒՈՒԹՅՈՒՆ

- ԿԱՌՈՒՑՎՈՂ ՏԵՂԱՄԱՍ

ԿԱՌՈՒՑՎՈՂ ՀԱՏԱԿՆԵՐ

ԿՀ - ԿԵՐՄԱՄԻԿ, ՍԱԼԵՐՈՎ ՀԱՏԱԿ
ՊԳ - ՊՐԵՍԳՐՄԱՆԻՏԵ ՀԱՏԱԿ
ԼՄ - ԼԱՄԻՆԱՏԵ ՀԱՏԱԿ

ԵՐԿՐՈՐԴ ՀԱՐԿԻ ՀԱՏԱԿԱԳԻԾ Մ 1:100
(ՆԱԽԱԳԾԱՅԻՆ)

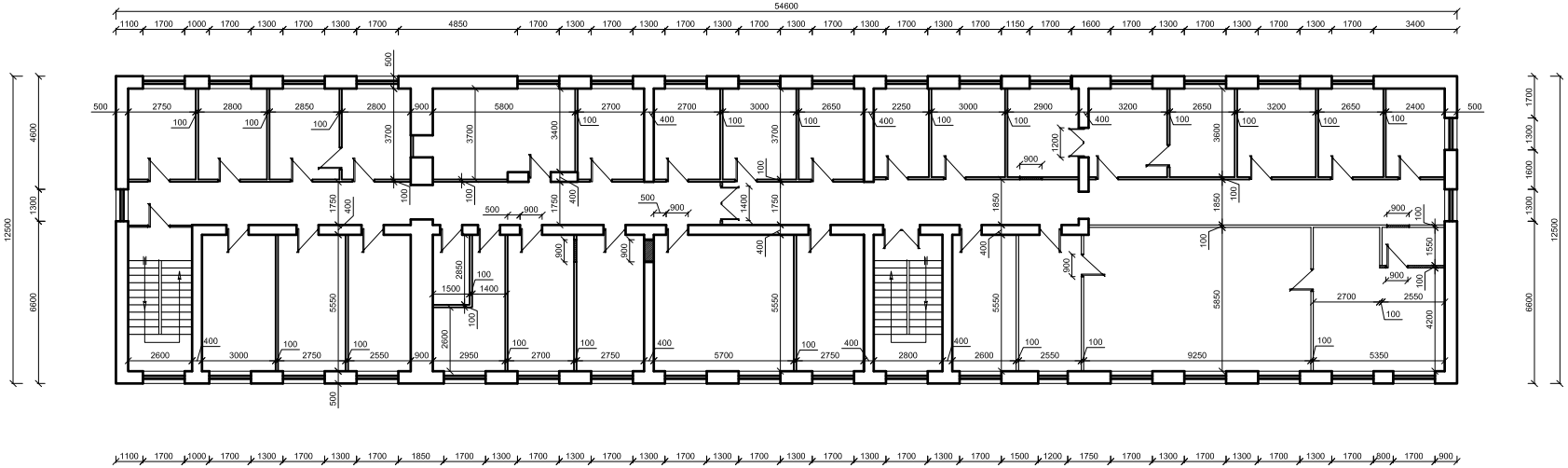

ՇԱՍՈՒՈՒԹՅՈՒՆ

- ԿԱՌՈՒՑՎՈՂ ՏԵՂԱՄԱՍ

ԿԱՌՈՒՑՎՈՂ ՀԱՏԱԿՆԵՐ

ԿՀ - ԿԵՐՄԱՄԻԿ, ՍԱԼԵՐՈՎ ՀԱՏԱԿ
ՊԳ - ՊՐԵՍԳՐՄԱՆԻՏԵ ՀԱՏԱԿ
ԼՄ - ԼԱՄԻՆԱՏԵ ՀԱՏԱԿ

ՏՆՕՐԵՆ	Թ. ԳԱԼՈՅԱՆ		ՀՀ Լոռվայի մարզային վարչության մասնաճյուղ շտաբների վերակառուցման			
Ն. Գ.Գ.	Հ. ԳԱՍՊԱՐՅԱՆ					
ԳԼԽԱՎՈՐՈՒՄ	Ս. ՄՈՎՍԻՍՅԱՆ		ճնարտարապետաշինարարական մաս	Փուլ	Թերթ	Թերթեր
				ՆՄ	9	10
			Առաջին և երկրորդ հարկերի հատակագիծ (նախագծային)	«ՔՓԻԿԱ 28 ՀՍՓԸ» ԲԲՄԸ ՊՊԼ 12736		

A1

ԱՌԱՋԻՆ ՀԱՐԿԻ ՀԱՏԱԿԱԳԻԾ Մ 1:100
(ՄԱԿՆԻՇԱՎՈՐՈՒՄ)

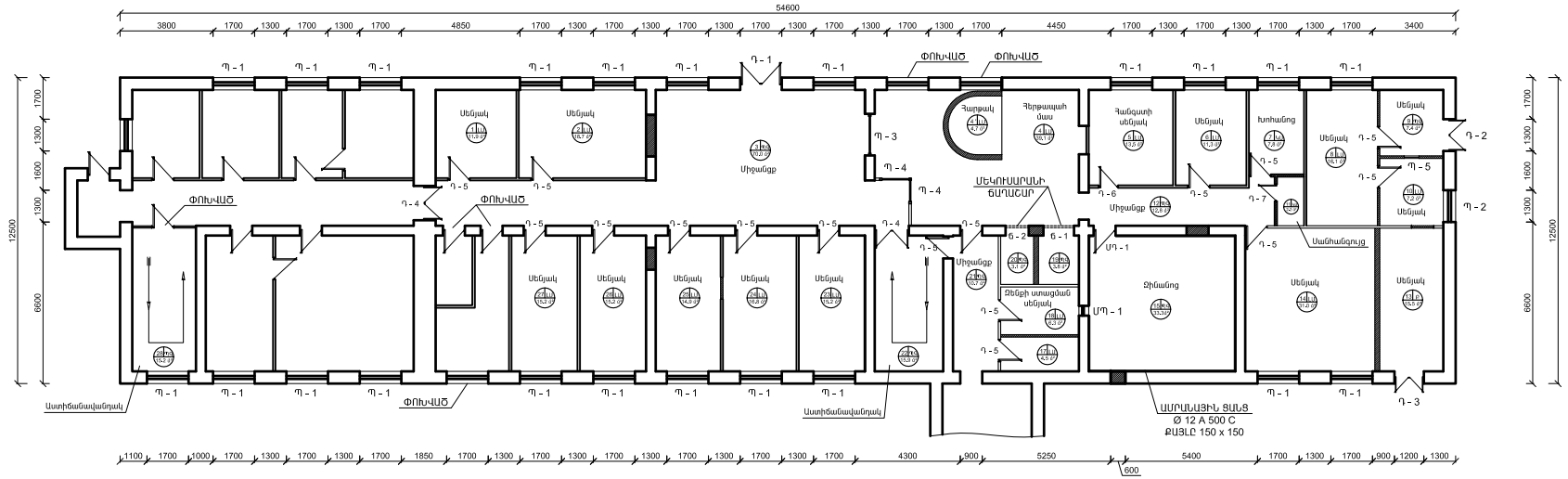

ՇԱՍՈՒԹՅՈՒՆ

- ԿԱՌՈՒՑՎՈՂ ՏԵՂԱՄԱՍ

ԿԱՌՈՒՑՎՈՂ ՀԱՏԱԿՆԵՐ

ԿՍ - ԿԵՐՄԱՄԻԿ. ՍԱԼԵՐՈՎ ՀԱՏԱԿ
ՊԳ - ՊՐԵՍԳՐԱՆԻՏԵ ՀԱՏԱԿ
ԼՄ - ԼԱՄԻՆԱՏԵ ՀԱՏԱԿ

ՍԵՆՅԱԿԻ ՀԱՄԱՐԸ — ՀԱՏԱԿԻ ՏԵՍԱԿԸ (ԿԱՌՈՒՑՎՈՂ)
19ԼԱՄ
19.0 մ²
ՍԵՆՅԱԿԻ ՄԱԿԵՐԵՍԸ

ԵՐԿՐՈՐԴ ՀԱՐԿԻ ՀԱՏԱԿԱԳԻԾ Մ 1:100
(ՄԱԿՆԻՇԱՎՈՐՈՒՄ)

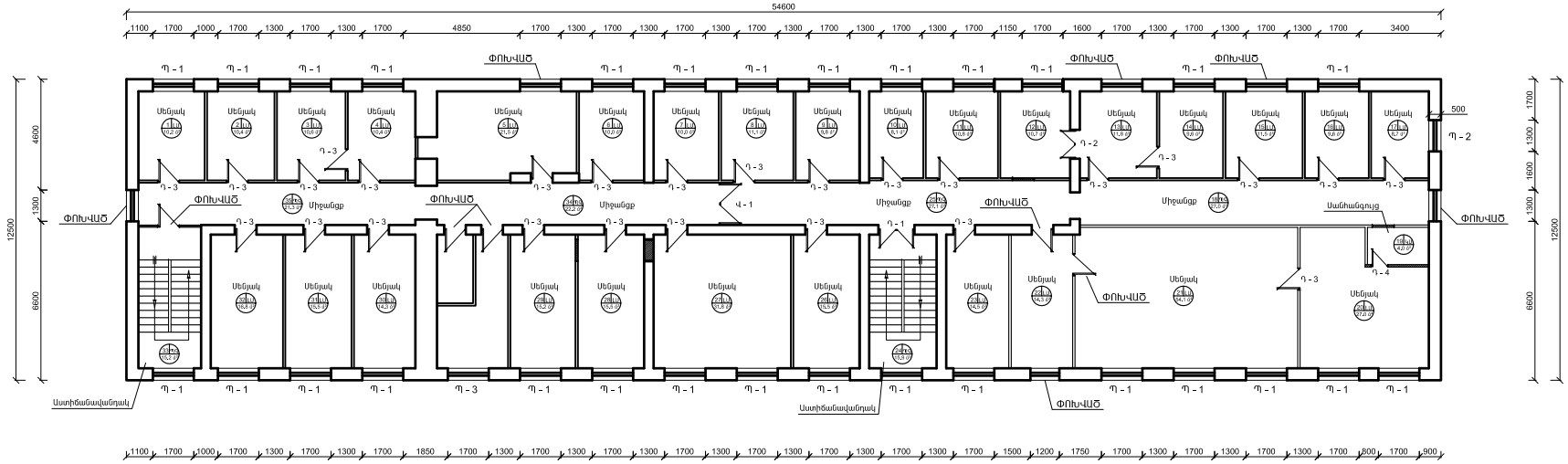

ՇԱՍՈՒԹՅՈՒՆ

- ԿԱՌՈՒՑՎՈՂ ՏԵՂԱՄԱՍ

ԿԱՌՈՒՑՎՈՂ ՀԱՏԱԿՆԵՐ

ԿՍ - ԿԵՐՄԱՄԻԿ. ՍԱԼԵՐՈՎ ՀԱՏԱԿ
ՊԳ - ՊՐԵՍԳՐԱՆԻՏԵ ՀԱՏԱԿ
ԼՄ - ԼԱՄԻՆԱՏԵ ՀԱՏԱԿ

ՍԵՆՅԱԿԻ ՀԱՄԱՐԸ — ՀԱՏԱԿԻ ՏԵՍԱԿԸ (ԿԱՌՈՒՑՎՈՂ)
24Միջ
15.9 մ²
ՍԵՆՅԱԿԻ ՄԱԿԵՐԵՍԸ

ՏՆՕՐԴՆ.	ՖԻ. ՏԵՂԵԿԱԳԻՐ.		ՀՀ Լոռվայի մարզային վարչության Վանաձորի ոստիկանական բաժանմունքի վարչական շենքի վերակառուցում
Ն. Գ.Գ.	Հ. ԳԱՍՊԱՐՅԱՆ		
ԳԼԽԱՎՈՐՈՒՄ	Ռ. ՄՈՍԻՍՅԱՆ		Ճարտարապետահաշվողական մաս
			Փուլ / Թերթ / Թերթեր
			ՏՆ. / 10 / 50
			Առաջին և երկրորդ հարկերի հատակագիծ (մակնիշավորում)
			«ՔՓԻԿ 28 ՀՍՓԸ» ԲԲԸԸ ՊԼ 12736

A1

ԵՐՐՈՐԴ ՀԱՐԿԻ ՀԱՏԱԿԱԳԻԾ Մ 1:100
(ՉԱՓԱԳՐՈՒԹՅՈՒՆ)

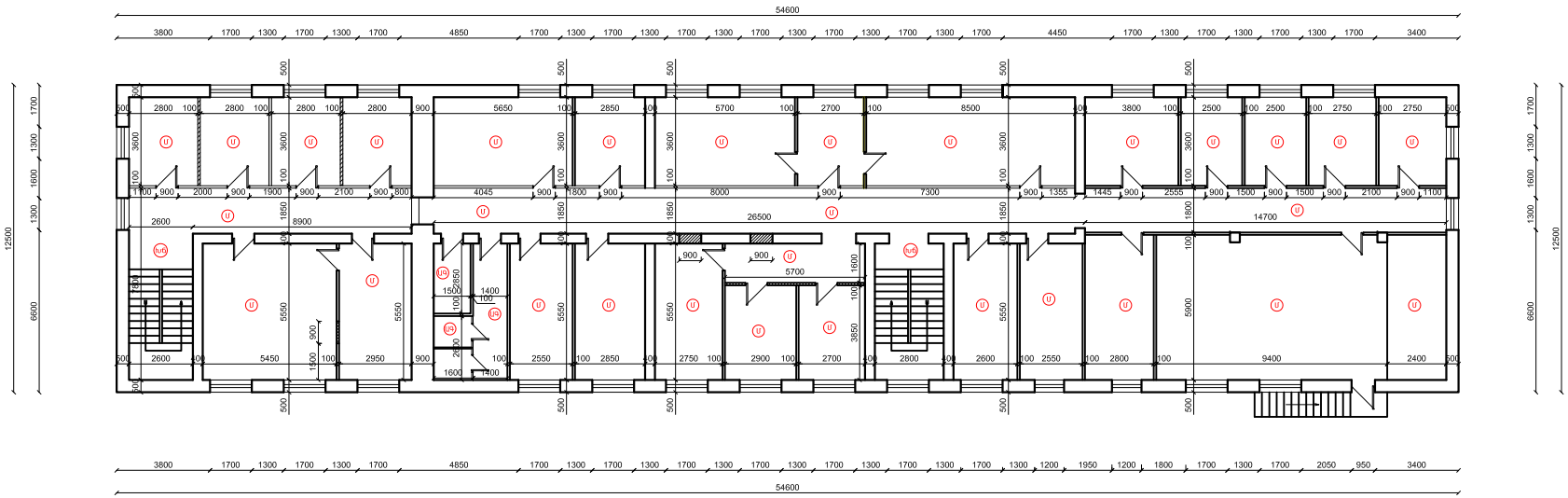

ՀԱՏԱԿԱԳԻԾ ԱՌԱՆՑ ՄԻՏՔԻ

ՇԱՆՈՒՆՈՒԹՅՈՒՆ

- ՔԱՆԴՈՂ ՏԵՂԱՍԱՍ

ԳՈՏ. ՈՒՆԵՑՈՂ ՔԱՆԴՈՂ ՀԱՏԱԿ

- ՄԱՆՐԱՏԱԽՏԱԿԵ ՀԱՏԱԿ
- ԿԵՐՊԱՄԻԿԱԿԱՆ ՀԱՏԱԿ
- ԽԵՃԱՆԿՈՐԱՅԻՆ ՀԱՏԱԿ
- ՍՐԲԵԱՏ.ԳՐԱՆԻՏԵ ՀԱՏԱԿ

ԵՐՐՈՐԴ ՀԱՐԿԻ ՀԱՏԱԿԱԳԻԾ Մ 1:100
(ՆԱԽԱԳԾԱՅԻՆ)

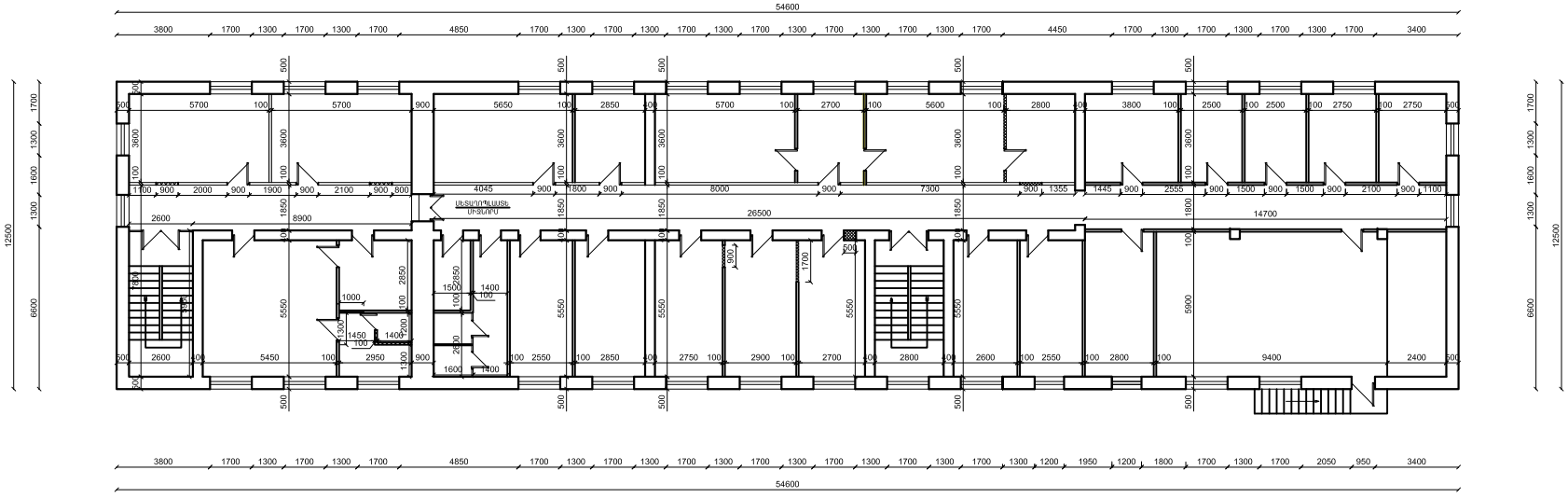

ՇԱՆՈՒՆՈՒԹՅՈՒՆ

- ԿԱՌՈՒՑՎՈՂ ՏԵՂԱՍԱՍ

Տ.ՍԱՐՈՅԱՆ	Թ. ԳԱԼՈՅԱՆ		ՀՀ Լոռվայի մարզային վարչության մասնաճյուղի շտաբային շենքի վերակառուցում		
Ն. Գ.Գ.	Հ. ԳԱԼՈՅԱՆՅԱՆ				
ԳԱԼՈՅԱՆՅԱՆ	Ս. ՄՈՎՍԻՍՅԱՆ		Ճարտարապետաշինարարական մաս	Փուլ	Թերթ	Թերթերի քան.
				ՏԾ	11	50
			Երրորդ հարկի հատակագիծ (չափագրություն և նախագծային)	«ՔՊԻԵԱ 28 ՇՍՓ» ԲԲՈՒ ՊՊԼ 12736	

A1

ԵՐՐՈՐԴ ՀԱՐԿԻ ՀԱՏԱԿԱԳԻԾ Մ 1:100

(ՄԱԿՆԻՇԱՎՈՐՈՒՄ)

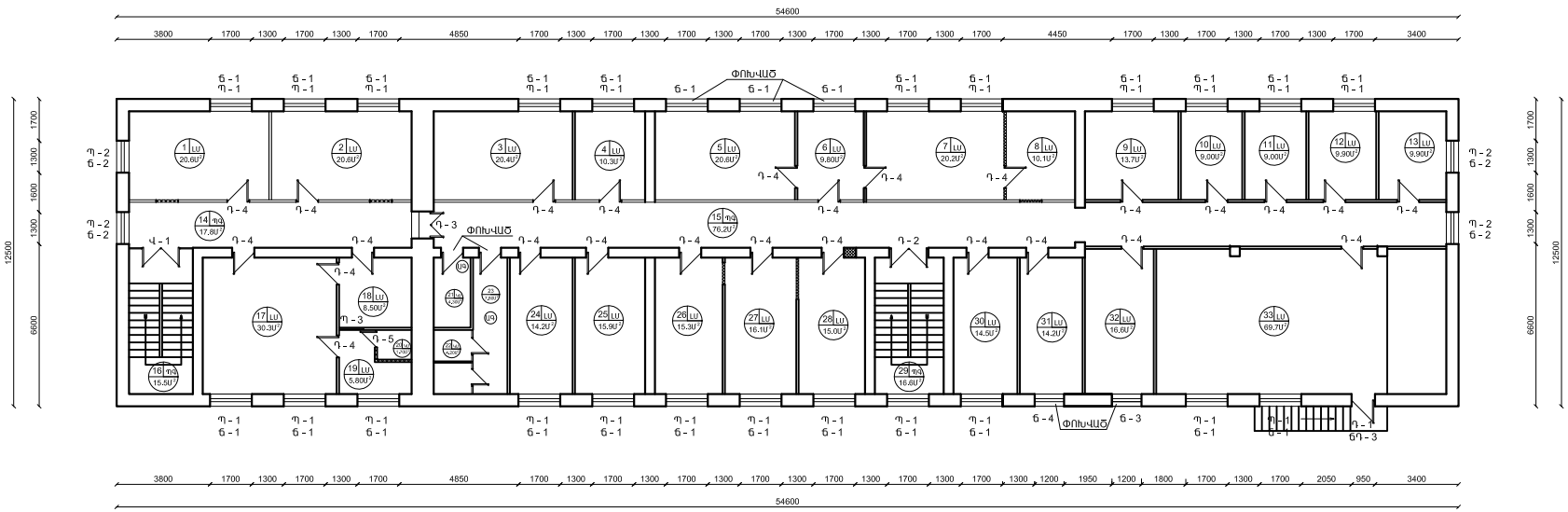

ՃԱՆՈԹՈՒԹՅՈՒՆ

- ԿԱՌՈՒՑՎՈՂ ՏԵՂԱՄԱՍ

ՍԵՂՅԱԿԻ ՀԱՄԱՐը

ՀԱՏԱԿԻ ՏԵՍԱԿը (ԿԱՌՈՒՑՎՈՂ)

1 ԼՍ 20.6Մ² — ՍԵՂՅԱԿԻ ՍԱԿԵՐԵՍԸ

ԿԱՌՈՒՑՎՈՂ ՀԱՏԱԿՆԵՐ

ԿՍ - ԿԵՐՄԱՐԿ. ՍԱԼԵՐՈՎ ՀԱՏԱԿ
ՊԳ - ՊՐԵՍԳՐՈՒՄՆԵՐ ՀԱՏԱԿ
ԼՍ - ԼԱՄԻՆԱՏ ՀԱՏԱԿ
ԱԲ - ԱՐԴԵՍՏ. ԳՐԱՆԻՏԵ ՀԱՏԱԿ

Պ - 1 ՊԱՏՈՒՀԱՆԻ ՄԵՏԱՂԱԿԱՆ ՃԱՂԱԿԱՆԴԱՍ Ճ - 1

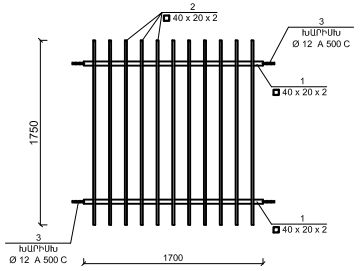

ՄԵՏԱՂԱԿԱՆ ՃԱՂԱՁԱՐ Ճ - 1 - Ի (Պ - 1) ՆՅՈՒԹԵՐԻ ՄԱՍՆԱԳԻՐ (78 ՀԱՏ)

ԹԻՎՔ	ՆՇԱՆԱԿՈՒՄ	ԱՆՎԱՆՈՒՄ	ԵՐԿԱՐ մմ	ՔԱՆԱԿ	1 ԷԼԵՄԵՆՏԻ ՄԻԱՎՈՐԻ ՔԱՇԸ	ՔԱՇԸ 1 հատ	ՔԱՇԸ 78 հատ
1	ԽՈՐՈՒԱԿ	■ 40 x 20 x 2, ԳՈՍՏ 8645 - 68*	1700	2	2.89	5.78	450.86
2	ԽՈՐՈՒԱԿ	■ 40 x 20 x 2, ԳՈՍՏ 8645 - 68*	1750	11	2.98	32.73	2552.94
3	ԽԱՐԻՍԽ	Ø 12 A 500 C	150	4	0.14	0.56	43.68
	ԱԼՅԱԳԵՐԻ ԳԱՅԼԻԿ.	Ø 14	150	4			312
	ԱԼՅԱԳԵՐԻ ՏԵՍԵԼՏԱՏՈՒՄ					0.001 մ³	0.078 մ³
	ՄԵՏԱՂԱԿԱՆ ՃԱՂԱՁԱՐԻ ՅՈՒՂԱՆԵՐԿՈՒՄ 2 ԱԼԿԱՅԻ					1.30 մ³	101.4մ³
	ԸՆԴՀԱՆՈՒՐ ՔԱՇԸ					39.07 կգ	3047.46 կգ

Պ - 2 ՊԱՏՈՒՀԱՆԻ ՄԵՏԱՂԱԿԱՆ ՃԱՂԱԿԱՆԴԱՍ Ճ - 2

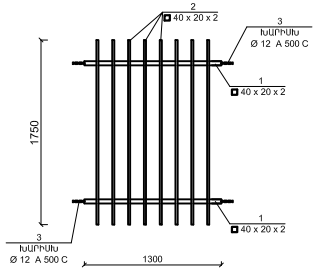

ՄԵՏԱՂԱԿԱՆ ՃԱՂԱՁԱՐ Ճ - 2 - Ի (Պ - 2) ՆՅՈՒԹԵՐԻ ՄԱՍՆԱԳԻՐ (6 ՀԱՏ)

ԹԻՎՔ	ՆՇԱՆԱԿՈՒՄ	ԱՆՎԱՆՈՒՄ	ԵՐԿԱՐ մմ	ՔԱՆԱԿ	1 ԷԼԵՄԵՆՏԻ ՄԻԱՎՈՐԻ ՔԱՇԸ	ՔԱՇԸ 1 հատ	ՔԱՇԸ 6 հատ
1	ԽՈՐՈՒԱԿ	■ 40 x 20 x 2, ԳՈՍՏ 8645 - 68*	1300	2	2.21	4.42	26.52
2	ԽՈՐՈՒԱԿ	■ 40 x 20 x 2, ԳՈՍՏ 8645 - 68*	1750	8	2.98	23.8	142.8
3	ԽԱՐԻՍԽ	Ø 12 A 500 C	150	4	0.14	0.56	4.48
	ԱԼՅԱԳԵՐԻ ԳԱՅԼԻԿ.	Ø 14	150	4			24
	ԱԼՅԱԳԵՐԻ ՏԵՍԵԼՏԱՏՈՒՄ					0.001 մ³	0.006 մ³
	ՄԵՏԱՂԱԿԱՆ ՃԱՂԱՁԱՐԻ ՅՈՒՂԱՆԵՐԿՈՒՄ 2 ԱԼԿԱՅԻ					1.00 մ³	6.00 մ³
	ԸՆԴՀԱՆՈՒՐ ՔԱՇԸ					28.78 կգ	172.68 կգ

ՆՅՈՒԹԵՐԻ ՄԱՍՆԱԳԻՐ

1. ԳՈՍ. ՈՒՆԵՑՈՂ ՄԵՏԱՂԱԿԱՆ ՃԱՂԱՁԱՐԵՐԻ ԱՊՊԱՄՈՆՏԱԺՈՒՄ - 3037.0 ԿԳ

ՏՆՕՐԵՆ.	ՔԱՂԱՔԱՑԻ.		ՀՀ Լոռաձոր Ճարպաթի գյուղապետի մասնակցությամբ իրականացվող գյուղական շինարարության ծրագրի վերակառուցում		
Ն. Գ.Գ.	Հ. ԳԱԼՈՒՍՏՅԱՆ				
ՀԱՅԱՍՏԱՆԻ	Ս. ՄՈՍԻՍՅԱՆ		Ճանապարհաշինարարական մաս	Փուլ	Թերթ	Թերթերի
				ԿՄ	12	50
			Երրորդ հարկի հատակագիծ (մակնիշավորում), ճարտարաճարտ.	«ՔՊՀԻՎ 28 ՇՄՇ» ԲԲԸԸ ՊՄ. 12736		
			Ճ-1, 2			

A1

ՊԱՏՈՒՀԱՆԻ ՄԵՏԱՂԱԿԱՆ ՃԱՂԱԿԱՆԴԱԿ Ճ - 3

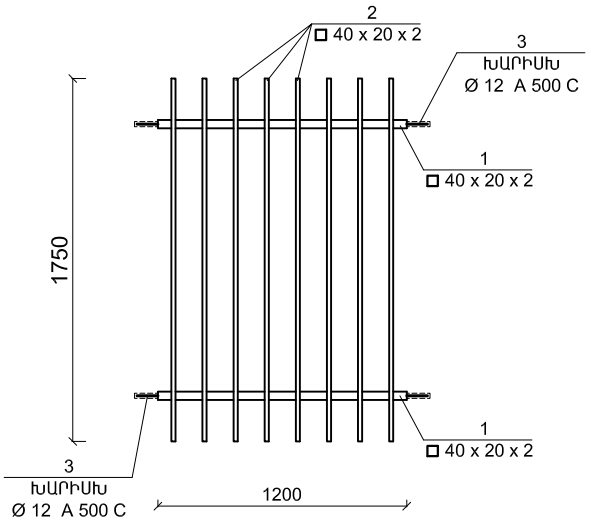

ՄԵՏԱՂԱԿԱՆ ՃԱՂԱՃԱՐ Ճ - 3 - Ի ՆՅՈՒԹԵՐԻ ՄԱՍՆԱԳԻՐ (1 ՀԱՏ)

ԴԻՐՔ	ՆՇԱՆԱԿՈՒՄ	ԱՆՎԱՆՈՒՄ	ԵՐԿԱՐ. ՄՄ	ՔԱՆԱԿ	1 ԷԼԵՄԵՆՏԻ ՄԻԱՎՈՐԻ ՔԱՇԸ	ՔԱՇԸ 1 հատ
1	ԽՈՂՈՎԱԿ	◘ 40 x 20 x 2, ԳՈՍՏ 8645 - 68*	1200	2	2.04	4.08
2	ԽՈՂՈՎԱԿ	◘ 40 x 20 x 2, ԳՈՍՏ 8645 - 68*	1750	8	2.98	23.8
3	ԽԱՐԻՍԽ	Ø 12 A 500 C	150	4	0.14	0.56
	ԱՆՑՔԵՐԻ ԳԱՅԼԻԿ.	Ø 14	150	4		
	ԱՆՑՔԵՐԻ ՑԵՄԵՆՏԱՑՈՒՄ					0.001 մ³
	ՄԵՏԱՂԱԿԱՆ ՃԱՂԱՇԱՐԻ ՅՈՒՂԱՆԵՐԿՈՒՄ 2 ԱՆԳԱՄ					0.90 մ²
	ԸՆԴՀԱՆՈՒՐ ՔԱՇԸ					28.44 կգ

ՊԱՏՈՒՀԱՆԻ ՄԵՏԱՂԱԿԱՆ ՃԱՂԱԿԱՆԴԱԿ Ճ - 4

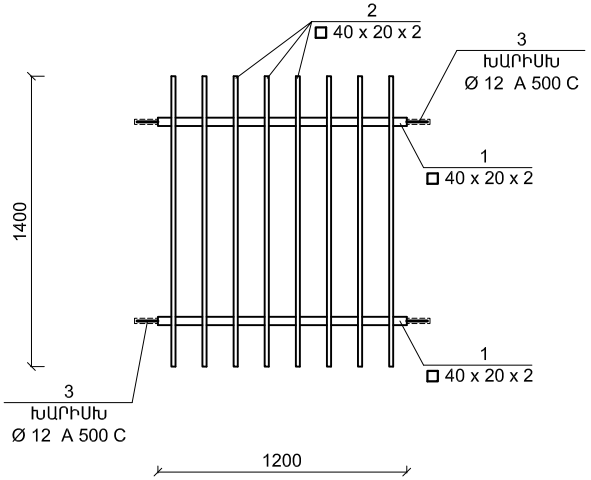

ՄԵՏԱՂԱԿԱՆ ՃԱՂԱՃԱՐ Ճ - 4 - Ի ՆՅՈՒԹԵՐԻ ՄԱՍՆԱԳԻՐ (1 ՀԱՏ)

ԴԻՐՔ	ՆՇԱՆԱԿՈՒՄ	ԱՆՎԱՆՈՒՄ	ԵՐԿԱՐ. ՄՄ	ՔԱՆԱԿ	1 ԷԼԵՄԵՆՏԻ ՄԻԱՎՈՐԻ ՔԱՇԸ	ՔԱՇԸ 1 հատ
1	ԽՈՂՈՎԱԿ	◘ 40 x 20 x 2, ԳՈՍՏ 8645 - 68*	1200	2	2.04	4.08
2	ԽՈՂՈՎԱԿ	◘ 40 x 20 x 2, ԳՈՍՏ 8645 - 68*	1400	8	2.38	19.04
3	ԽԱՐԻՍԽ	Ø 12 A 500 C	150	4	0.14	0.56
	ԱՆՑՔԵՐԻ ԳԱՅԼԻԿ.	Ø 14	150	4		
	ԱՆՑՔԵՐԻ ՑԵՄԵՆՏԱՑՈՒՄ					0.001 մ³
	ՄԵՏԱՂԱԿԱՆ ՃԱՂԱՇԱՐԻ ՅՈՒՂԱՆԵՐԿՈՒՄ 2 ԱՆԳԱՄ					0.80 մ²
	ԸՆԴՀԱՆՈՒՐ ՔԱՇԸ					23.68 կգ

ՏՆՕՐԵՆ	Թ. ԳԱՓՈՅԱՆ		ՀՀ Արարատի մարզային վարչության Մասիսի ոստիկանական բաժանմունքի վարչական շենքի վերակառուցման			
Ն. Գ.Ճ.	Հ. ԳԱՍՊԱՐՅԱՆ					
ՆԱԽԱԳԾԵՑ	Ա. ՄԱԿՈՒՆՑ		Ճարտարապետաշինարարական մաս	Փուլ	Թերթ	Թերթեր
				ԱՆ	13	50
			Մետաղական ճաղավանդակ Ճ - 3, 4, նյութերի մասնագիր	«ԹԻՎ 28 ՇՄՇ» ԲԲԸ ՊԼ 12736		

A1

ԴՌԱՆ ՄԵՏԱՂԱԿԱՆ ՃԱՂԱՃԱՐ ՃԴ - 3 - Ի
ՆՅՈՒԹԵՐԻ ՄԱՍՆԱԳԻՐ (1 ՀԱՏ)

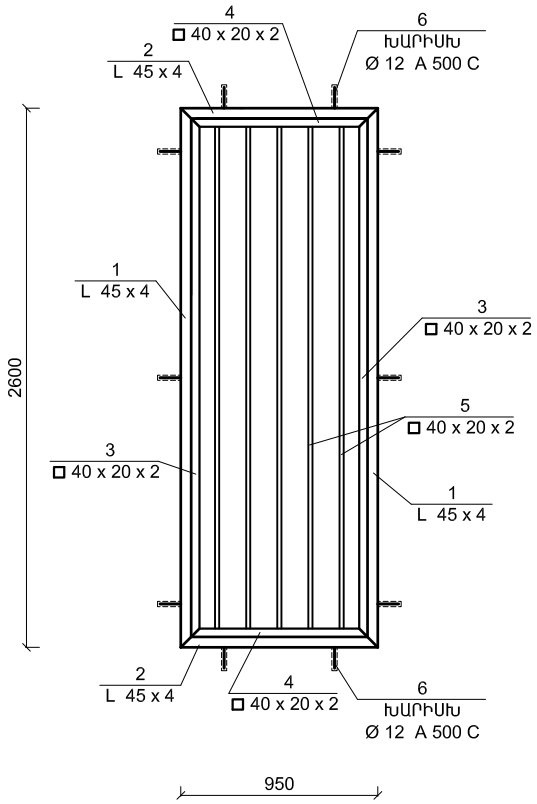

ԴՌԱՆ ՄԵՏԱՂԱԿԱՆ ՃԱՂԱՃԱՐ ՃԴ - 3 - Ի
ՆՅՈՒԹԵՐԻ ՄԱՍՆԱԳԻՐ (1 ՀԱՏ)

ԴԻՐՔ	ՆՇԱՆԱԿՈՒՄ	ԱՆՎԱՆՈՒՄ	ԵՐԿԱՐ. մմ	ՔԱՆԱԿ	1 ԷԼԵՄԵՆՏԻ ՄԻԱՎՈՐԻ ՔԱՇԸ	ՔԱՇԸ 1 հատ
1	ԱՆԿՅՈՒՆԱԿ	L 45 x 45 x 4, ԳՈՍՏ 8509 - 93*	2600	2	7.10	14.20
2	ԱՆԿՅՈՒՆԱԿ	L 45 x 45 x 4, ԳՈՍՏ 8509 - 93*	950	2	2.60	5.20
3	ԽՈՂՈՎԱԿ	□ 40 x 20 x 2, ԳՈՍՏ 8645 - 68*	2500	2	4.25	8.50
4	ԽՈՂՈՎԱԿ	□ 40 x 20 x 2, ԳՈՍՏ 8645 - 68*	850	2	1.45	2.90
5	ԽՈՂՈՎԱԿ	□ 40 x 20 x 2, ԳՈՍՏ 8645 - 68*	2500	5	4.25	21.25
6	ԽԱՐԻՍԽ	Ø 12 A 500 C	150	8	0.14	1.12
	ԱՆՑՔԵՐԻ ԳԱՅԼԻԿ.	Ø 14	150	8		
	ՇԽՆԻ			2		
	ԴՌԱՆ ՊԱՐԱԳԱՆԵՐ			1 կոմպլ		
	ԱՆՑՔԵՐԻ ՑԵՄԵՆՏԱՑՈՒՄ					0.001 մ³
	ՄԵՏԱՂԱԿԱՆ ՃԱՂԱՇԱՐԻ ՅՈՒՂԱՆԵՐԿՈՒՄ 2 ԱՆԳԱՄ					1.70 մ²
	ԸՆԴՀԱՆՈՒՐ ՔԱՇԸ					53.17 կգ

ՏՆՕՐԵՆ	Թ. ԳԱՓՈՅԱՆ		ՀՀ Արարատի մարզային վարչության Մասիսի ոստիկանական բաժանմունքի վարչական շենքի վերակառուցման			
Ն. Գ.Ճ.	Հ. ԳԱՍՊԱՐՅԱՆ					
ՆԱԽԱԳԾԵՑ	Ա. ՄԱԿՈՒՆՑ		Ճարտարապետաշինարարական մաս	Փուլ	Թերթ	Թերթեր
				ԱՆ	14	50
			Մետաղական ճաղավանդակ ճ - 5, նյութերի մասնագիր	«ԹԻՎ 28 ՇՄՇ» ԲԲԸ ՊԼ 12736		

ԱՌԱՋԻՆ ՀԱՐԿԻ ՊԱՏՈՒՀԱՆՆԵՐԻ ՄԱՍՆԱԳԻՐ

	ԷՍՔԻԶ	ՄԱԿՆԻՇԸ	ՄԵԿ ԷԼԵՄԵՆՏԻ ՄԱԿԵՐԵՍԸ մ²	ՔԱՆԱԿ ՀԱՏ (Ի ՀԱՐԿ)	ԸՆԴՀԱՆՈՒՐ ՄԱԿԵՐԵՍԸ մ²
Պ - 1	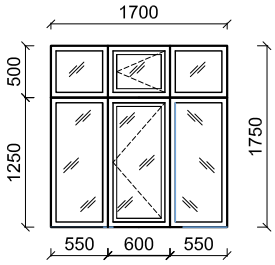	ՄԵՏԱՂՈՊԼԱՍՏԵ ՊԱՏՈՒՀԱՆ ԱՊԱԿԵՓԱԹԵԹՈՎ ՕՏԱՐԵՐԿՐՅԱ ՊՐՈՖԻԼ ՍՊԻՏԱԿ ԳՈՒՅՆ 6 սմ ՀԱՍՏՈՒԹՅԱՄԲ 4 + 4 մմ	ԲԱՑՎՈՂ 1.05 ՉԲԱՑՎՈՂ 1.925	22	ԲԱՑՎՈՂ 23.1 ՉԲԱՑՎՈՂ 42.35
Պ - 2	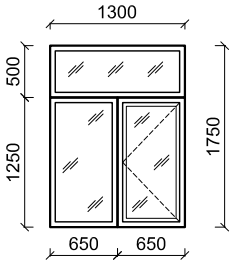	ՄԵՏԱՂՈՊԼԱՍՏԵ ՊԱՏՈՒՀԱՆ ԱՊԱԿԵՓԱԹԵԹՈՎ ՕՏԱՐԵՐԿՐՅԱ ՊՐՈՖԻԼ ՍՊԻՏԱԿ ԳՈՒՅՆ 6 սմ ՀԱՍՏՈՒԹՅԱՄԲ 4 + 4 մմ	ԲԱՑՎՈՂ 0.813 ՉԲԱՑՎՈՂ 1.462	1	ԲԱՑՎՈՂ 0.813 ՉԲԱՑՎՈՂ 1.462
Պ - 3	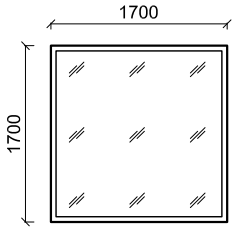	ԱԼՅՈՒՄԻՆԵ ՇՐՋԱՆԱԿՈՎ ՉԲԱՑՎՈՂ ՊԱՏՈՒՀԱՆ ՕՏԱՐԵՐԿՐՅԱ ՊՐՈՖԻԼ	ՊԱՏՈՒՀԱՆ 2.89	1	ՊԱՏՈՒՀԱՆ 2.89
Պ - 4	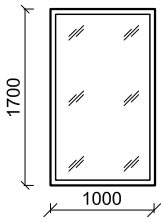	ԱԼՅՈՒՄԻՆԵ ՇՐՋԱՆԱԿՈՎ ՉԲԱՑՎՈՂ ՊԱՏՈՒՀԱՆ ՕՏԱՐԵՐԿՐՅԱ ՊՐՈՖԻԼ	ՊԱՏՈՒՀԱՆ 1.7	2	ՊԱՏՈՒՀԱՆ 3.4
Պ - 5	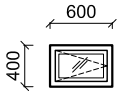	ՄԵՏԱՂՈՊԼԱՍՏԵ ՊԱՏՈՒՀԱՆ ԱՊԱԿԵՓԱԹԵԹՈՎ ՕՏԱՐԵՐԿՐՅԱ ՊՐՈՖԻԼ ՍՊԻՏԱԿ ԳՈՒՅՆ 6 սմ ՀԱՍՏՈՒԹՅԱՄԲ 4 + 4 մմ	ԲԱՑՎՈՂ 0.24	1	ԲԱՑՎՈՂ 0.24

ՊԱՏՈՒՀԱՆՆԵՐԻ ՏԵՂԱԴՐՄԱՆ ԱՇԽԱՏԱՆՔՆԵՐ

1. ՄԵՏԱՂՈՊԼԱՍՏԵ ՊԱՏՈՒՀԱՆՆԵՐԻ ՏԵՂԱԴՐՈՒՄ - 55.825 մ ²
2. ԳՈՅՈՒԹՅՈՒՆ ՈՒՆԵՑՈՂ ՓԱՅՏԵ ՊԱՏՈՒՀԱՆՆԵՐԻ ԱՊԱՄՈՆՏԱԺՈՒՄ ՓԱՅՏԵ ՊԱՏՈՒՀԱՆԱԳՈԳԵՐԻ ՀԵՏ ՄԻԱՍԻՆ - 55.825 մ ²
3. ՀՂԿՎԱԾ ՏՐԱՎԵՐՏԻՆԵ ՊԱՏՈՒՀԱՆԱԳՈԳԵՐԻ ՏԵՂԱԴՐՈՒՄ 40 սմ ԼԱՅՆ. (ԲՈԼՈՐ ՊԱՏՈՒՀԱՆՆԵՐԻ ՀԱՄԱՐ) - 35.6 գմ - 14.3 մ ²
4. ՊԱՏՈՒՀԱՆՆԵՐԻ ԱՐՏԱՔԻՆ ՊԱՏՈՒՀԱՆԱԳՈԳԵՐԻ ԿԱՌՈՒՑՈՒՄ ԲԱԶԱԼՏԵ ՍԱԼԻԿՆԵՐՈՎ 15 սմ ԼԱՅՆ. - 31.9 գմ - 4.8 մ ²
5. ՀԱԿԱՄԻՋԱՏԱՅԻՆ ՑԱՆՑԵՐԻ ՏԵՂԱԴՐՈՒՄ - 19 հատ - 19.95 մ ²
6. ԱՐՏԱՔԻՆ ՇԵՊԵՐԻ ՍՎԱՂՈՒՄ Ց/Ա ՇԱՂԱԽՈՎ - 103.6 գմ
7. ԱՐՏԱՔԻՆ ՇԵՊԵՐԻ ՆԵՐԿՈՒՄ ՃԱԿԱՏԱՅԻՆ ՆԵՐԿՈՎ - 12.5 մ ²

ՊԱՅՄԱՆԱԿԱՆ ՆՇԱՆԱԿՈՒՄ

1. ԿԵՏԱԳԾՈՎ ՆՇՎԱԾ ՓԵՂԿԵՐԸ ԲԱՑՎՈՂ ԵՆ

ԱՊԱԿԵՊԱՏ ՏԵՂԱՄԱՍ

ԽՈՒԼ ՏԵՂԱՄԱՍ

1. ՊԱՏՈՒՀԱՆՆԵՐԻ ՊԱՏՐԱՍՏՈՒՄԻՑ ԱՌԱՋ ԱՆՀՐԱԺԵՇՏ է ԿԱՏԱՐԵԼ ԲԱՑՎԱԾՔՆԵՐԻ ՍՏՈՒԳԻՉ ՉԱՓՈՒՄՆԵՐ

15.

ՏՆՕՐԵՆ	Թ. ԳԱՓՈՅԱՆ		ՀՀ Արարատի մարզային վարչության Մասիսի ոստիկանական բաժանմունքի վարչական շենքի վերակառուցման		
Ն. Գ.Ճ.	Հ. ԳԱՍՊԱՐՅԱՆ				
ՆԱԽԱԳԾԵՑ	Ա. ՄԱԿՈՒՆՑ		Ճարտարապետաշինարարական մաս	Փուլ	Թերթ	Թերթեր
				ԱՆ	15	50
			Առաջին հարկի պատուհանների մասնագիր	«ԹԻՎ 28 ՇՄՇ» ԲԲԸ ՊԼ 12736		

ԱՌԱՋԻՆ ՀԱՐԿԻ ԴՌՆԵՐԻ ՄԱՍՆԱԳԻՐ

	ԷՍՔԻԶ	ՄԱԿՆԻՇԸ	ՄԵԿ ԷԼԵՄԵՆՏԻ ՄԱԿԵՐԵՍԸ մ²	ՔԱՆԱԿ ՀԱՏ (Ի ՀԱՐԿ)	ԸՆԴՀԱՆՈՒՐ ՄԱԿԵՐԵՍԸ մ²
Դ - 1	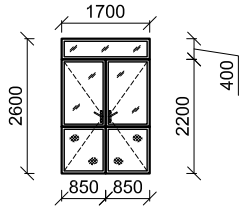	ԱԼՅՈՒՄԻՆԵ ԱՐՏԱՔԻՆ ԴՈՒՌ (ՎԵՐՆԱՓԵՂԿՈՎ) ՋԵՐՄԱԿԱՄՈՒՐՋՈՎ ՕՏԱՐԵՐԿՐՅԱ ՊՐՈՖԻԼ 6 սմ ՀԱՍՏՈՒԹՅԱՄԲ 4 + 4 մմ	4.42	1	4.42
Դ - 2	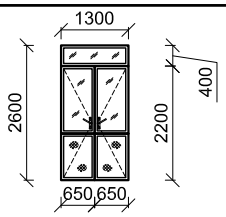	ԱԼՅՈՒՄԻՆԵ ԱՐՏԱՔԻՆ ԴՈՒՌ (ՎԵՐՆԱՓԵՂԿՈՎ) ՋԵՐՄԱԿԱՄՈՒՐՋՈՎ ՕՏԱՐԵՐԿՐՅԱ ՊՐՈՖԻԼ 6 սմ ՀԱՍՏՈՒԹՅԱՄԲ 4 + 4 մմ	3.38	1	3.38
Դ - 3	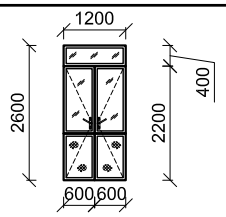	ԱԼՅՈՒՄԻՆԵ ԱՐՏԱՔԻՆ ԴՈՒՌ (ՎԵՐՆԱՓԵՂԿՈՎ) ՋԵՐՄԱԿԱՄՈՒՐՋՈՎ ՕՏԱՐԵՐԿՐՅԱ ՊՐՈՖԻԼ 6 սմ ՀԱՍՏՈՒԹՅԱՄԲ 4 + 4 մմ	3.12	1	3.12
Դ - 4	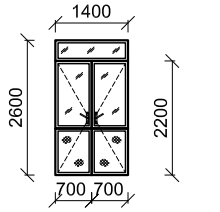	ՄԵՏԱՂՈՊԼԱՍՏԵ ՆԵՐՔԻՆ ԴՈՒՌ (ՎԵՐՆԱՓԵՂԿՈՎ) ԿԱՂՆԵԳՈՒՅՆ ՕՏԱՐԵՐԿՐՅԱ ՊՐՈՖԻԼ 6 սմ ՀԱՍՏՈՒԹՅԱՄԲ 4 + 4 մմ	3.64	2	7.28
Դ - 5	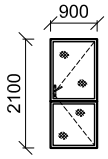	ՆԵՐՔԻՆ ԴՈՒՌ ՄԴՓ - Ի Տ	1.89	17	32.13
Դ - 6	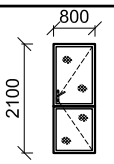	ՆԵՐՔԻՆ ԴՈՒՌ ՄԴՓ - Ի Տ	1.68	1	1.68
Դ - 7	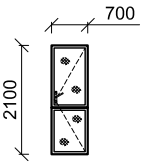	ՆԵՐՔԻՆ ԴՈՒՌ ՄԴՓ - Ի Տ	1.47	1	1.47

1. ԴՌՆԵՐԻ ՊԱՏՐԱՍՏՈՒՄԻՑ ԱՌԱՋ ԱՆՀՐԱԺԵՇՏ է ԿԱՏԱՐԵԼ ԲԱՑՎԱԾՔՆԵՐԻ ՍՏՈՒԳԻՉ ՉԱՓՈՒՄՆԵՐ
2. ԱՐՏԱՔԻՆ ԴՌՆԵՐԻ ՀԱՆԳՈՒՅՑՆԵՐՆ ԻՐԱԿԱՆԱՑՆԵԼ ԸՍՏ ԳՈՍՏ 24698-81
3. ՆԵՐՔԻՆ ԴՌՆԵՐԻ ՀԱՆԳՈՒՅՑՆԵՐՆ ԻՐԱԿԱՆԱՑՆԵԼ ԸՍՏ ԳՈՍՏ 11214-86

ՊԱՅՄԱՆԱԿԱՆ ՆՇԱՆԱԿՈՒՄ

1. ԿԵՏԱԳԾՈՎ ՆՇՎԱԾ ՓԵՂԿԵՐԸ ԲԱՑՎՈՂ ԵՆ

ԱՊԱԿԵՊԱՏ ՏԵՂԱՄԱՍ

ԽՈՒԼ ՏԵՂԱՄԱՍ

ՊԱՏՈՒՀԱՆՆԵՐԻ ՏԵՂԱԴՐՄԱՆ ԱՇԽԱՏԱՆՔՆԵՐ

1. ԱԼՅՈՒՄԻՆԵ ԱՐՏԱՔԻՆ ԴՌՆԵՐԻ ՏԵՂԱԴՐՈՒՄ - 10.92 մ²
2. ՄԵՏԱՂՈՊԼԱՍՏԵ ՆԵՐՔԻՆ ԴՌՆԵՐԻ ՏԵՂԱԴՐՈՒՄ - 7.28 մ²
3. ՄԴՓ - Ի Տ ՆԵՐՔԻՆ ԴՌՆԵՐԻ ՏԵՂԱԴՐՈՒՄ - 37.17 մ²
4. ՄԴՓ - Ի Տ ԴՌՆԵՐԻ ՊԱՐԱԳԱՆԵՐ - 19.0 կոմպլ.
5. ԳՈՅՈՒԹՅՈՒՆ ՈՒՆԵՑՈՂ ՓԱՅՏԵ ԴՌՆԵՐԻ ԱՊԱՄՈՆՏԱԺՈՒՄ - 49.84 մ²
6. ԳՈՅՈՒԹՅՈՒՆ ՈՒՆԵՑՈՂ ՄԵՏԱՂՈՊԼԱՍՏԵ ԴՌՆԵՐԻ ԱՊԱՄՈՆՏԱԺՈՒՄ - 1.89 մ²
7. ԱՐՏԱՔԻՆ ՇԵՊԵՐԻ ՍՎԱՂՈՒՄ Տ/Ա ՇԱՂԱԽՈՎ - 19.8 գմ
8. ԱՐՏԱՔԻՆ ՇԵՊԵՐԻ ՆԵՐԿՈՒՄ ՃԱԿԱՏԱՅԻՆ ՆԵՐԿՈՎ - 21.8 մ²

16.

ՏՆՕՐԵՆ	Թ. ԳԱՓՈՅԱՆ		ՀՀ Արարատի մարզային վարչության Մասիսի ոստիկանական բաժանմունքի վարչական շենքի վերակառուցման			
Ն. Գ.Ճ.	Հ. ԳԱՍՊԱՐՅԱՆ					
ՆԱԽԱԳԾԵՑ	Ա. ՄԱԿՈՒՆՑ		Ճարտարապետաշինարարական մաս	Փուլ	Թերթ	Թերթեր
				ԱՆ	16	50
			Առաջին հարկի դռների մասնագիր	«ԹԻՎ 28 ՇՄՇ» ԲԲԸ ՊԼ 12736		

ԵՐԿՐՈՐԴ ՀԱՐԿԻ ՊԱՏՈՒՀԱՆՆԵՐԻ ՄԱՍՆԱԳԻՐ

	ԷՍՔԻԶ	ՄԱԿՆԻՇԸ	ՄԵԿ ԷԼԵՄԵՆՏԻ ՄԱԿԵՐԵՍԸ մ²	ՔԱՆԱԿ ՀԱՏ (I ՀԱՐԿ)	ԸՆԴՀԱՆՈՒՐ ՄԱԿԵՐԵՍԸ մ²
Պ - 1	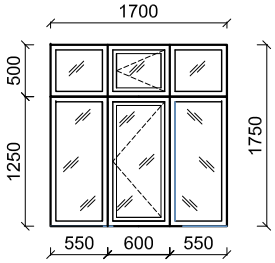	ՄԵՏԱՂՈՊԼԱՍՏԵ ՊԱՏՈՒՀԱՆ ԱՊԱԿԵՓԱԹԵԹՈՎ ՕՏԱՐԵՐԿՐՅԱ ՊՐՈՖԻԼ ՍՊԻՏԱԿ ԳՈՒՅՆ 6 սմ ՀԱՍՏՈՒԹՅԱՄԲ 4 + 4 մմ	ԲԱՑՎՈՂ 1.05 ՉԲԱՑՎՈՂ 1.925	30	ԲԱՑՎՈՂ 31.5 ՉԲԱՑՎՈՂ 57.75
Պ - 2	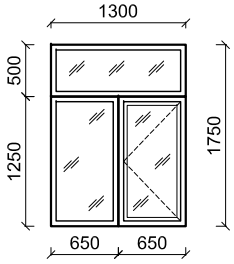	ՄԵՏԱՂՈՊԼԱՍՏԵ ՊԱՏՈՒՀԱՆ ԱՊԱԿԵՓԱԹԵԹՈՎ ՕՏԱՐԵՐԿՐՅԱ ՊՐՈՖԻԼ ՍՊԻՏԱԿ ԳՈՒՅՆ 6 սմ ՀԱՍՏՈՒԹՅԱՄԲ 4 + 4 մմ	ԲԱՑՎՈՂ 0.813 ՉԲԱՑՎՈՂ 1.462	1	ԲԱՑՎՈՂ 0.813 ՉԲԱՑՎՈՂ 1.462

ՊԱՏՈՒՀԱՆՆԵՐԻ ՏԵՂԱԴՐՄԱՆ ԱՇԽԱՏԱՆՔՆԵՐ

1. ՄԵՏԱՂՈՊԼԱՍՏԵ ՊԱՏՈՒՀԱՆՆԵՐԻ ՏԵՂԱԴՐՈՒՄ - 91.525 մ ²
2. ԳՈՅՈՒԹՅՈՒՆ ՈՒՆԵՑՈՂ ՓԱՅՏԵ ՊԱՏՈՒՀԱՆՆԵՐԻ ԱՊԱՄՈՆՏԱԺՈՒՄ ՓԱՅՏԵ ՊԱՏՈՒՀԱՆԱԳՈԳԵՐԻ ՀԵՏ ՄԻԱՍԻՆ - 91.525 մ ²
3. ՀՂԿՎԱԾ ՏՐԱՎԵՐՏԻՆԵ ՊԱՏՈՒՀԱՆԱԳՈԳԵՐԻ ՏԵՂԱԴՐՈՒՄ 40 սմ ԼԱՅՆ. (ԲՈԼՈՐ ՊԱՏՈՒՀԱՆՆԵՐԻ ՀԱՄԱՐ) - 64.9 գմ - 26.0 մ ²
4. ՊԱՏՈՒՀԱՆՆԵՐԻ ԱՐՏԱՔԻՆ ՊԱՏՈՒՀԱՆԱԳՈԳԵՐԻ ԿԱՌՈՒՑՈՒՄ ԲԱԶԱԼՏԵ ՍԱԼԻԿՆԵՐՈՎ 15 սմ ԼԱՅՆ. - 52.3 գմ - 7.9 մ ²
6. ՀԱԿԱՄԻՋԱՏԱՅԻՆ ՑԱՆՑԵՐԻ ՏԵՂԱԴՐՈՒՄ - 31 հատ - 32.703 մ ²
7. ԱՐՏԱՔԻՆ ՇԵՊԵՐԻ ՍՎԱՂՈՒՄ Ց/Ա ՇԱՂԱԽՈՎ - 190.7 գմ
8. ԱՐՏԱՔԻՆ ՇԵՊԵՐԻ ՆԵՐԿՈՒՄ ՃԱԿԱՏԱՅԻՆ ՆԵՐԿՈՎ - 23.0 մ ²

ՊԱՅՄԱՆԱԿԱՆ ՆՇԱՆԱԿՈՒՄ

1. ԿԵՏԱԳԾՈՎ ՆՇՎԱԾ ՓԵՂԿԵՐԸ ԲԱՑՎՈՂ ԵՆ

// ԱՊԱԿԵՊԱՏ ՏԵՂԱՄԱՍ

ԽՈՒԼ ՏԵՂԱՄԱՍ

1. ՊԱՏՈՒՀԱՆՆԵՐԻ ՊԱՏՐԱՍՏՈՒՄԻՑ ԱՌԱՋ ԱՆՀՐԱԺԵՇՏ Է ԿԱՏԱՐԵԼ ԲԱՑՎԱԾՔՆԵՐԻ ՍՏՈՒԳԻՉ ՉԱՓՈՒՄՆԵՐ

ՏՆՕՐԵՆ	Թ. ԳԱՓՈՅԱՆ		ՀՀ Արարատի մարզային վարչության Մասիսի ոստիկանական բաժանմունքի վարչական շենքի վերակառուցման		
Ն. Գ.ճ.	Հ. ԳԱՍՊԱՐՅԱՆ				
ՆԱԽԱԳԾԵՑ	Ա. ՄԱԿՈՒՆՑ		Ճարտարապետաշինարարական մաս	Փուլ	Թերթ	Թերթեր
				ԱՆ	17	50
			Երկրորդ հարկի պատուհանների մասնագիր	«ԹԻՎ 28 ՇՄՇ» ԲԲԸ ՊԼ 12736	

ԵՐԿՐՈՐԴ ՀԱՐԿԻ ԴՌՆԵՐԻ ՄԱՍՆԱԳԻՐ

	ԷՍՔԻԶ	ՄԱԿՆԻՇԸ	ՄԵԿ ԷԼԵՄԵՆՏԻ ՄԱԿԵՐԵՍԸ մ²	ՔԱՆԱԿ ՀԱՏ (II ՀԱՐԿ)	ԸՆԴՀԱՆՈՒՐ ՄԱԿԵՐԵՍԸ մ²
Դ - 1	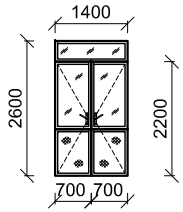	ՄԵՏԱՂՈՊԼԱՍՏԵ ՆԵՐՔԻՆ ԴՈՒՌ (ՎԵՐՆԱՓԵՂԿՈՎ) ԿԱՂՆԵԳՈՒՅՆ ՕՏԱՐԵՐԿՐՅԱ ՊՐՈՖԻԼ 6 սմ ՀԱՍՏՈՒԹՅԱՄԲ 4 + 4 մմ	3.64	1	3.64
Դ - 2	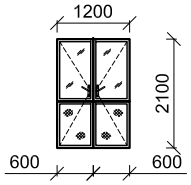	ՄԵՏԱՂՈՊԼԱՍՏԵ ՆԵՐՔԻՆ ԴՈՒՌ ԿԱՂՆԵԳՈՒՅՆ ՕՏԱՐԵՐԿՐՅԱ ՊՐՈՖԻԼ 6 սմ ՀԱՍՏՈՒԹՅԱՄԲ 4 + 4 մմ	2.52	1	2.52
Դ - 3	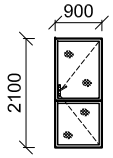	ՆԵՐՔԻՆ ԴՈՒՌ ՄԴՓ - ԻՑ	1.89	26	49.14
Դ - 4	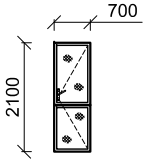	ՆԵՐՔԻՆ ԴՈՒՌ ՄԴՓ - ԻՑ	1.47	1	1.47
Վ - 1	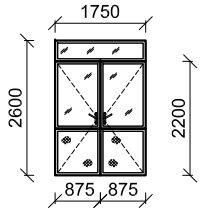	ՄԵՏԱՂՈՊԼԱՍՏԵ ՎԻՏՐԱԺ (ՎԵՐՆԱՓԵՂԿՈՎ) ԿԱՂՆԵԳՈՒՅՆ ՕՏԱՐԵՐԿՐՅԱ ՊՐՈՖԻԼ 6 սմ ՀԱՍՏՈՒԹՅԱՄԲ 4 + 4 մմ	4.55	1	4.55

1. ԴՌՆԵՐԻ ՊԱՏՐԱՍՏՈՒՄԻՑ ԱՌԱՋ ԱՆՀՐԱԺԵՇՏ Է ԿԱՏԱՐԵԼ ԲԱՑՎԱԾՔՆԵՐԻ ՍՏՈՒԳԻՉ ՉԱՓՈՒՄՆԵՐ
2. ԱՐՏԱՔԻՆ ԴՌՆԵՐԻ ՀԱՆԳՈՒՅՑՆԵՐՆ ԻՐԱԿԱՆԱՑՆԵԼ ԸՍՏ ԳՈՍՏ 24698-81
3. ՆԵՐՔԻՆ ԴՌՆԵՐԻ ՀԱՆԳՈՒՅՑՆԵՐՆ ԻՐԱԿԱՆԱՑՆԵԼ ԸՍՏ ԳՈՍՏ 11214-86

ՊԱՅՄԱՆԱԿԱՆ ՆՇԱՆԱԿՈՒՄ

1. ԿԵՏԱԳԾՈՎ ՆՇՎԱԾ ՓԵՂԿԵՐԸ ԲԱՑՎՈՂ ԵՆ

// ԱՊԱԿԵՊԱՏ ՏԵՂԱՄԱՍ

ԽՈՒԼ ՏԵՂԱՄԱՍ

ԴՌՆԵՐԻ ՏԵՂԱԴՐՄԱՆ ԱՇԽԱՏԱՆՔՆԵՐ

1. ՄԵՏԱՂՈՊԼԱՍՏԵ ՆԵՐՔԻՆ ԴՌՆԵՐԻ ՏԵՂԱԴՐՈՒՄ - 10.71 մ²
2. ՄԴՓ - ԻՑ ՆԵՐՔԻՆ ԴՌՆԵՐԻ ՏԵՂԱԴՐՈՒՄ - 50.61 մ²
3. ՄԴՓ - ԻՑ ԴՌՆԵՐԻ ՊԱՐԱԳԱՆԵՐ - 27.0 կոմպլ.
4. ԳՈՅՈՒԹՅՈՒՆ ՈՒՆԵՑՈՂ ՓԱՅՏԵ ԴՌՆԵՐԻ ԱՊԱՄՈՆՏԱԺՈՒՄ - 53.13 մ²

ՏՆՕՐԵՆ	Թ. ԳԱՓՈՅԱՆ		ՀՀ Արարատի մարզային վարչության Մասիսի ոստիկանական բաժանմունքի վարչական շենքի վերակառուցման			
Ն. Գ.Ճ.	Հ. ԳԱՍՊԱՐՅԱՆ					
ՆԱԽԱԳԾԵՑ	Ա. ՄԱԿՈՒՆՑ		Ճարտարապետաշինարարական մաս	Փուլ	Թերթ	Թերթեր
				ԱՆ	18	50
			Երկրորդ հարկի դռների մասնագիր	«ԹԻՎ 28 ՇՄՇ» ԲԲԸ ՊԼ 12736		

ԵՐՐՈՐԴ ՀԱՐԿԻ ՊԱՏՈՒՀԱՆՆԵՐԻ ՄԱՍՆԱԳԻՐ

	ԷՍՔԻԶ	ՄԱԿՆԻՇԸ	ՄԵԿ ԷԼԵՄԵՆՏԻ ՄԱԿԵՐԵՍԸ Մ ²	ՔԱՆԱԿ ՀԱՏ (III ՀԱՐԿ)	ԸՆԴՀԱՆՈՒՐ ՄԱԿԵՐԵՍԸ Մ ²
Պ - 1	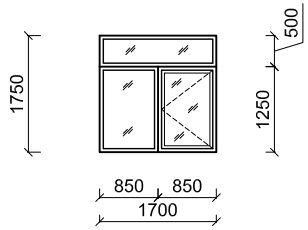	ՄԵՏԱՂՈՊԼԱՍՏԵ ՊԱՏՈՒՀԱՆ ԱՊԱԿԵՓԱԹԵԹՈՎ ՕՏԱՐԵՐԿՐՅԱ ՊՐՈՖԻԼ ՍՊԻՏԱԿ ԳՈՒՅՆ 6 սմ ՀԱՍՏՈՒԹՅԱՄԲ 4 + 4 մմ	ԲԱՑՎՈՂ 1.063 ՉԲԱՑՎՈՂ 1.912	23	ԲԱՑՎՈՂ 24.44 ՉԲԱՑՎՈՂ 44.0
Պ - 2	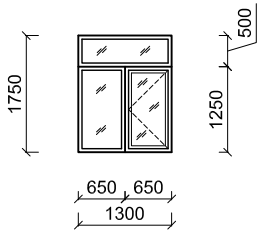	ՄԵՏԱՂՈՊԼԱՍՏԵ ՊԱՏՈՒՀԱՆ ԱՊԱԿԵՓԱԹԵԹՈՎ ՕՏԱՐԵՐԿՐՅԱ ՊՐՈՖԻԼ ՍՊԻՏԱԿ ԳՈՒՅՆ 6 սմ ՀԱՍՏՈՒԹՅԱՄԲ 4 + 4 մմ	ԲԱՑՎՈՂ 0.813 ՉԲԱՑՎՈՂ 1.462	4	ԲԱՑՎՈՂ 3.25 ՉԲԱՑՎՈՂ 5.85
Պ - 3	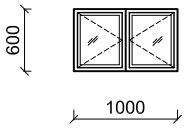	ՄԵՏԱՂՈՊԼԱՍՏԵ ՊԱՏՈՒՀԱՆ ԱՊԱԿԵՓԱԹԵԹՈՎ ՕՏԱՐԵՐԿՐՅԱ ՊՐՈՖԻԼ ՍՊԻՏԱԿ ԳՈՒՅՆ 6 սմ ՀԱՍՏՈՒԹՅԱՄԲ 4 + 4 մմ	ԲԱՑՎՈՂ 0.60	1	ԲԱՑՎՈՂ 0.60

ՊԱՏՈՒՀԱՆՆԵՐԻ ՏԵՂԱԴՐՄԱՆ ԱՇԽԱՏԱՆՔՆԵՐ

1. ՄԵՏԱՂՈՊԼԱՍՏԵ ՊԱՏՈՒՀԱՆՆԵՐԻ ՏԵՂԱԴՐՈՒՄ - 78.14 մ ²
2. ԳՈՅ. ՈՒՆԵՑՈՂ ՓԱՅՏԵ ՊԱՏՈՒՀԱՆՆԵՐԻ ԱՊԱՄՈՆՏԱԺՈՒՄ ՓԱՅՏԵ ՊԱՏՈՒՀԱՆԱԳՈԳԵՐԻ ՀԵՏ ՄԻԱՍԻՆ - 77.54 մ ²
3. ՀՂԿՎԱԾ ՏՐԱՎԵՐՏԻՆԵ ՊԱՏՈՒՀԱՆԱԳՈԳԵՐԻ ՏԵՂԱԴՐՈՒՄ 40 սմ ԼԱՅՆ (ԲՈԼՈՐ ՊԱՏՈՒՀԱՆՆԵՐԻ ՀԱՄԱՐ) - 55.0 ԳԾՄ
4. ՊԱՏՈՒՀԱՆՆԵՐԻ ԱՐՏԱՔԻՆ ՊԱՏՈՒՀԱՆԱԳՈԳԵՐԻ ԿԱՌՈՒՑՈՒՄ ԲԱՁԱԼՏԵ ՍԱԼԻԿՆԵՐՈՎ (ԲՈԼՈՐ ՊԱՏՈՒՀԱՆՆԵՐԻ ՀԱՄԱՐ) - 46.6 Մ - 7.00 Մ ²
6. ՀԱԿԱՄԻՋԱՏԱՅԻՆ ՑԱՆՑԻ ՏԵՂԱԴՐՈՒՄ - 28 հատ / - 29.6 մ ²
7. ԱՐՏԱՔԻՆ ՇԵՊԵՐԻ ՍՎԱՂՈՒՄ Ց / Ա ՇԱՂԱԽՈՎ - 150.1 գծմ
8. ԱՐՏԱՔԻՆ ՇԵՊԵՐԻ ՆԵՐԿՈՒՄ ՖԱՍԱԴԱՅԻՆ ՆԵՐԿՈՎ - 22.5 մ²

ՊԱՅՄԱՆԱԿԱՆ ՆՇԱՆԱԿՈՒՄ

1. ԿԵՏԱԳԾՈՎ ՆՇՎԱԾ ՓԵՂԿԵՐԸ ԲԱՑՎՈՂ ԵՆ
ԱՊԱԿԵՊԱՏ ՏԵՂԱՄԱՍ
ԽՈՒԼ ՏԵՂԱՄԱՍ

1. ՊԱՏՈՒՀԱՆՆՐԻ ՊԱՏՐԱՍՏՈՒՄԻՑ ԱՌԱՋ ԱՆՀՐԱԺԵՇՏ Է ԿԱՏԱՐԵԼ ԲԱՑՎԱԾՔՆԵՐԻ ՍՏՈՒԳԻՉ ՉԱՓՈՒՄՆԵՐ

ՏՆՕՐԵՆ	Թ. ԳԱՓՈՅԱՆ		ՀՀ Արարատի մարզային վարչության Մասիսի ոստիկանական բաժանմունքի վարչական շենքի վերակառուցման		
Ն. Գ.Ճ.	Հ. ԳԱՍՊԱՐՅԱՆ				
ՆԱԽԱԳԾԵՑ	Ա. ՄԱԿՈՒՑ		Ճարտարապետաշինարարական մաս	Փուլ	Թերթ	Թերթեր
				ԱՆ	19	50
			Երրորդ հարկի պատուհանների մասնագիր	«ԹԻՎ 28 ՇՄՇ» ԲԲԸ ՊԼ 12736	

ԵՐՐՈՐԴ ՀԱՐԿԻ ԴՌՆԵՐԻ ՄԱՍՆԱԳԻՐ

	ԷՍՔԻԶ	ՄԱԿՆԻՇԸ	ՄԵԿ ԷԼԵՄԵՆՏԻ ՄԱԿԵՐԵՍԸ Մ ²	ՔԱՆԱԿ ՀԱՏ (III ՀԱՐԿ)	ԸՆԴՀԱՆՈՒՐ ՄԱԿԵՐԵՍԸ Մ ²
Դ - 1	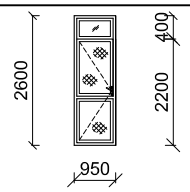	ԱԼՅՈՒՄԻՆԵ ԱՐՏԱՔԻՆ ԴՈՒՌ (ՎԵՐՆԱՓԵՂԿՈՎ) ՋԵՐՄԱԿԱՄՈՒՐՋՈՎ ՕՏԱՐԵՐԿՐՅԱ ՊՐՈՖԻԼ 6 սմ ՀԱՍՏՈՒԹՅԱՄԲ 4 + 4 մմ	2.47	1	2.47
Դ - 2	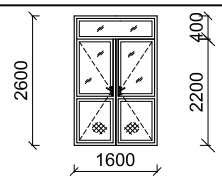	ՄԵՏԱՂՈՊԼԱՍՏԵ ԵՐԿՓԵՂԿ ԴՈՒՌ (ՎԵՐՆԱՓԵՂԿՈՎ) ԱՊԱԿԵՓԱԹԵԹՈՎ ՕՏԱՐԵՐԿՐՅԱ ՊՐՈՖԻԼ ԿԱՂՆԵԳՈՒՅՆ 6 սմ ՀԱՍՏՈՒԹ. 4 + 4 մմ	4.16	1	4.16
Դ - 3	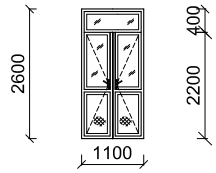	ՄԵՏԱՂՈՊԼԱՍՏԵ ԵՐԿՓԵՂԿ ԴՈՒՌ (ՎԵՐՆԱՓԵՂԿՈՎ) ԱՊԱԿԵՓԱԹԵԹՈՎ ՕՏԱՐԵՐԿՐՅԱ ՊՐՈՖԻԼ ԿԱՂՆԵԳՈՒՅՆ 6 սմ ՀԱՍՏՈՒԹ. 4 + 4 մմ	2.86	1	2.86
Դ - 4	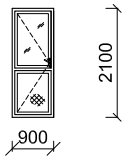	ՆԵՐՔԻՆ ԴՈՒՌ ՄԴՓ - ԻՑ	1.89	26	49.14
Դ - 5	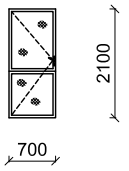	ԱԼՅՈՒՄԻՆԵ ԴՈՒՌ ՕՏԱՐԵՐԿՐՅԱ ՊՐՈՖԻԼ ՍՊԻՏԱԿ 6 սմ ՀԱՍՏՈՒԹ. 4 + 4 մմ	1.47	1	1.47
Վ - 1	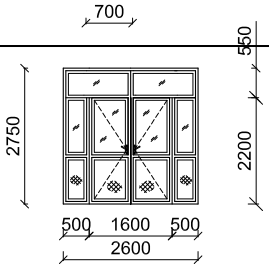	ՄԵՏԱՂՈՊԼԱՍՏԵ ՎԻՏՐԱԺ (ՎԵՐՆԱՓԵՂԿՈՎ) ԱՊԱԿԵՓԱԹԵԹՈՎ ՕՏԱՐԵՐԿՐՅԱ ՊՐՈՖԻԼ ԿԱՂՆԵԳՈՒՅՆ 6 սմ ՀԱՍՏՈՒԹ. 4 + 4 մմ	7.15	1	7.15

ԴՌՆԵՐԻ ԱՇԽԱՏԱՆՔՆԵՐԻ ԾԱՎԱԼՆԵՐԻ ԱՄՓՈՓԱԳԻՐ

1. ԿԱՂՆԵԳՈՒՅՆ ՄԵՏԱՂՈՊԼԱՍՏԵ ԴՌՆԵՐԻ ՏԵՂԱԴՐՈՒՄ	-	7.02 մ²
2. ԿԱՂՆԵԳՈՒՅՆ ՄԵՏԱՂՈՊԼԱՍՏԵ ՎԻՏՐԱԺԻ ՏԵՂԱԴՐՈՒՄ	-	7.15 մ²
3. ԱԼՅՈՒՄԻՆԵ ԴՌՆԵՐԻ ՏԵՂԱԴՐՈՒՄ	-	3.94 մ²
4. ՄԴՓ - ԻՑ ԴՌՆԵՐԻ ՏԵՂԱԴՐՈՒՄ	-	49.14 մ²
5. ՄԴՓ - ԻՑ ԴՌՆԵՐԻ ՊԱՐԱԳԱՆԵՐ	-	26.0 կոմպլ.
6. ԳՈՅՈՒԹՅՈՒՆ ՈՒՆԵՑՈՂ ՓԱՅՏԵ ԴՌՆԵՐԻ ԱՊԱՄՈՆՏԱԺՈՒՄ	-	56.11 մ²

ՊԱՅՄԱՆԱԿԱՆ ՆՇԱՆԱԿՈՒՄ

1. ԿԵՏԱԳԾՈՎ ՆՇՎԱԾ ՓԵՂԿԵՐԸ ԲԱՑՎՈՂ ԵՆ
   ԱՊԱԿԵՊԱՏ ՏԵՂԱՄԱՍ
   ԽՈՒԼ ՏԵՂԱՄԱՍ

1. ԴՌՆԵՐԻ ՊԱՏՐԱՍՏՈՒՄԻՑ ԱՌԱՋ ԱՆՀՐԱԺԵՇՏ Է ԿԱՏԱՐԵԼ ԲԱՑՎԱԾՔՆԵՐԻ ՍՏՈՒԳԻՉ ՉԱՓՈՒՄՆԵՐ
2. ԱՐՏԱՔԻՆ ԴՌՆԵՐԻ ՀԱՆԳՈՒՅՑՆԵՐՆ ԻՐԱԿԱՆԱՑՆԵԼ ԸՍՏ ԳՈՍՏ 24698-81
3. ՆԵՐՔԻՆ ԴՌՆԵՐԻ ՀԱՆԳՈՒՅՑՆԵՐՆ ԻՐԱԿԱՆԱՑՆԵԼ ԸՍՏ ԳՈՍՏ 11214-86

20.

ՏՆՕՐԵՆ	Թ. ԳԱՓՈՅԱՆ		ՀՀ Արարատի մարզային վարչության Մասիսի ոստիկանական բաժանմունքի վարչական շենքի վերակառուցման			
Ն. Գ.Ճ.	Հ. ԳԱՍՊԱՐՅԱՆ					
ՆԱԽԱԳԾԵՑ	Ա. ՄԱԿՈՒՆՑ		Ճարտարապետաշինարարական մաս	Փուլ	Թերթ	Թերթեր
				ԱՆ	20	50
			Երրորդ հարկի դռների մասնագիր	«ԹԻՎ 28 ՇՄՇ» ԲԲԸ ՊԼ 12736		

ԱՊԱԿԵՓԱԹԵԹԻ ՀԵՐՄԵՏԻԿԱՑՆՈՂ ՇԵՐՏԵՐ

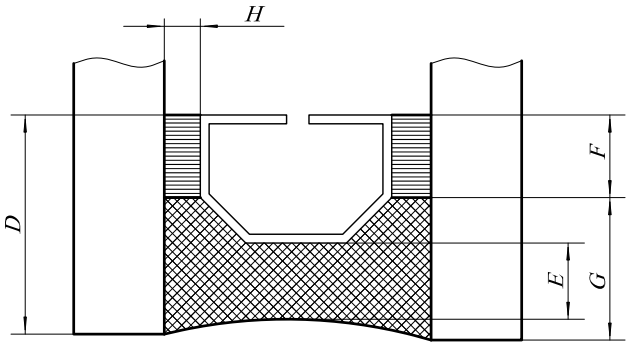

D	- ՀԵՐՄԵՏԻԿԱՑՆՈՂ ՇԵՐՏԻ ԸՆԴՀԱՆՈՒՐ ԽՈՐՈՒԹՅՈՒՆԸ
F	- ԱՌԱՋԻՆ ՀԵՐՄԵՏԻԿԱՑՆՈՂ ՇԵՐՏԻ ԸՆԴՀԱՆՈՒՐ ԽՈՐՈՒԹՅՈՒՆԸ
G	- ԵՐԿՐՈՐԴ ՀԵՐՄԵՏԻԿԱՑՆՈՂ ՇԵՐՏԻ ԸՆԴՀԱՆՈՒՐ ԽՈՐՈՒԹՅՈՒՆԸ
E	- ԱՐՏԱՔԻՆ ՀԵՐՄԵՏԻԿԱՑՆՈՂ ՇԵՐՏԻ ԸՆԴՀԱՆՈՒՐ ԽՈՐՈՒԹՅՈՒՆԸ
H	- ՀԵՐՄԵՏԻԿԱՑՆՈՂ ՇԵՐՏԻ ԸՆԴՀԱՆՈՒՐ ՀԱՍՏՈՒԹՅՈՒՆԸ

Պ-1 ՊԱՏՈՒՀԱՆԻ ԱՄՐԱՑՄԱՆ ՍԽԵՄԱ

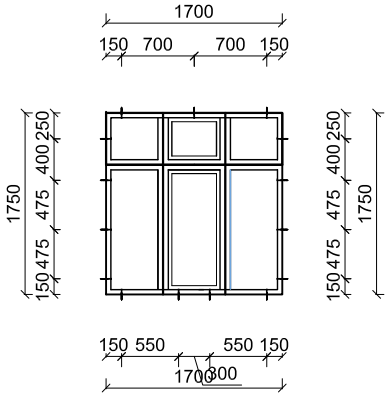

ՇԻՆՎԱԾՔԻ ՄՈՆՏԱԺՄԱՆ ՀԱՄԱՐ ՕԳՏԱԳՈՐԾՎՈՂ ԱՄՐԱՑՈՂ ԷԼԵՄԵՆՏԵՐ

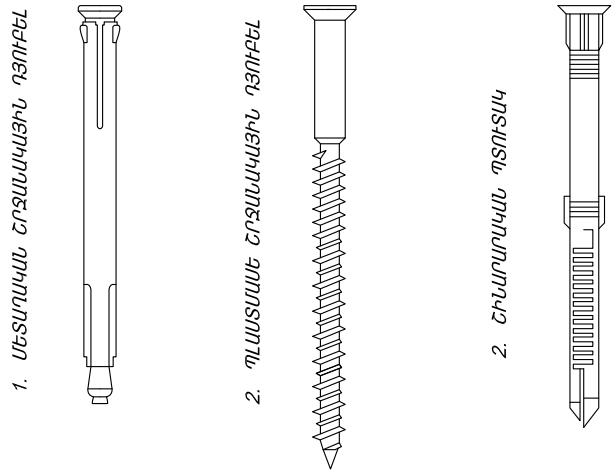

Պ-2 ՊԱՏՈՒՀԱՆԻ ԱՄՐԱՑՄԱՆ ՍԽԵՄԱ

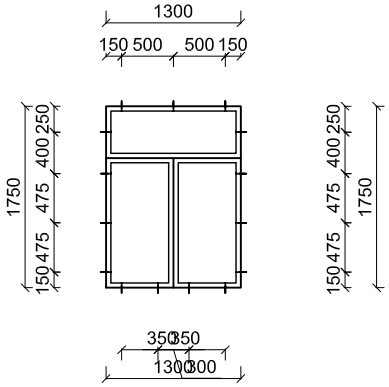

ՏՆՕՐԵՆ	Թ. ԳԱՓՈՅԱՆ		ՀՀ Արարատի մարզային վարչության Մասիսի ոստիկանական բաժանմունքի վարչական շենքի վերակառուցման			
Ն. Գ.Ճ.	Հ. ԳԱՍՊԱՐՅԱՆ					
ՆԱԽԱԳԾԵՑ	Ա. ՄԱԿՈՒՆՑ		Ճարտարապետաշինարարական մաս	Փուլ	Թերթ	Թերթեր
				ԱՆ	21	50
			Ապակեփաթեթի հերմետիկացնող շերտեր, ամրացնող էլեմենտներ	«ԹԻՎ 28 ՇՄՇ» ԲԲԸ ՊԼ 12736		

ՄԵՏԱՂԱԿԱՆ ԴՈՒՌ ՄԴ - 1

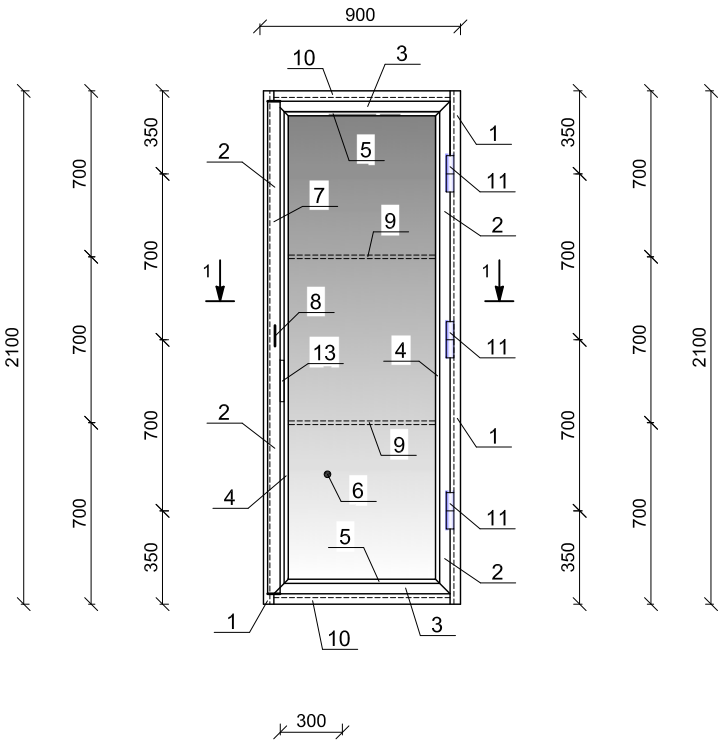

ՄԵՏԱՂԱԿԱՆ ԴՈՒՌ ՄԴ - 1 - Ի ՆՅՈՒԹԵՐԻ ՄԱՍՆԱԳԻՐ

ԴԻՐՔ	ՆՇԱՆԱԿՈՒՄ	ԱՆՎԱՆՈՒՄ	ԵՐԿԱՐ. մմ	ՔԱՆԱԿ	1 ԷԼԵՄԵՆՏԻ ՄԻԱՎՈՐԻ ՔԱՇԸ	ՔԱՇԸ 1 հատ	ԸՆԴՀԱՆՈՒՐ ԵՐԿԱՐ. մմ
1	ՏԱՇՏԱՁԵՎ ՀԵԾԱՆ	[8, ԳՈՍՏ 8240 - 89	2100	2	14.81	29.62	4200
2	ՈՒՂՂԱՆԿ. ԽՈՂՈՎԱԿ	□ 80 x 40 x 3, ԳՈՍՏ 30245 - 2003	2000	2	10.4	20.8	4000
3	ՈՒՂՂԱՆԿ. ԽՈՂՈՎԱԿ	□ 80 x 40 x 3, ԳՈՍՏ 30245 - 2003	850	2	4.41	8.82	1700
4	ՈՒՂՂԱՆԿ. ԽՈՂՈՎԱԿ	□ 10 x 10 x 1, ԳՈՍՏ 8639 - 92	1850	2	0.5	1.0	3700
5	ՈՒՂՂԱՆԿ. ԽՈՂՈՎԱԿ	□ 10 x 10 x 1, ԳՈՍՏ 8639 - 92	700	2	0.20	0.40	1400
6	ՊՈՂՊԱՏԱԹԵՐԹ	- 700 x 1.5, ԳՈՍՏ 19903 - 90	1850	2	15.3	30.6	
7	ՇԵՐՏԱՊՈՂՊԱՏ	- 40 x 4, ԳՈՍՏ 19903 - 90	2000	1	2.52	2.52	
8	ՇԵՐՏԱՊՈՂՊԱՏ	- 80 x 10, ԳՈՍՏ 19903 - 90	100	1	0.63	0.63	
9	ՇԵՐՏԱՊՈՂՊԱՏ	- 40 x 10, ԳՈՍՏ 19903 - 90	700	2	2.2	4.4	
10	ՏԱՇՏԱՁԵՎ ՀԵԾԱՆ	[8, ԳՈՍՏ 8240 - 89	900	2	6.4	12.8	1800
11	ՃԽՆԻ	Ø 20	180	3	0.45	1.35	
12	ՈՒՂՂԱՆԿ. ԽՈՂՈՎԱԿ	□ 10 x 10 x 1, ԳՈՍՏ 8639 - 92	40	20	0.01	0.20	800
13	ՄԵՏԱՂԱԿԱՆ ԴՌԱՆ ՊԱՐԱԳԱՆԵՐ		-	1	-	-	
	ՄԵՏԱՂԱԿԱՆ ԴՌԱՆ ՅՈՒՂԱՆԵՐԿՈՒՄ 2 ԱՆԳԱՄ					3.80 մ²	
	ԸՆԴՀԱՆՈՒՐ ՔԱՇԸ					113.14 կգ	

ԿՏՐՎԱԾՔ 1 - 1

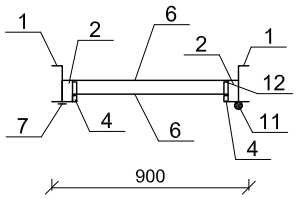

ԵՌԱԿՑՈՒՄԸ ԻՐԱԿԱՆԱՑՆԵԼ Э 42 A ՏԻՊԻ ԷԼԵԿՏՐՈԴՆԵՐՈՎ, ԵՌԱԿՑՄԱՆ ԿԱՐԻ ԲԱՐՁՐՈՒԹՅՈՒՆԸ ԸՆԴՈՒՆԵԼ ԵՌԱԿՑՎՈՂ ԷԼԵՄԵՆՏՆԵՐԻՑ ՓՈՔՐԻ ՀԱՍՏՈՒԹՅԱՆԸ ՀԱՎԱՍԱՐ

ՏՆՕՐԵՆ	Թ. ԳԱՓՈՅԱՆ		ՀՀ Արարատի մարզային վարչության Մասիսի ոստիկանական բաժանմունքի վարչական շենքի վերակառուցման			
Ն. Գ.Ճ.	Հ. ԳԱՍՊԱՐՅԱՆ					
ՆԱԽԱԳԾԵՑ	Ա. ՄԱԿՈՒՆՑ		Ճարտարապետաշինարարական մաս	Փուլ	Թերթ	Թերթեր
				ԱՆ	22	50
			Մետաղական դուռ ՄԴ - 1, կտրվածք, նյութերի մասնագիր	«ԹԻՎ 28 ՇՄՇ» ԲԲԸ ՊԼ 12736		

ՄԵՏԱՂԱԿԱՆ ՊԱՏՈՒՀԱՆ ՄՊ - 1

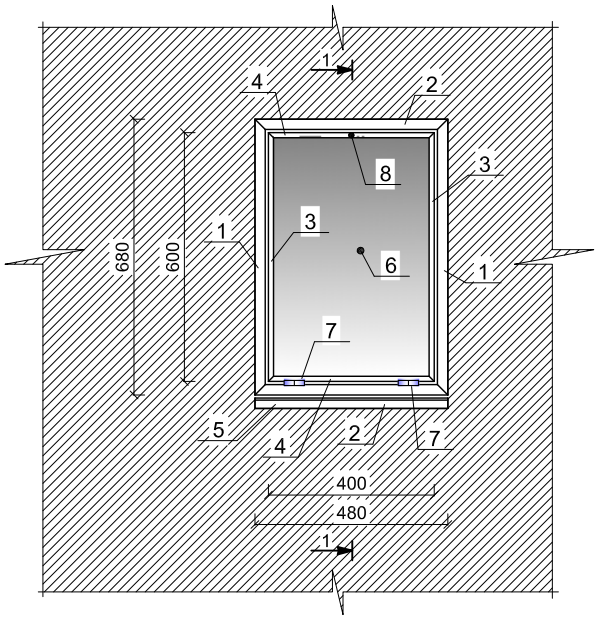

ՄԵՏԱՂԱԿԱՆ ՊԱՏՈՒՀԱՆ ՄՊ - 1 - Ի ՆՅՈՒԹԵՐԻ ՄԱՍՆԱԳԻՐ

ԴԻՐՔ	ՆՇԱՆԱԿՈՒՄ	ԱՆՎԱՆՈՒՄ	ԵՐԿԱՐ. մմ	ՔԱՆԱԿ	1 ԷԼԵՄԵՆՏԻ ՄԻԱՎՈՐԻ ՔԱՇԸ	ՔԱՇԸ 1 հատ	ԸՆԴՀԱՆՈՒՐ ԵՐԿԱՐ. մմ
1	ՈՒՂՂԱՆԿ. ԽՈՂՈՎԱԿ	□ 80 x 40 x 3, ԳՈՍՏ 30245 - 2003	680	2	3.60	7.20	1360
2	ՈՒՂՂԱՆԿ. ԽՈՂՈՎԱԿ	□ 80 x 40 x 3, ԳՈՍՏ 30245 - 2003	480	2	2.50	5.00	960
3	ՈՒՂՂԱՆԿ. ԽՈՂՈՎԱԿ	□ 10 x 10 x 1, ԳՈՍՏ 8639 - 92	600	2	0.16	0.32	1200
4	ՈՒՂՂԱՆԿ. ԽՈՂՈՎԱԿ	□ 10 x 10 x 1, ԳՈՍՏ 8639 - 92	400	2	0.11	0.22	800
5	ԱՆԿՅՈՒՆԱԿ	∟ 100 x 63 x 6, ԳՈՍՏ 8510 - 86*	480	1	3.62	3.62	480
6	ՊՈՂՊԱՏԱԹԵՐԹ	- 400 x 1.5, ԳՈՍՏ 19903 - 90	600	2	2.83	5.66	
7	ՇԽՆԻ	Ø 14	70	2	0.10	0.20	
8	ՄԵՏԱՂԱԿԱՆ ԴՌԱՆ ՊԱՐԱԳԱՆԵՐ		-	1	-	1 հատ	
	ՄԵՏԱՂԱԿԱՆ ՊԱՏՈՒՀԱՆԻ ՅՈՒՂԱՆԵՐԿՈՒՄ 2 ԱՆԳԱՄ					0.66 մ²	
	ԸՆԴՀԱՆՈՒՐ ՔԱՇԸ					22.2 կգ	

ԿՏՐՎԱԾՔ 1 - 1

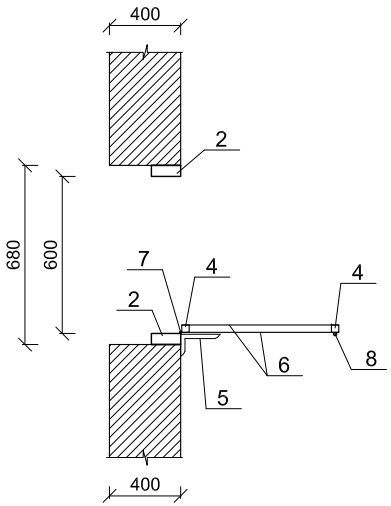

ԵՌԱԿՑՈՒՄԸ ԻՐԱԿԱՆԱՑՆԵԼ Э 42 A ՏԻՊԻ ԷԼԵԿՏՐՈԴՆԵՐՈՎ, ԵՌԱԿՑՄԱՆ ԿԱՐԻ ԲԱՐՁՐՈՒԹՅՈՒՆԸ ԸՆԴՈՒՆԵԼ ԵՌԱԿՑՎՈՂ ԷԼԵՄԵՆՏՆԵՐԻՑ ՓՈՔՐԻ ՀԱՍՏՈՒԹՅԱՆԸ ՀԱՎԱՍԱՐ

ՏՆՕՐԵՆ	Թ. ԳԱՓՈՅԱՆ		ՀՀ Արարատի մարզային վարչության Մասիսի ոստիկանական բաժանմունքի վարչական շենքի վերակառուցման			
Ն. Գ.Ճ.	Հ. ԳԱՍՊԱՐՅԱՆ					
ՆԱԽԱԳԾԵՑ	Ա. ՄԱԿՈՒՆՑ		Ճարտարապետաշինարարական մաս	Փուլ	Թերթ	Թերթեր
				ԱՆ	23	50
			Մետաղական պատուհան ՄՊ - 1, նյութերի մասնագիր	«ԹԻՎ 28 ՇՄՇ» ԲԲԸ ՊԼ 12736		

ՄԵԿՈՒՍԱՐԱՆԻ ՃԱՂԱՃԱՐԻ ԲԱՑՎԱԾՔԻ Բ3 - 1 ԻՐԱԿԱՆԱՑՄԱՆ ՍԽԵՄԱ

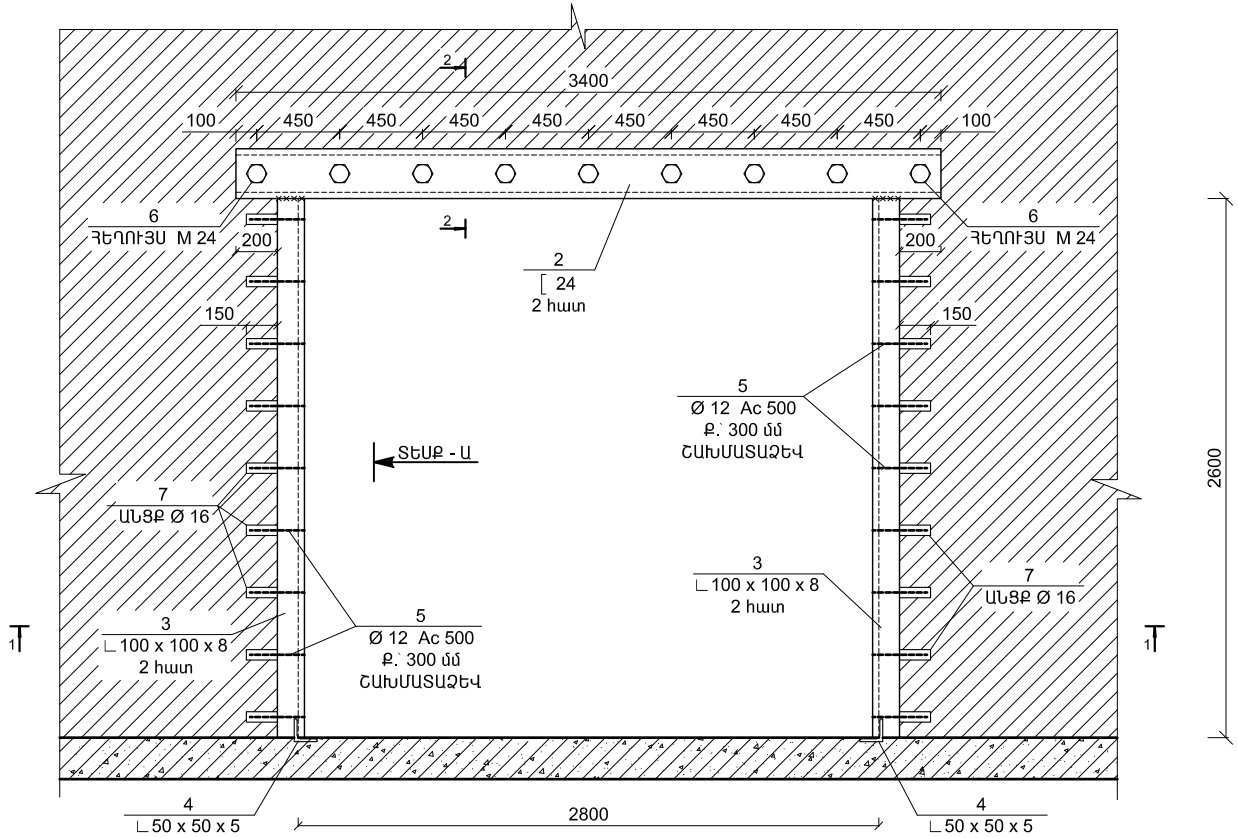

ԿՏՐՎԱԾՔ 2 - 2

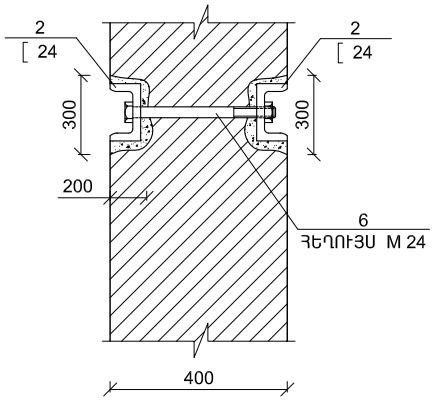

ՏԵՍՔ - Ա

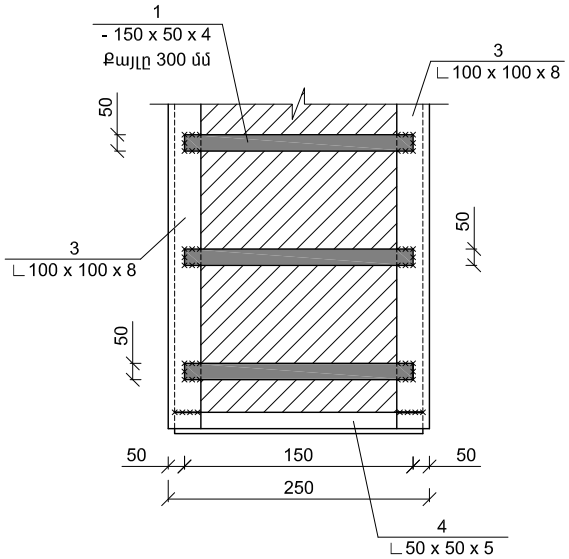

ԿՏՐՎԱԾՔ 1 - 1

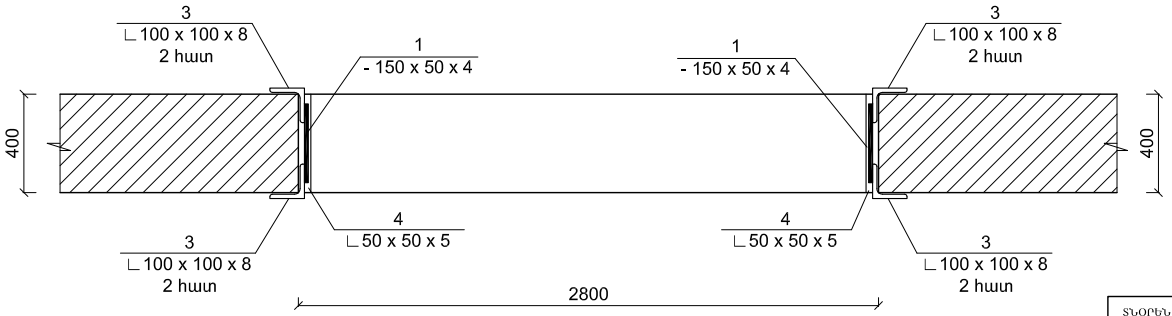

ՏՆՕՐԵՆ	Թ. ԳԱՓՈՅԱՆ		ՀՀ Արարատի մարզային վարչության Մասիսի ոստիկանական բաժանմունքի վարչական շենքի վերակառուցման		
Ն. Գ.Ճ.	Հ. ԳԱՍՊԱՐՅԱՆ				
ՆԱԽԱԳԾԵՑ	Ա. ՄԱԿՈՒՆՑ		Ճարտարապետաշինարարական մաս	Փուլ	Թերթ	Թերթեր
				ԱՆ	24	50
			Մեկուսարանի ճաղաշարի բացվածքի իրականացման սխեմա	«ԹԻՎ 28 ՇՄԾ» ԲԲԸ ՊԼ 12736	

ԲԱՑՎԱԾՔՆԵՐԻ ԻՐԱԿԱՆԱՑՄԱՆ ԱՇԽԱՏԱՆՔԱՅԻՆ ԾԱՎԱԼՆԵՐԻ ԱՄՓՈՓԱԳԻՐ

Հ/Հ	ՆՇԱՆԱԿՈՒՄԸ	ԱՆՎԱՆՈՒՄԸ	1 ԷԼԵՄԵՆՏԻ ԵՐԿԱՐ. մմ	ՔԱՆԱԿ հատ	1 ԷԼԵՄԵՆՏԻ ՄԻԱՎՈՐԻ ՔԱՇԸ	ԸՆԴՀԱՆՈՒՐ ՔԱՇԸ	ԸՆԴՀԱՆՈՒՐ ԵՐԿԱՐ. մմ
1	2	3	4	5	6	7	8
1	ՊՈՂՊԱՏԱԹԵՐԹ	— 50 x 4, ԳՈՍՏ 19903 - 90	L = 300	18	0.47	8.46	-
2	ՏԱՇՏԱՁԵՎ ՀԵՇԱՆ	[24, ԳՈՍՏ 8240 - 89	L = 3400	2	81.6	163.2	6.80
3	ՄԵՏԱՂ. ԱՆԿՅՈՒՆԱԿ	∟ 100 x 100 x 8, ԳՈՍՏ 8509 - 93*	L = 2600	4	31.9	127.6	10.4
4	ՄԵՏԱՂ. ԱՆԿՅՈՒՆԱԿ	∟ 50 x 50 x 5, ԳՈՍՏ 8509 - 93*	L = 400	2	1.51	3.02	0.80
5	ԱՄՐԱՆ	Ø 12 A 500 C	L = 250	36	0.23	8.28	-
6	ՀԵՂՈՒՅՍ	M 24, ԳՈՍՏ 7805 - 70	L = 460	9	0.25	2.25	-
7	ԱՆՑՔԵՐԻ ԳԱՅԼԻԿՈՆՈՒՄ	Ø 16	L = 250	36	-	-	-
	ՄԵՏԱՂԱԿԱՆ ԿՈՆՍՏՐՈՒԿՑԻԱՆԵՐԻ ՅՈՒՂԱՆԵՐԿՈՒՄ						10.3 մ²
	ՄԵՏԱՂԱԿԱՆ ԿՈՆՍՏՐՈՒԿՑԻԱՆԵՐԻ ՓԱԹԱԹՈՒՄ ՌԱԲԻՑԱ ՏԻՊԻ ՑԱՆՑՈՎ						3.20 մ²
	ՍՎԱՂՈՒՄ ՑԵՄ/ԱՎԱԶԵ ՇԱՂԱԽՈՎ						3.20 մ²
	ԳՈՅՈՒԹՅՈՒՆ ՈՒՆԵՑՈՂ ՊԱՏԵՐԻ ՔԱՆԴՈՒՄ d = 400 մմ						5.40 մ²
	ՇԻՆ.ԱՂԲԻ ԲԱՐՁՈՒՄ ԵՎ ՏԵՂԱՓՈԽՈՒՄ 5 կմ					4.32 տ	2.16 մ³

ՏՆՕՐԵՆ	Թ. ԳԱՓՈՅԱՆ		ՀՀ Արարատի մարզային վարչության Մասիսի ոստիկանական բաժանմունքի վարչական շենքի վերակառուցման			
Ն. Գ.ճ.	Հ. ԳԱՍՊԱՐՅԱՆ					
ՆԱԽԱԳԾԵՑ	Ա. ՄԱԿՈՒՆՑ		Ճարտարապետաշինարարական մաս	Փուլ	Թերթ	Թերթեր
				ԱՆ	25	50
			Բացվածքների իրականացման նյութերի մասնագիր	«ԹԻՎ 28 ՇՄՇ» ԲԲԸ ՊԼ 12736		

ՄԵԿՈՒՍԱՐԱՆԻ ՃԱՂԱՎԱՆԴԱԿ ՃԴ - 1

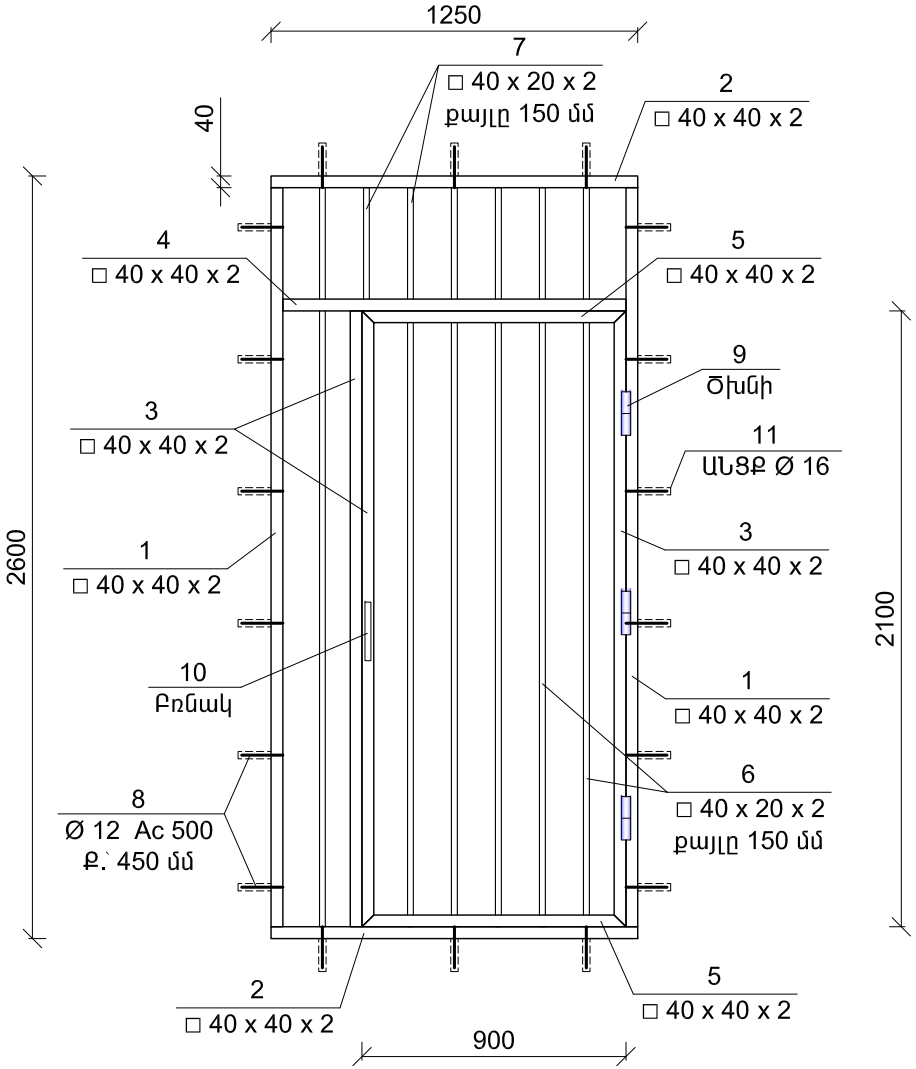

ՄԵԿՈՒՍԱՐԱՆԻ ՃԱՂԱՎԱՆԴԱԿ ՃԴ - 2

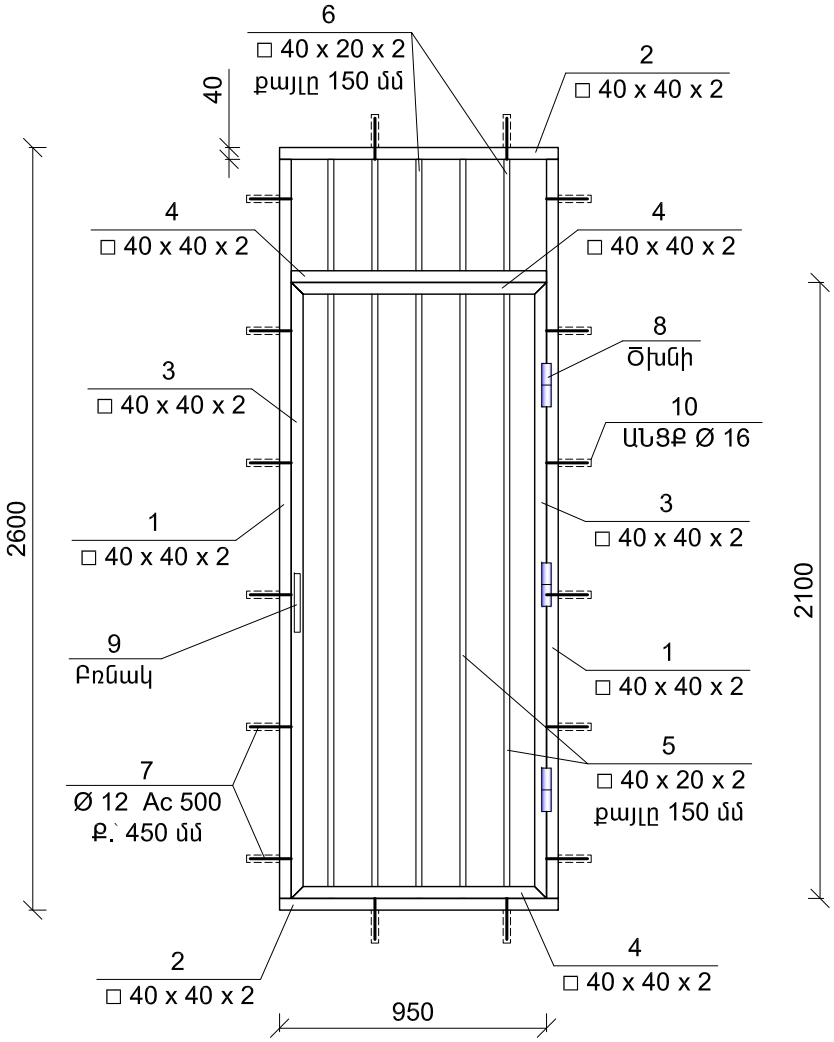

ՏՆՕՐԵՆ	Թ. ԳԱՓՈՅԱՆ		ՀՀ Արարատի մարզային վարչության Մասիսի ոստիկանական բաժանմունքի վարչական շենքի վերակառուցման			
Ն. Գ.ճ.	Հ. ԳԱՍՊԱՐՅԱՆ					
ՆԱԽԱԳԾԵՑ	Ա. ՄԱԿՈՒՆՑ		Ճարտարապետաշինարարական մաս	Փուլ	Թերթ	Թերթեր
				ԱՆ	26	50
			Մեկուսարանի ճաղավանդակ ՃԴ - 1 և ՃԴ - 2	«ԹԻՎ 28 ՇՄՇ» ԲԲԸ ՊԼ 12736		

ՄԵՏԱՂԱԿԱՆ ՃԱՂԱՎԱՆԴԱԿ ՃԴ - 1 - Ի ՆՅՈՒԹԵՐԻ ՄԱՍՆԱԳԻՐ

ԴԻՐՔ	ՆՇԱՆԱԿՈՒՄ	ԱՆՎԱՆՈՒՄ	ԵՐԿԱՐ. մմ	ՔԱՆԱԿ	1 ԷԼԵՄԵՆՏԻ ՄԻԱՎՈՐԻ ՔԱՇԸ	ՔԱՇԸ 1 հատ	ԸՆԴՀԱՆՈՒՐ ԵՐԿԱՐ. մ
ՄԵՏԱՂԱԿԱՆ ՃԱՂԱՎԱՆԴԱԿ ՄՃ - 1				1			
1	ՈՒՂՂԱՆԿ. ԽՈՂՈՎԱԿ	□ 40 x 40 x 2, ԳՈՍՏ 8939 - 92	2600	2	6.10	12.2	3.20
2	ՈՒՂՂԱՆԿ. ԽՈՂՈՎԱԿ	□ 40 x 40 x 2, ԳՈՍՏ 8939 - 92	1250	2	3.00	6.00	2.50
3	ՈՒՂՂԱՆԿ. ԽՈՂՈՎԱԿ	□ 40 x 40 x 2, ԳՈՍՏ 8939 - 92	2100	3	4.90	14.7	6.30
4	ՈՒՂՂԱՆԿ. ԽՈՂՈՎԱԿ	□ 40 x 40 x 2, ԳՈՍՏ 8939 - 92	1170	1	2.73	2.73	1.17
5	ՈՒՂՂԱՆԿ. ԽՈՂՈՎԱԿ	□ 40 x 40 x 2, ԳՈՍՏ 8939 - 92	900	2	2.10	4.20	1.80
6	ՈՒՂՂԱՆԿ. ԽՈՂՈՎԱԿ	□ 40 x 20 x 2, ԳՈՍՏ 8645 - 68	2020	6	3.50	21.0	12.12
7	ՈՒՂՂԱՆԿ. ԽՈՂՈՎԱԿ	□ 40 x 20 x 2, ԳՈՍՏ 8645 - 68	380	7	0.65	4.55	2.66
8	ԱՄՐԱՆ	Ø 12 A 500 C	250	18	0.23	4.14	
9	ԾԽՆԻ	Ø 18	150	3	0.30	0.90	
10	ՄԵՏԱՂԱԿԱՆ ԴՌԱՆ ՊԱՐԱԳԱՆԵՐ		-	1	-	-	
	ԱՆՑՔԵՐԻ ԳԱՅԼԻԿՈՆՈՒՄ					18 հատ	
	ԱՆՑՔԵՐԻ ՑԵՄԵՆՏԱՑՈՒՄ					0.018 մ³	
	ՄԵՏԱՂԱԿԱՆ ՃԱՂԱՎԱՆԴԱԿԻ ՅՈՒՂԱՆԵՐԿՈՒՄ 2 ԱՆԳԱՄ					3.25 մ²	
	ԸՆԴՀԱՆՈՒՐ ՔԱՇԸ					70.42 կգ	

ՄԵՏԱՂԱԿԱՆ ՃԱՂԱՎԱՆԴԱԿ ՃԴ - 2 - Ի ՆՅՈՒԹԵՐԻ ՄԱՍՆԱԳԻՐ

ԴԻՐՔ	ՆՇԱՆԱԿՈՒՄ	ԱՆՎԱՆՈՒՄ	ԵՐԿԱՐ. մմ	ՔԱՆԱԿ	1 ԷԼԵՄԵՆՏԻ ՄԻԱՎՈՐԻ ՔԱՇԸ	ՔԱՇԸ 1 հատ	ԸՆԴՀԱՆՈՒՐ ԵՐԿԱՐ. մ
ՄԵՏԱՂԱԿԱՆ ՃԱՂԱՎԱՆԴԱԿ ՄՃ - 2				1			
1	ՈՒՂՂԱՆԿ. ԽՈՂՈՎԱԿ	□ 40 x 40 x 2, ԳՈՍՏ 8939 - 92	2600	2	6.10	12.2	3.20
2	ՈՒՂՂԱՆԿ. ԽՈՂՈՎԱԿ	□ 40 x 40 x 2, ԳՈՍՏ 8939 - 92	950	2	2.22	4.44	1.90
3	ՈՒՂՂԱՆԿ. ԽՈՂՈՎԱԿ	□ 40 x 40 x 2, ԳՈՍՏ 8939 - 92	2100	2	4.90	9.80	4.20
4	ՈՒՂՂԱՆԿ. ԽՈՂՈՎԱԿ	□ 40 x 40 x 2, ԳՈՍՏ 8939 - 92	870	3	2.10	6.30	2.61
5	ՈՒՂՂԱՆԿ. ԽՈՂՈՎԱԿ	□ 40 x 20 x 2, ԳՈՍՏ 8645 - 68	2020	5	3.50	17.5	10.1
6	ՈՒՂՂԱՆԿ. ԽՈՂՈՎԱԿ	□ 40 x 20 x 2, ԳՈՍՏ 8645 - 68	380	5	0.65	3.25	1.90
7	ԱՄՐԱՆ	Ø 12 A 500 C	250	16	0.23	3.68	
8	ԾԽՆԻ	Ø 18	150	3	0.30	0.90	
9	ՄԵՏԱՂԱԿԱՆ ԴՌԱՆ ՊԱՐԱԳԱՆԵՐ		-	1	-	-	
	ԱՆՑՔԵՐԻ ԳԱՅԼԻԿՈՆՈՒՄ					18 հատ	
	ԱՆՑՔԵՐԻ ՑԵՄԵՆՏԱՑՈՒՄ					0.018 մ³	
	ՄԵՏԱՂԱԿԱՆ ՃԱՂԱՎԱՆԴԱԿԻ ՅՈՒՂԱՆԵՐԿՈՒՄ 2 ԱՆԳԱՄ					2.47 մ²	
	ԸՆԴՀԱՆՈՒՐ ՔԱՇԸ					58.07 կգ	

ՏՆՕՐԵՆ	Թ. ԳԱՓՈՅԱՆ		ՀՀ Արարատի մարզային վարչության Մասիսի ոստիկանական բաժանմունքի վարչական շենքի վերակառուցման			
Ն. Գ.Ճ.	Հ. ԳԱՍՊԱՐՅԱՆ					
ՆԱԽԼԳԾԾՑ	Ա. ՄԱԿՈՒՆՑ		Ճարտարապետաշինարարական մաս	Փուլ	Թերթ	Թերթեր
				ԼՆ	27	50
			Մեկուսարանի ճաղավանդակ ՃԴ - 1 և ՃԴ - 2 - ի նյութերի մասնագիր	«ԹԻՎ 28 ՇՄՇ» ԲԲԸ ՊԼ 12736		

ԴՈՒՌ Դ - 4 - Ի ԲԱՑՎԱԾՔԻ Բ3 - 2 ԻՐԱԿԱՆԱՑՄԱՆ ՍԽԵՄԱ

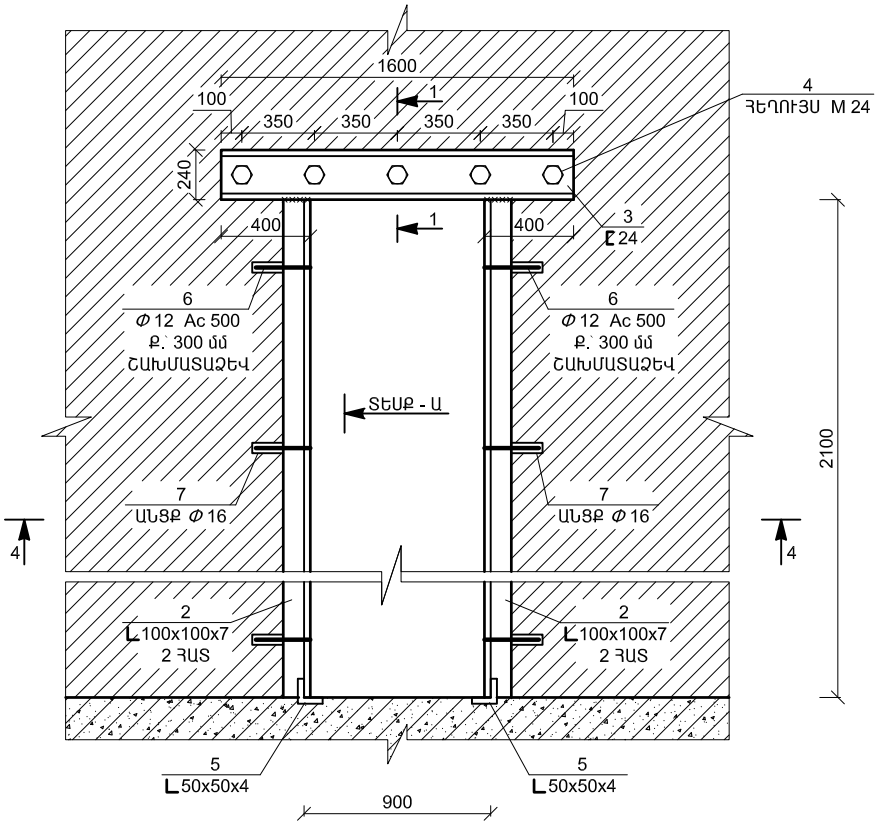

ԱՁԽԱՏԱՆՔԱՅԻՆ ՃԱՎԱԼՆԵՐԻ ԱՄՓՈՓԱԳԻՐ

ԴԻՐՔ	ՆՇԱՆԱԿՈՒՄ	ԱՆՎԱՆՈՒՄ	ԵՐԿԱՐ. մմ	ՔԱՆԱԿ	1 ԷԼԵՄԵՆՏԻ ՄԻԱՎՈՐԻ ՔԱՇԸ	ԸՆԴՀԱՆՈՒՐ ՔԱՇԸ	2 ՀԱՏԻ ՀԱՄԱՐ
1	ՊՈՂՊԱՏԱԹԵՐԹ	- 50 x 4, ԳՈՍՏ 19903 - 90	300	16	0.47	7.50	15.0
2	ԱՆԿՅՈՒՆԱԿ	L 100 x 100 x 7, ԳՈՍՏ 8509 - 93*	2100	4	22.7	90.8	181.6
3	ՏԱՇՏԱՉԵՎ ՀԵԾԱՆ	[24, ԳՈՍՏ 8240 - 89	1600	2	38.4	76.8	153.6
4	ՀԵՂՈՒՅՍ	M 24, ԳՈՍՏ 7805 - 70	450	5	0.28	1.4	2.8
5	ԱՆԿՅՈՒՆԱԿ	L 50 x 50 x 4, ԳՈՍՏ 8509 - 93*	400	2	1.225	2.50	5.0
6	ԽԱՐԻՍԽ	Φ 12 Ac 500	300	32	0.27	8.64	17.28
7	ԱՆՑՔ	Φ 16	-	32	-	-	64
	ՄԵՏԱՂԱԿԱՆ ԿՈՆՍՏՐՈՒԿՑԻԱՆԵՐԻ ՅՈՒՂԱՆԵՐԿՈՒՄ					2.8 մ²	5.60 մ²
	ՄԵՏԱՂԱԿԱՆ ԿՈՆՍՏՐՈՒԿՑԻԱՆԵՐԻ ՓԱԹԱԹՈՒՄ ՌԱԲԻՑԱ ՏԻՊԻ ՑԱՆՑՈՎ					3.0 մ²	6.0 մ²
	ՍՎԱՂՈՒՄ ՑԵՄ/ԱՎԱԶԵ ՇԱՂԱԽՈՎ					3.0 մ²	6.0 մ²

ՏԵՍՔ - Ա

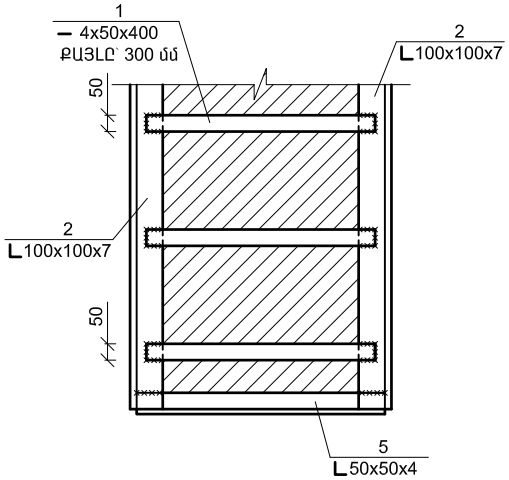

ԿՏՐՎԱԾՔ 1 - 1

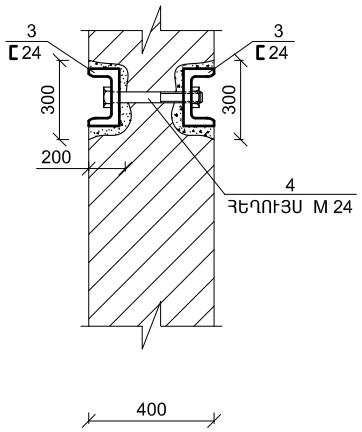

ԿՏՐՎԱԾՔ 4 - 4

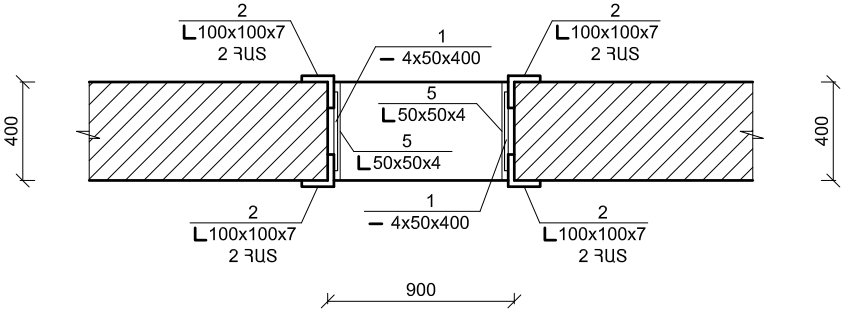

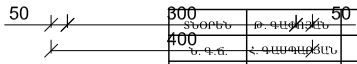

ՏՆՕՐԵՆ	Թ. ԳԱՍՊԱՐՅԱՆ		ՀՀ Արարատի մարզային վարչության Մասիսի ոստիկանական բաժանմունքի վարչական շենքի վերակառուցման		
Ն. Գ. Ճ.	Հ. ԳԱՍՊԱՐՅԱՆ				
ՆԱԽԱԳԾԵՑ	Ա. ՄԱԿՈՒՆՑ		Ճարտարապետաշինարարական մաս	Փուլ	Թերթ	Թերթեր
				ԱՆ	28	50
			Դուռ Դ - 5 - ի բացվածքի իրականացման սխեմա, կտրվածքներ, նյութերի մասնագիր	«ԹԻՎ 28 ՇՄՇ» ԲԲԸ ՊԼ 12736	

ՀԱՏԱԿՆԵՐԻ ԿՏՐՎԱԾՔՆԵՐ, ՄԱՍՆԱԳԻՐ

	ՍԵՆՅԱԿԻ ԱՆՎԱՆՈՒՄԸ	ՀԱՏԱԿԻ ՀԱՏՈՒՅԹԸ	ՀԱՏԱԿԻ ԷԼԵՄԵՆՏՆԵՐԻ ԱՆՎԱՆՈՒՄԸ ԵՎ ՀԱՍՏՈՒԹՅՈՒՆԸ	ՄԱԿԵՐԵՍԸ Մ² ՊԱՀԱԿԱՏՈՒՆ	ԾԱՆՈԹՈՒԹՅՈՒՆ
ԿՍ	ՍԱՆՀԱՆԳՈՒՅՑ / 11 / ԽՈՀԱՆՈՑ / 7 /	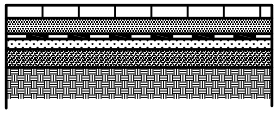	ԿԵՐԱՄԻԿԱԿԱՆ ՍԱԼԻԿՆԵՐ 4 մմ ՍՈՍՆՋԻ ՎՐԱ ՑԵՄ.-ԱՎԱԶԱՅԻՆ ՀԱՐԹԵՑՈՒՑԻՉ ՇԵՐՏ - 30 մմ ՋՐԱՄԵԿՈՒՍԻՉ ՇԵՐՏԻ ԻՐԱԿԱՆԱՑՈՒՄ CR - 60 ՆՅՈՒԹՈՎ ՑԵՄ.-ԱՎԱԶԱՅԻՆ ՀԱՐԹԵՑՈՒՑԻՉ ՇԵՐՏ - 20 մմ ԲԵՏՈՆԵ ՆԱԽԱՇԵՐՏ B - 75 - ԳՈՅՈՒԹՅՈՒՆ ՈՒՆԵՑՈՂ ԲՆԱՀՈՂԻ ՏՈՓԱՆՈՒՄ ԽԵՌՈՎ - ԳՈՅՈՒԹՅՈՒՆ ՈՒՆԵՑՈՂ	10.0	ԿԵՐԱՄԻԿԱԿԱՆ ՍԱԼԻԿՆԵՐԻՑ ՇՐԻՇԱԿՆԵՐ 10 սմ ԼԱՅՆ. L= 10.5 գմ
ԿՍ	ՍԱՆՀԱՆԳՈՒՅՑ / 19 /	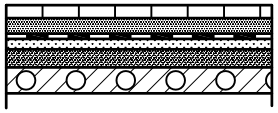	ԿԵՐԱՄԻԿԱԿԱՆ ՍԱԼԻԿՆԵՐ 4 մմ ՍՈՍՆՋԻ ՎՐԱ ՑԵՄ.-ԱՎԱԶԱՅԻՆ ՀԱՐԹԵՑՈՒՑԻՉ ՇԵՐՏ - 30 մմ ՋՐԱՄԵԿՈՒՍԻՉ ՇԵՐՏԻ ԻՐԱԿԱՆԱՑՈՒՄ CR - 60 ՆՅՈՒԹՈՎ ՑԵՄ.-ԱՎԱԶԱՅԻՆ ՀԱՐԹԵՑՈՒՑԻՉ ՇԵՐՏ - 20 մմ ՊԵՄԶԱԲԵՏՈՆԵ ՆԱԽԱՇԵՐՏ - ԳՈՅՈՒԹՅՈՒՆ ՈՒՆԵՑՈՂ ՇԱՇԿԻ ԱՆՑՔԱՎՈՐ ՍԱԼ - ԳՈՅՈՒԹՅՈՒՆ ՈՒՆԵՑՈՂ	4.00	
ԼՄ	ԱՇԽԱՏԱՍԵՆՅԱԿՆԵՐ / 1,2,5,6,8,10,14, 17,18,23 -:- 27 / ՀԵՐԹԱՊԱՀ ՄԱՍ / 4', 4 /	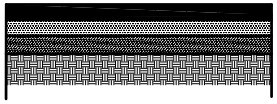	ԼԱՄԻՆԱՏԵ ՀԱՏԱԿՆԵՐ 7 մմ ՀԱՍՏ. ՋԵՐՄԱՄԵԿՈՒՍԻՉ ՇԵՐՏ ՑԵՄ.-ԱՎԱԶԱՅԻՆ ՀԱՐԹԵՑՈՒՑԻՉ ՇԵՐՏ - 30 մմ ԲՆԱՀՈՂԻ ՏՈՓԱՆՈՒՄ ԽԵՌՈՎ - ԳՈՅՈՒԹՅՈՒՆ ՈՒՆԵՑՈՂ	241.6	ՍՊՈՒՆԳՈՎ ԵՎ ՇՐԻՇԱԿՈՎ
ԼՄ	ԱՇԽԱՏԱՍԵՆՅԱԿՆԵՐ / 1 -:- 17,20 -:- 23, 26 -:- 32 /	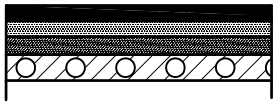	ԼԱՄԻՆԱՏԵ ՀԱՏԱԿՆԵՐ 7 մմ ՀԱՍՏ. ՋԵՐՄԱՄԵԿՈՒՍԻՉ ՇԵՐՏ ՑԵՄ.-ԱՎԱԶԱՅԻՆ ՀԱՐԹԵՑՈՒՑԻՉ ՇԵՐՏ - 30 մմ ՊԵՄԶԱԲԵՏՈՆԵ ՆԱԽԱՇԵՐՏ - ԳՈՅՈՒԹՅՈՒՆ ՈՒՆԵՑՈՂ ՇԱՇԿԻ ԱՆՑՔԱՎՈՐ ՍԱԼ - ԳՈՅՈՒԹՅՈՒՆ ՈՒՆԵՑՈՂ	419.3	ՍՊՈՒՆԳՈՎ ԵՎ ՇՐԻՇԱԿՈՎ
ՊԳ	ՄԻՋԱՆՑՔ / 3,12 / ԱՍՏԻՃԱՆԱՀԱՐԹԱԿ / 22,28 / ՍԵՆՅԱԿՆԵՐ / 9,15,21 / ՄԵԿՈՒՍԱՐԱՆ / 19,20 /	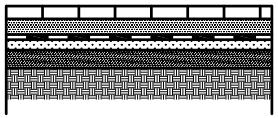	ՊՐԵՍԳՐԱՆԻՏԵ ՍԱԼԻԿՆԵՐ 5 մմ ՍՈՍՆՋԻ ՎՐԱ ՑԵՄ.-ԱՎԱԶԱՅԻՆ ՀԱՐԹԵՑՈՒՑԻՉ ՇԵՐՏ - 30 մմ ԲԵՏՈՆԵ ՆԱԽԱՇԵՐՏ B - 75 - 100 մմ ԲՆԱՀՈՂԻ ՏՈՓԱՆՈՒՄ ԽԵՌՈՎ - ԳՈՅՈՒԹՅՈՒՆ ՈՒՆԵՑՈՂ	170.1	ՊՐԵՍԳՐԱՆԻՏԵ ՇՐԻՇԱԿՆԵՐ 10 սմ ԼԱՅՆ. L= 125.0 գմ
ՊԳ	ՄԻՋԱՆՑՔ / 18,25,34,35 / ԱՍՏԻՃԱՆԱՀԱՐԹԱԿ / 24,33 /	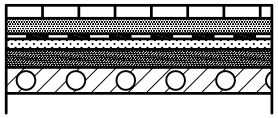	ՊՐԵՍԳՐԱՆԻՏԵ ՍԱԼԻԿՆԵՐ 5 մմ ՍՈՍՆՋԻ ՎՐԱ ՑԵՄ.-ԱՎԱԶԱՅԻՆ ՀԱՐԹԵՑՈՒՑԻՉ ՇԵՐՏ - 30 մմ ՊԵՄԶԱԲԵՏՈՆԵ ՆԱԽԱՇԵՐՏ - 50 մմ ՇԱՇԿԻ ԱՆՑՔԱՎՈՐ ՍԱԼ - ԳՈՅՈՒԹՅՈՒՆ ՈՒՆԵՑՈՂ	128.7	ՊՐԵՍԳՐԱՆԻՏԵ ՇՐԻՇԱԿՆԵՐ 10 սմ ԼԱՅՆ. L= 125.0 գմ
Բ	ՍԵՆՅԱԿ / 13 /	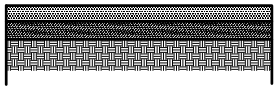	ՑԵՄ.-ԱՎԱԶԱՅԻՆ ՀԱՐԹԵՑՈՒՑԻՉ ՇԵՐՏ - 30 մմ ԲԵՏՈՆԵ ՆԱԽԱՇԵՐՏ B - 75 - 100 մմ ԲՆԱՀՈՂԻ ՏՈՓԱՆՈՒՄ ԽԵՌՈՎ - ԳՈՅՈՒԹՅՈՒՆ ՈՒՆԵՑՈՂ	15.5	

ՎԵՐԱՆՈՐՈԳՄԱՆ ԱՇԽԱՏԱՆՔՆԵՐԻ ՄԱՍՆԱԳԻՐ

1. ԱՌԱՋԻՆ ՀԱՐԿԻ ԹԻՎ 4 ՍԵՆՅԱԿԻ ՀԱՏԱԿՆԵՐԻ ՏԱԿ ԼԻՑՔ ԱՎԱԶԱԿՈՊԻՃՈՎ h = 30 սմ - 43.8 մ² / 13.2 մ³
2. ՀԵՐԹԱՊԱՀ ՄԱՍԻ ՀԱՐԹԱԿԻ (4') ԼԻՑՔ ԱՎԱԶԱԿՈՊԻՃՈՎ h = 4 սմ - 4.7 մ² / 0.2 մ³
3. ՀԵՐԹԱՊԱՀ ՄԱՍԻ ՀԱՐԹԱԿԻ (4') ԲԵՏՈՆԵ ՆԱԽԱՇԵՐՏ B - 7.5 h = 8 սմ - 4.7 մ² / 0.4 մ³
4. ՀԵՐԹԱՊԱՀ ՄԱՍԻ ՀԱՐԹԱԿԻ (4') ՑԵՄ / ԱՎԱԶԵ ՀԱՐԹԵՑՈՒՑԻՉ ՇԵՐՏ h = 3 սմ - 4.7 մ² / 0.14 մ³
5. ԱՍՏԻՃԱՆՆԵՐԻ ԵՐԵՍԱՊԱՏՈՒՄ ՊՐԵՍԳՐԱՆԻՏԵ ՍԱԼԻԿՆԵՐՈՎ (ՀՈՐԻԶՈՆԱԿԱՆ) - 31.2 մ²
6. ԱՍՏԻՃԱՆՆԵՐԻ ԵՐԵՍԱՊԱՏՈՒՄ ՊՐԵՍԳՐԱՆԻՏԵ ՍԱԼԻԿՆԵՐՈՎ (ՈՒՂՂԱՀԱՅԱՑ) - 15.6 մ²

ՇԻՆ.ԱՂԲԻ ԲԱՐՁՈՒՄ ԵՎ ՏԵՂԱՓՈԽՈՒՄ ԻՆՔՆԱԹԱՓՈՎ 5 կմ - 28.0 մ³ / 56.0 տ

ՔԱՆԴՄԱՆ ԱՇԽԱՏԱՆՔՆԵՐԻ ՄԱՍՆԱԳԻՐ

1. ԽԵՃԱՆԿԱՐԱՅԻՆ ՀԱՏԱԿՆԵՐԻ ՔԱՆԴՈՒՄ - 70.0 մ²
2. ԼԻՆՈԼԵՈՒՄԵ ՀԱՏԱԿՆԵՐԻ ՔԱՆԴՈՒՄ - 63.0 մ²
3. ՓԱՅՏԵ ՀԱՏԱԿՆԵՐԻ ՔԱՆԴՈՒՄ - 142.4 մ²
4. ԿԵՐԱՄԻԿԱԿԱՆ ՍԱԼԻԿՆԵՐԻ ՔԱՆԴՈՒՄ - 11.9 մ²
5. ՄԱՆՐԱՏԱԽՏԱԿԵ ՀԱՏԱԿՆԵՐԻ ՔԱՆԴՈՒՄ - 695.3 մ²
6. ՑԵՄ/ԱՎԱԶԵ ՀԱՐԹԵՑՈՒՑԻՉ ՇԵՐՏԻ ՔԱՆԴՈՒՄ - 840.2 մ²

ՏՆՕՐԵՆ	Թ. ԳԱՓՈՅԱՆ		ՀՀ Արարատի մարզային վարչության Մասիսի ոստիկանական բաժանմունքի վարչական շենքի վերակառուցման			
Ն. Գ.Ճ.	Հ. ԳԱՍՊԱՐՅԱՆ					
ՆԱԽԱԳԾԵՑ	Ա. ՄԱԿՈՒՆՑ		Ճարտարապետաշինարարական մաս	Փուլ	Թերթ	Թերթեր
				ԱՆ	29	50
			Հատակների կտրվածքներ, մասնագիր	«ԹԻՎ 28 ՇՄՇ» ԲԲԸ ՊԼ 12736		

ՄԱՍՆԱՇԵՆՔԻ ՀԱՏԱԿՆԵՐԻ ԿՏՐՎԱԾՔՆԵՐ ՄԱՍՆԱԳԻՐ

ԵՐՐՈՐԴ ՀԱՐԿ

		ՍԵՆՅԱԿԻ ԱՆՎԱՆՈՒՄԸ	ՀԱՏԱԿԻ ՀԱՏՈՒՅԹԸ	ՀԱՏԱԿԻ ԷԼԵՄԵՆՏՆԵՐԻ ԱՆՎԱՆՈՒՄԸ ԵՎ ՀԱՍՏՈՒԹՅՈՒՆԸ	ՄԱԿԵՐԵՍԸ Մ ^{2}	ՇԱՆՈԹՈՒԹՅՈՒՆ
ԵՐՐՈՐԴ ՀԱՐԿ	ԿՍ	Սանհանգույց թիվ 20	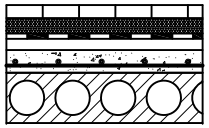	ԿԵՐԱՄԻԿԱԿԱՆ ՍԱԼԻԿՆԵՐ - 4 մմ ՍՈՍՆՁԻ ՎՐԱ ՑԵՄ.-ԱՎԱԶԱՅԻՆ ՀԱՐԹԵՑՈՒՑԻՉ ՇԵՐՏ - 30 մմ ՀԻԴՐՈՄԵԿՈՒՍԻՉ ՇԵՐՏ CR - 68 - 1.20 մ ^{2} ՑԵՄ.-ԱՎԱԶԱՅԻՆ ՀԱՐԹԵՑՈՒՑԻՉ ՇԵՐՏ - 20 մմ ՊԵՄԶԱԲԵՏՈՆ - 50 մմ - 0.06 մ ^{3} ԾԱԾԿԻ ԱՆՑՔԱՎՈՐ ՍԱԼ - ԳՈՅՈՒԹՅՈՒՆ ՈՒՆԵՑՈՂ	1.70	
	ՊԳ	Սենյակ թիվ 14 - 16, 29	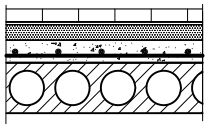	ՊՐԵՍԳՐԱՆԻՏԵ ՍԱԼԻԿՆԵՐ ՍՈՍՆՁԻ ՎՐԱ - 5 մմ ՑԵՄ / ԱՎԱԶԱՅԻՆ ՀԱՐԹԵՑՈՒՑԻՉ ՇԵՐՏ - 30 մմ ՊԵՄԶԱԲԵՏՈՆ - 50 մմ - 5.48 մ ^{3} ԾԱԾԿԻ ԱՆՑՔԱՎՈՐ ՍԱԼ - ԳՈՅՈՒԹՅՈՒՆ ՈՒՆԵՑՈՂ	109.6	ՊՐԵՍԳՐԱՆԻՏԵ ՇՐԻՇԱԿՆԵՐ H=10.0 սմ L= 129.1 գմ
	ԼՄ	Սենյակ թիվ 1 - 13, 17 - 19, 24 - 28, 30 - 33	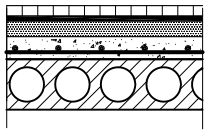	ԼԱՄԻՆԱՏԵ ՀԱՏԱԿՆԵՐ - 7.0 մմ ՋԵՐՄԱՄԵԿՈՒՍԻՉ ՇԵՐՏ (ՍՊՈՒՆԳ) ՑԵՄ / ԱՎԱԶԱՅԻՆ ՀԱՐԹԵՑՈՒՑԻՉ ՇԵՐՏ - 30 մմ ԲԵՏՈՆԵ ՆԱԽԱՇԵՐՏ - ԳՈՅ. ՈՒՆԵՑՈՂ ԾԱԾԿԻ ԱՆՑՔԱՎՈՐ ՍԱԼ - ԳՈՅՈՒԹՅՈՒՆ ՈՒՆԵՑՈՂ	406.5	ՍՊՈՒՆԳՈՎ ԵՎ ՇՐԻՇԱԿՈՎ

ՔԱՆԴՄԱՆ ԱՇԽԱՏԱՆՔՆԵՐԻ ՄԱՍՆԱԳԻՐ
(III ՀԱՐԿ)

1. Ց/Ա ՀԱՐԹԵՑՈՒՑԻՉ ՇԵՐՏԻ ՔԱՆԴՈՒՄ - 516.6 մ ^{2}
2. ԽՃԱՆԿԱՐԱՅԻՆ ՀԱՏԱԿՆԵՐԻ ՔԱՆԴՈՒՄ - 14.9 մ ^{2}
3. ՄԱՆՐԱՏԱԽՏԱԿԵ ՀԱՏԱԿՆԵՐԻ ՔԱՆԴՈՒՄ - 501.7 մ ^{2}
4. ԲԵՏՈՆԵ ՆԱԽԱՇԵՐՏԻ ՔԱՆԴՈՒՄ - 5.84 մ ^{3}
5. ՇԻՆ.ԱՂԲԻ ԲԱՐՁՈՒՄ ԵՎ ՏԵՂԱՓՈԽՈՒՄ ԻՆՔՆԱԹԱՓՈՎ 5 կմ - 18.50 մ ^{3} / 33.3 տ

ԱՇԽԱՏԱՆՔՆԵՐԻ ԾԱՎԱԼՆԵՐԻ ԱՄՓՈՓԱԳԻՐ

1. ԲԵՄԱՀԱՐԹԱԿԻ ՎԵՐԱՆՈՐՈԳՈՒՄ - 4.00 մ ^{2}
2. ԲԵՄԱՀԱՐԹԱԿԻ ՅՈՒՂԱՆԵՐԿՈՒՄ (ՄԱՔՐԵԼՈՎ ՀԻՆԸ) - 18.9 մ ^{2}
3. ԱՍՏԻՃԱՆՆԵՐԻ ԵՐԵՍԱՊԱՏՈՒՄ ՊՐԵՍԳՐԱՆԻՏԵ ՍԱԼԻԿՆԵՐՈՎ (ՀՈՐԻԶՈՆԱԿԱՆ) - 16.9 մ ^{2}
4. ԱՍՏԻՃԱՆՆԵՐԻ ԵՐԵՍԱՊԱՏՈՒՄ ՊՐԵՍԳՐԱՆԻՏԵ ՍԱԼԻԿՆԵՐՈՎ (ՈՒՂՂԱՀԱՅԱՑ) - 9.50 մ ^{2}

ՏՆՕՐԵՆ	Թ. ԳԱՓՈՅԱՆ		ՀՀ Արարատի մարզային վարչության Մասիսի ոստիկանական բաժանմունքի վարչական շենքի վերակառուցման		
Ն. Գ.Ճ.	Հ. ԳԱՄՊԱՐՅԱՆ				
ՆԱԽԱԳԾԵՑ	Ա. ՄԱԿՈՒՑ		Ճարտարապետաշինարարական մաս	Փուլ	Թերթ	Թերթեր
				ԱՆ	30	50
			Երրորդ հարկի հատակների կտրվածքներ, մասնագիր	«ԹԻՎ 28 ՇՄՇ» ԲԲԸ ՊԼ 12736	

ԱՌԱՋԻՆ ՀԱՐԿԻ ՀԱՐԴԱՐՄԱՆ ԱՇԽԱՏԱՆՔՆԵՐԻ ՄԱՍՆԱԳԻՐ

	N N		ԱՌԱՍՏԱՂ		ՊԱՏԵՐ							
					ՍՎԱՂ							
		ՍԵՆՅԱԿՆԵՐԻ ԱՆՎԱՆՈՒՄԸ	ԳԱՋԻ ՍՎԱՂԻ ՆՈՐՈ - ԳՈՒՄ	ԼԱՏԵՔՍ	ԳԱՋԻ ՍՎԱՂ	ԳԱՋԻ ՍՎԱՂԻ ՆՈՐՈ - ԳՈՒՄ	Ց/ՎԱՋԵ ՍՎԱՂ	ՆԵՐՔԻՆ ՇԵՊԵՐ ԳԱՋ	ՆԵՐՔԻՆ ՇԵՊԵՐ ՑԵՄ/ՎԱՋ	ԼԱՏԵՔՍ	ՇԵՊԵՐԻ ՅՈՒՂԱՆԵՐԿ	ԿԵՐԱՄԻԿԱԿԱՆ ՍԱԼԻԿՆԵՐ h = 1,5 մ
1	2	3	4	5	6	7	8	9	10	11	12	13
	1	ՍԵՆՅԱԿ	2,38	11,9	0,00	8,00	0,00	0,00	0,00	40,0	0,00	0,00
	2	ՍԵՆՅԱԿ	3,74	18,7	2,90	9,22	0,00	3,64	0,00	49,0	3,64	0,00
	3	ՄԻՋԱՆՑՔ	0,00	0,0	60,90	10,48	0,00	7,18	0,00	113,3	7,18	0,00
	4	ՀԵՐԹԱՊԱՀ ՄԱՍ	8,68	43,4	30,70	5,86	0,00	6,51	0,00	60,0	6,51	0,00
	5	ՀԱՆԳՍՏԻ ՍԵՆՅԱԿ	2,70	13,5	0,00	7,60	0,00	1,82	0,00	38,0	1,82	0,00
	6	ՍԵՆՅԱԿ	2,26	11,3	0,00	7,30	0,00	1,82	0,00	36,5	1,82	0,00
	7	ԽՈՀԱՆՈՑ	1,56	7,8	5,00	4,40	3,00	1,82	0,00	27,0	1,82	3,00
	8	ՍԵՆՅԱԿ	3,22	16,1	13,00	6,30	0,00	1,82	0,00	44,5	1,82	0,00
	9	ՍԵՆՅԱԿ	1,42	7,1	14,00	2,54	0,00	2,28	0,00	26,7	2,28	0,00
	10	ՍԵՆՅԱԿ	1,44	7,2	16,10	2,40	0,00	1,68	0,00	28,1	1,68	0,00
	11	ՍԱՆՀԱՆԳՈՒՅՑ	0,00	0,0	0,00	0,00	17,40	0,00	0,00	17,4	0,00	17,40
	12	ՄԻՋԱՆՑՔ	0,00	0,0	27,80	3,00	0,00	1,26	0,00	42,8	1,26	0,00
	13	ՍԵՆՅԱԿ	3,04	15,2	19,70	5,68	0,00	2,24	0,00	48,1	2,24	0,00
	14	ՍԵՆՅԱԿ	6,20	31,0	17,80	8,40	0,00	3,64	0,00	59,8	3,64	0,00
	15	ԶԻՆԱՆՈՑ	6,64	33,2	0,00	0,00	61,90	0,00	0,00	61,9	0,00	0,00
	17	ՍԵՆՅԱԿ	0,90	4,5	9,70	3,26	0,00	0,00	0,00	26,0	0,00	0,00
	18	ԶԵՆՔԻ ՍՏԱՑՄԱՆ ՍԵՆՅԱԿ	1,26	6,3	9,70	3,86	0,00	0,00	0,00	29,0	0,00	0,00
	19	ՍԵՆՅԱԿ	0,66	3,3	6,10	2,68	0,00	1,94	0,00	19,5	1,94	0,00
	20	ՍԵՆՅԱԿ	0,54	2,7	6,10	2,46	0,00	1,85	0,00	18,4	1,85	0,00
	21	ՍԵՆՅԱԿ	2,06	10,3	0,00	7,46	0,00	3,06	0,00	37,3	3,06	0,00
	22	ԱՍՏԻՃԱՆԱՎԱՆԴԱԿ	3,12	15,6	0,00	9,40	0,00	2,64	0,00	47,0	2,64	0,00
	23	ՍԵՆՅԱԿ	3,00	15,0	0,00	9,04	0,00	3,35	0,00	45,2	3,35	0,00
	24	ՍԵՆՅԱԿ	3,34	16,7	1,90	9,02	0,00	3,35	0,00	47,0	3,35	0,00
	25	ՍԵՆՅԱԿ	2,94	14,7	3,80	8,24	0,00	3,35	0,00	45,0	3,35	0,00
	26	ՍԵՆՅԱԿ	3,00	15,0	1,90	8,66	0,00	3,35	0,00	45,2	3,35	0,00
	27	ՍԵՆՅԱԿ	3,00	15,0	0,00	9,04	0,00	3,35	0,00	45,2	3,35	0,00
	28	ԱՍՏԻՃԱՆԱՎԱՆԴԱԿ	3,04	15,2	0,00	8,30	0,00	1,82	0,00	41,5	1,82	0,00
		ԸՆԴԱՄԵՆԸ	70,14	350,70	247,10	162,60	82,30	63,77	0,00	1139,40	63,77	20,40

ՏՆՕՐԵՆ	Թ. ԳԱՓՈՅԱՆ		ՀՀ Արարատի մարզային վարչության Մասիսի ոստիկանական բաժանմունքի վարչական շենքի վերակառուցման			
Ն. Գ.Ճ.	Հ. ԳԱՍՊԱՐՅԱՆ					
ՆԱԽԱԳԾԵՑ	Ա. ՄԱԿՈՒՆՑ		Ճարտարապետաշինարարական մաս	Փուլ	Թերթ	Թերթեր
				ԱՆ	31	50
			Առաջին հարկի հարդարման աշխատանքների մասնագիր	«ԹԻՎ 28 ՇՄՇ» ԲԲԸ ՊԼ 12736		

ԵՐԿՐՈՐԴ ՀԱՐԿԻ ՀԱՐԴԱՐՄԱՆ ԱՇԽԱՏԱՆՔՆԵՐԻ ՄԱՍՆԱԳԻՐ

	N N	ՍԵՆՅԱԿՆԵՐԻ ԱՆՎԱՆՈՒՄԸ	ԱՌԱՍՏԱՂ		ՊԱՏԵՐ							
			ԳԱԶԻ ՍՎԱՂԻ ՆՈՐՈ - ԳՈՒՄ	ԼԱՏԵՔՍ	ՍՎԱՂ							
					ԳԱԶԻ ՍՎԱՂ	ԳԱԶԻ ՍՎԱՂԻ ՆՈՐՈ - ԳՈՒՄ	Ց/ԱՎԱԶԵ ՍՎԱՂ	ՆԵՐՔԻՆ ՇԵՊԵՐ ԳԱԶ	ՆԵՐՔԻՆ ՇԵՊԵՐ ՑԵՄ/ԱՎԱԶ	ԼԱՏԵՔՍ	ՇԵՊԵՐԻ ՅՈՒՂԱՆԵՐԿ	ԿԵՐԱՄԻԿԱԿԱՆ ՍԱԼԻԿՆԵՐ h = 1,5 մ
1	2	3	4	5	6	7	8	9	10	11	12	13
	1	ՍԵՆՅԱԿ	2,04	10,2	0,00	6,80	0,00	1,82	0,00	34,0	1,82	0,00
	2	ՍԵՆՅԱԿ	2,08	10,4	0,00	6,84	0,00	1,82	0,00	34,2	1,82	0,00
	3	ՍԵՆՅԱԿ	2,12	10,6	0,00	6,52	0,00	1,82	0,00	32,6	1,82	0,00
	4	ՍԵՆՅԱԿ	2,08	10,4	0,00	6,08	0,00	1,82	0,00	30,4	1,82	0,00
	5	ՍԵՆՅԱԿ	4,14	20,7	0,00	10,06	0,00	7,43	0,00	50,3	7,43	0,00
	6	ՍԵՆՅԱԿ	2,00	10,0	0,00	6,72	0,00	1,82	0,00	33,6	1,82	0,00
	7	ՍԵՆՅԱԿ	2,00	10,0	0,00	6,72	0,00	1,82	0,00	33,6	1,82	0,00
	8	ՍԵՆՅԱԿ	2,22	11,1	0,00	7,08	0,00	1,82	0,00	35,4	1,82	0,00
	9	ՍԵՆՅԱԿ	1,96	9,8	0,00	6,66	0,00	1,82	0,00	33,3	1,82	0,00
	10	ՍԵՆՅԱԿ	1,62	8,1	0,00	6,06	0,00	1,82	0,00	30,3	1,82	0,00
	11	ՍԵՆՅԱԿ	2,16	10,8	0,00	6,96	0,00	1,82	0,00	34,8	1,82	0,00
	12	ՍԵՆՅԱԿ	2,10	10,5	1,90	6,32	0,00	1,82	0,00	33,5	1,82	0,00
	13	ՍԵՆՅԱԿ	2,30	11,5	0,00	6,32	0,00	3,44	0,00	31,6	3,44	0,00
	14	ՍԵՆՅԱԿ	1,92	9,6	0,00	6,54	0,00	1,82	0,00	32,7	1,82	0,00
	15	ՍԵՆՅԱԿ	2,30	11,5	0,00	7,20	0,00	1,82	0,00	36,0	1,82	0,00
	16	ՍԵՆՅԱԿ	1,92	9,6	0,00	6,54	0,00	1,82	0,00	32,7	1,82	0,00
	17	ՍԵՆՅԱԿ	1,74	8,7	0,00	6,40	0,00	1,68	0,00	32,0	1,68	0,00
	18	ՄԻՋԱՆՑՔ	0,00	0,0	1,90	16,72	0,00	3,94	0,00	85,5	3,94	0,00
	19	ՍԱՆՀԱՆԳՈՒՅՑ	0,00	0,0	0,00	0,00	23,20	0,00	0,00	0,0	0,00	23,20
	20	ՍԵՆՅԱԿ	5,40	27,0	8,00	10,00	0,00	3,64	0,00	58,0	3,64	0,00
	21	ՍԵՆՅԱԿ	10,82	54,1	0,00	15,60	0,00	5,46	0,00	78,0	5,46	0,00
	22	ՍԵՆՅԱԿ	2,84	14,2	0,00	8,40	0,00	3,00	0,00	42,0	3,00	0,00
	23	ՍԵՆՅԱԿ	2,90	14,5	0,00	8,82	0,00	3,35	0,00	44,1	3,35	0,00
	24	ԱՍՏԻՃԱՆԱՎԱՆԴԱԿ	3,12	15,6	0,00	8,70	0,00	3,80	0,00	43,5	3,80	0,00
	25	ՄԻՋԱՆՑՔ	0,00	0,0	1,90	14,46	0,00	1,26	0,00	74,2	1,26	0,00
	26	ՍԵՆՅԱԿ	3,06	15,3	0,00	9,00	0,00	3,35	0,00	45,0	3,35	0,00
	27	ՍԵՆՅԱԿ	6,34	31,7	1,90	11,56	0,00	5,17	0,00	59,7	5,17	0,00
	28	ՍԵՆՅԱԿ	3,06	15,3	3,80	8,24	0,00	3,35	0,00	45,0	3,35	0,00
	29	ՍԵՆՅԱԿ	3,00	15,0	1,90	8,56	0,00	3,35	0,00	44,7	3,35	0,00
	30	ՍԵՆՅԱԿ	2,84	14,2	0,00	8,76	0,00	3,35	0,00	43,8	3,35	0,00
	31	ՍԵՆՅԱԿ	3,06	15,3	0,00	9,00	0,00	3,35	0,00	45,0	3,35	0,00
	32	ՍԵՆՅԱԿ	3,34	16,7	0,00	9,30	0,00	3,35	0,00	46,5	3,35	0,00
	33	ԱՍՏԻՃԱՆԱՎԱՆԴԱԿ	3,04	15,2	0,00	8,20	0,00	1,82	0,00	41,0	1,82	0,00
	34	ՄԻՋԱՆՑՔ	0,00	0,0	0,00	11,64	0,00	2,64	0,00	58,2	2,64	0,00
	35	ՄԻՋԱՆՑՔ	0,00	0,0	0,00	10,72	0,00	4,32	0,00	53,6	4,32	0,00
		ԸՆԴԱՄԵՆԸ	89,52	447,60	21,30	293,50	23,20	96,53	0,00	1488,80	96,53	23,20

ՏՆՕՐԵՆ	Թ. ԳԱՓՈՅԱՆ		ՀՀ Արարատի մարզային վարչության Մասիսի ոստիկանական բաժանմունքի վարչական շենքի վերակառուցման			
Ն. Գ.Ճ.	Հ. ԳԱՍՊԱՐՅԱՆ					
ՆԱԽԱԳԾԵՑ	Ա. ՄԱԿՈՒՆՑ		Ճարտարապետաշինարարական մաս	Փուլ	Թերթ	Թերթեր
				ԱՆ	32	50
			Երկրորդ հարկի հարդարման աշխատանքների մասնագիր	«ԹԻՎ 28 ՇՄՇ» ԲԲԸ ՊԼ 12736		

ԿԱՌՈՒՑՄԱՆ ԱՇԽԱՏԱՆՔՆԵՐԻ ԾԱՎԱԼՆԵՐԻ ԱՄՓՈՓԱԳԻՐ

Հ/Հ	ԱՆՎԱՆՈՒՄԸ	ՉԱՓՄԱՆ ՄԻԱՎՈՐ	ՔԱՆԱԿ	ԾԱՆՈԹՈՒԹ.
1	2	3	4	5
1	ՄԻԶԱՆՑՔՆԵՐՈՒՄ ԵՎ ՍԱՆՀԱՆԳՈՒՅՑՈՒՄ ԿԱԽՈՎԻ ԱՌԱՍՏԱՂԻ ԻՐԱԿԱՆԱՑՈՒՄ 25 սմ ԼԱՅՆ., ՀԱՐԹ, ՍՊԻՏԱԿ	մ²	180.0	
2	ՄԻԶԱՆՑՔՆԵՐՈՒՄ ԵՎ ՍԱՆՀԱՆԳՈՒՅՑՈՒՄ ԱՌԱՍՏԱՂԻ ՀԻՄՆԱԿՄԱԽՔԻ ԿԱՌՈՒՑՈՒՄ ՑԻՆԿԱՊԱՏ ՊՐՈՖԻԼՆԵՐՈՎ	մ²	180.0	
3	ՊԼԱՍՏՄԱՍԵ ԱՆԿՅՈՒՆԱԿՆԵՐԻ ՏԵՂԱԴՐՈՒՄ 18 մմ (ՀԱԽՃԱՍԱԼԵՐԻ ԱՆԿՅՈՒՆՆԵՐՈՒՄ)	գմ	9.60	
4	ՍԵՆՅԱԿՆԵՐՈՒՄ ՊԱՏԵՐԻ ՎՐԱ ԼԱՄԻՆԱՏԵ ԳՈՏԻՆԵՐԻ ՏԵՂԱԴՐՈՒՄ 200 մմ ԼԱՅՆՈՒԹՅԱՄԲ	գմ	251.0	
5	ԳՈՅՈՒԹՅՈՒՆ ՈՒՆԵՑՈՂ ՁԵՌՈՒՑՄԱՆ ՀԱՄԱԿԱՐԳԻ ԽՈՂՈՎԱԿՆԵՐԻ ԱՊԱՄՈՆՏԱԺՈՒՄ ԵՎ ՄՈՆՏԱԺՈՒՄ (ԱՌԱՆՑ ՆՅՈՒԹԻ ԱՐԺԵՔԻ)	գմ	141.0	
6	ԳՈՅՈՒԹՅՈՒՆ ՈՒՆԵՑՈՂ ՁԵՌՈՒՑՄԱՆ ՀԱՄԱԿԱՐԳԻ ՄԱՐՏԿՈՑՆԵՐԻ ԱՊԱՄՈՆՏԱԺՈՒՄ ԵՎ ՄՈՆՏԱԺՈՒՄ (ԱՌԱՆՑ ՆՅՈՒԹԻ ԱՐԺԵՔԻ)	հատ	70.0	167.0 ԷԿՄ
7	ՄԻԱՑՄԱՆ ԿՑԱՄԱՍ (ՊՈԼԻՊՐՈՊԻԼԵՆԱՅԻՆ) d = 32 մմ	հատ	15.0	
8	ՄԻԱՑՄԱՆ ԿՑԱՄԱՍ (ՊՈԼԻՊՐՈՊԻԼԵՆԱՅԻՆ) d = 25 մմ	հատ	14.0	
9	ՄԻԱՑՄԱՆ ԿՑԱՄԱՍ (ՊՈԼԻՊՐՈՊԻԼԵՆԱՅԻՆ) d = 20 մմ	հատ	60.0	
10	ՊԼԱՍՏՄԱՍԵ ՇՐՋԱԿԱՊ 32 / 20	հատ	95.0	
11	ՁԻՆԱՆՈՑԻ ՊԱՏԵՐԻ ԱՄՐԱՆԱՎՈՐՈՒՄ Ø 12 Ac 500 ՏԻՊԻ ԱՄՐԱՆՈՎ	կգ	789.0	

ՔԱՆԴՄԱՆ ԱՇԽԱՏԱՆՔՆԵՐԻ ԾԱՎԱԼՆԵՐԻ ԱՄՓՈՓԱԳԻՐ

Հ/Հ	ԱՆՎԱՆՈՒՄԸ	ՉԱՓՄԱՆ ՄԻԱՎՈՐ	ՔԱՆԱԿ	ԾԱՆՈԹՈՒԹ.
1	2	3	4	5
1	ԲԱՑՎԱԾՔՆԵՐԻ ՔԱՆԴՈՒՄ	մ³	3.70	
2	ԳՈՅՈՒԹՅՈՒՆ ՈՒՆԵՑՈՂ ՄԻԶՆՈՐՄՆԵՐԻ ՔԱՆԴՈՒՄ	մ³	2.70	
3	ՊԱՏԵՐԻ ՓԱՅՏԵ ՎԱՀԱՆՆԵՐԻ ՔԱՆԴՈՒՄ h = 1.55 մ	մ²	112.13	
4	ԴՌՆԵՐԻ ՎԵՐԵՎԻ ՀԱՏՎԱԾՆԵՐԻ ՄԻԶՆՈՐՄՆԵՐԻ ՔԱՆԴՈՒՄ	մ³	2.30	
5	ՊԱՏԵՐԻ ՄԱՔՐՈՒՄ ՊԱՍՏԱՌՆԵՐԻՑ	մ²	235.1	
6	ՊԱՏԵՐԻ ԳԱԶԻ ՍՎԱՂԻ ՔԱՆԴՈՒՄ	մ²	22.8	
7	ՊԱՏԵՐԻ ԵՎ ԱՌԱՍՏԱՂԻ ՄԱՔՐՈՒՄ ՀԻՆ ՆԵՐԿԻՑ	մ²	1262.7	

ՇԻՆ.ԱՂԲԻ ԲԱՐՁՈՒՄ ԵՎ ՏԵՂԱՓՈԽՈՒՄ ԻՆՔՆԱԹԱՓՈՎ 5 կմ - 8.70 մ³ / 17.4 տ

ՏՆՕՐԵՆ	Թ. ԳԱՓՈՅԱՆ		ՀՀ Արարատի մարզային վարչության Մասիսի ոստիկանական բաժանմունքի վարչական շենքի վերակառուցման			
Ն. Գ.Ճ.	Հ. ԳԱՍՊԱՐՅԱՆ					
ՆԱԽԱԳԾԵՑ	Ա. ՄԱԿՈՒՆՑ		Ճարտարապետաշինարարական մաս	Փուլ	Թերթ	Թերթեր
				ԼՆ	33	50
			Կառուցման և քանդման աշխատանքների ծավալների ամփոփագիր	«ԹԻՎ 28 ՇՄՇ» ԲԲԸ ՊԼ 12736		

ՀԱՐԴԱՐՄԱՆ ԱՇԽԱՏԱՆՔՆԵՐԻ ՄԱՍՆԱԳԻՐ

ԵՐՐՈՐԴ ՀԱՐԿ

	Հ / Հ	ՍԵՆՅԱԿՆԵՐԻ ԱՆՎԱՆՈՒՄԸ	ԱՌԱՍՏԱՂ			ՊԱՏԵՐ							
			ԳԱՋԻ ՍՎԱՂ	ԳԱՋԻ ՍՎԱՂԻ ՆՈՐՈԳՈՒՄ	ԲԱՐԵԼԱՎԱԾ ԼԱՏԵՔՍ	ՍՎԱՂ				ՆԵՐԿՈՒՄ			ԿԵՐԱՄԻ-ԿԱԿԱՆ ՍԱԼԻԿՆԵՐ H=2.4մ
						ՇԵՊԵՐ	ԳԱՋԻ ՍՎԱՂ	ԳԱՋԻ ՍՎԱՂ ՆՈՐՈԳՈՒՄ	Ց/ԱՎԱՋԵ ՍՎԱՂ H=2.4մ	ՅՈՒՂԱ-ՆԵՐԿ	ԲԱՐԵԼԱՎԱԾ ԼԱՏԵՔՍ	ՇԵՊԵՐԻ ՅՈՒՂԱ-ՆԵՐԿՈՒՄ	
Երրորդ հարկ	1	Աշխատասենյակ	-	6.00	20.6	4.10	2.40	14.0	-	-	47.5	4.10	-
	2	Աշխատասենյակ	-	7.00	20.6	4.20	2.40	13.0	-	-	46.8	4.20	-
	3	Աշխատասենյակ	-	6.00	20.4	2.40	-	15.0	-	-	49.4	2.40	-
	4	Աշխատասենյակ	-	3.00	10.3	2.40	-	10.0	-	-	32.9	2.40	-
	5	Աշխատասենյակ	-	7.00	20.6	4.20	-	13.0	-	-	46.8	4.20	-
	6	Ընդունարան	-	3.00	9.80	3.60	-	8.0	-	-	27.4	3.60	-
	7	Աշխատասենյակ	-	6.0	20.2	4.80	8.90	11.0	-	-	44.8	4.80	-
	8	Աշխատասենյակ	-	3.0	10.1	0.50	10.8	8.0	-	-	36.0	0.50	-
	9	Աշխատասենյակ	-	4.00	13.7	2.40	-	12.0	-	-	38.5	2.40	-
	10	Աշխատասենյակ	-	3.00	9.00	2.40	-	9.0	-	-	30.8	2.40	-
	11	Աշխատասենյակ	-	3.00	9.00	2.40	-	9.0	-	-	30.8	2.40	-
	12	Աշխատասենյակ	-	4.00	9.90	2.40	-	10.0	-	-	32.3	2.40	-
	13	Աշխատասենյակ	-	4.00	9.90	2.30	-	10.0	-	-	33.0	2.30	-
	14	Միջանցք	-	-	-	10.2	9.90	18.0	-	-	60.2	10.2	-
	15	Միջանցք	-	-	-	18.7	2.40	61.0	-	-	205.1	18.7	-
	16	Աստիճանավանդակ	-	5.00	15.5	1.60	-	12.0	-	-	42.8	1.60	-
	17	Աշխատասենյակ	-	9.00	30.3	6.10	-	16.0	-	-	53.5	6.10	-
	18	Ընդունարան	-	3.00	8.50	1.90	-	9.0	-	-	29.7	1.90	-
	19	Հանգստի սենյակ	-	2.00	5.80	4.10	5.70	6.0	-	-	26.2	4.10	-
	20	Սանհանգույց	-	-	-	-	-	-	11.1	-	-	-	11.1
	24	Աշխատասենյակ	-	4.00	14.2	3.10	-	12.0	-	-	42.6	3.10	-

ՏՆՕՐԵՆ	Թ. ԳԱՓՈՅԱՆ		ՀՀ Արարատի մարզային վարչության Մասիսի ոստիկանական բաժանմունքի վարչական շենքի վերակառուցման			
Ն. Գ.Ճ.	Հ. ԳԱՍՊԱՐՅԱՆ					
ՆԱԽԱԳԾԵՑ	Ա. ՄԱԿՈՒՆՑ		Ճարտարապետաշինարարական մաս	Փուլ	Թերթ	Թերթեր
				ԱՆ	34	50
			Երրորդ հարկի հարդարման աշխատանքների մասնագիր	«ԹԻՎ 28 ՇՄՇ» ԲԲԸ ՊԼ 12736		

ՀԱՐԴԱՐՄԱՆ ԱՇԽԱՏԱՆՔՆԵՐԻ ՄԱՍՆԱԳԻՐ

ԵՐՐՈՐԴ ՀԱՐԿ

	Հ / Հ	ՍԵՆՅԱԿՆԵՐԻ ԱՆՎԱՆՈՒՄԸ	ԱՌԱՍՏԱՂ			ՊԱՏԵՐ							
			ԳԱՋԻ ՍՎԱՂ	ԳԱՋԻ ՍՎԱՂԻ ՆՈՐՈԳՈՒՄ	ԲԱՐԵԼԱՎԱԾ ԼԱՏԵՔՍ	ՍՎԱՂ				ՆԵՐԿՈՒՄ			ԿԵՐԱՄԻ-ԿԱԿԱՆ ՍԱԼԻԿՆԵՐ Հ=2.4մ
						ՇԵՊԵՐ	ԳԱՋԻ ՍՎԱՂ	ԳԱՋԻ ՍՎԱՂ ՆՈՐՈԳՈՒՄ	Ց/ԱՎԱՋԵ ՍՎԱՂ Հ=2.4մ	ՅՈՒՂԱ-ՆԵՐԿ	ԲԱՐԵԼԱՎԱԾ ԼԱՏԵՔՍ	ՇԵՊԵՐԻ ՅՈՒՂԱ-ՆԵՐԿՈՒՄ	
Երրորդ հարկ	25	Աշխատասենյակ	-	5.00	15.9	3.10	-	13.0	-	-	44.4	3.10	-
	26	Աշխատասենյակ	-	5.00	15.3	3.10	1.90	13.0	-	-	43.8	3.10	-
	27	Աշխատասենյակ	-	5.00	16.1	3.10	6.90	12.0	-	-	45.2	3.10	-
	28	Աշխատասենյակ	-	4.00	15.0	3.10	6.50	11.0	-	-	44.0	3.10	-
	29	Աստիճանավանդակ	-	5.00	16.6	3.20	-	13.0	-	-	42.3	3.20	-
	30	Աշխատասենյակ	-	5.00	14.5	3.10	-	13.0	-	-	42.9	3.10	-
	31	Աշխատասենյակ	-	4.00	14.2	4.10	-	12.0	-	-	42.6	4.10	-
	32	Աշխատասենյակ	-	5.00	16.6	2.40	-	14.0	-	-	46.2	2.40	-
	33	Դահլիճ	-	21.0	69.7	6.30	-	27.0	-	-	91.6	6.30	-
ԸՆԴԱՄԵՆԸ (III ՀԱՐԿ)			-	141.0	452.3	115.3	57.8	404.0	11.1	-	1400.1	115.3	11.1

ԱՁԽԱՏԱՆՔՆԵՐԻ ՑԱՆԿ

1. ԿԱԽՈՎԻ ԱՌԱՍՏԱՂԻ ԿԱՌՈՒՑՈՒՄ 25 սմ ԼԱՅՆ ՀԱՐԹ ՍՊԻՏԱԿ ԳՈՒՅՆ
(ՍԵՆՅԱԿ - 14, 15, 20 – 23) - 112.0 մ²
2. ԱՌԱՍՏԱՂԻ ՀԻՄՆԱԿՄԱԽՔԻ ԿԱՌՈՒՑՈՒՄ ՑԻՆԿԱՊԱՏ ՊՐՈՖԻԼՆԵՐՈՎ
(ՍԵՆՅԱԿ - 14, 15, 20 – 23) - 112.0 մ²
3. ՊԼԱՍՏՄԱՍՍԵ ԱՆԿՅՈՒՆԱԿՆԵՐԻ ՏԵՂԱԴՐՈՒՄ 18 մմ (ՀԱՂԵՑԱՍԱԼԵՐԻ ԱՆԿՅՈՒՆՆԵՐՈՒՄ)
(ՍԵՆՅԱԿ - 20 -- 24) - 4.80 ԳԾՄ
4. ՍԵՆՅԱԿՆԵՐՈՒՄ ՊԱՏԵՐԻ ՎՐԱ ԼԱՄԻՆԱՏԵ ԳՈՏԻՆԵՐԻ ՏԵՂԱԴՐՈՒՄ (ՊԱՏԵՐԻ ՎՐԱ)
200 մմ ԼԱՅՆՈՒԹՅԱՄԲ - 46 ՀԱՏ - 69.0 ԳԾՄ
5. ԳՈՅ. ՈՒՆԵՑՈՂ ՋԵՌՈՒՑՄԱՆ ՀԱՄԱԿԱՐԳԻ ԽՈՂՈՎԱԿՆԵՐԻ ԱՊԱՄՈՆՏԱԺՈՒՄ և
ՄՈՆՏԱԺՈՒՄ (ԱՌԱՆՑ ՆՅՈՒԹԻ ԱՐԺԵՔԻ) - 71.0 ԳԾՄ
6. ԳՈՅ. ՈՒՆԵՑՈՂ ՋԵՌՈՒՑՄԱՆ ՀԱՄԱԿԱՐԳԻ ՄԱՐՏԿՈՑՆԵՐԻ ԱՊԱՄՈՆՏԱԺՈՒՄ և
ՄՈՆՏԱԺՈՒՄ (ԱՌԱՆՑ ՆՅՈՒԹԻ ԱՐԺԵՔԻ) - 36.0 ՀԱՏ - 85.7 ԷԿՄ
7. ՄԻԱՑՄԱՆ ԿՑԱՄԱՍ /ՊՈԼԻՊՐՈՊԻԼԵՆԱՅԻՆ/ D=32մմ - 8.0 ՀԱՏ
8. ՄԻԱՑՄԱՆ ԿՑԱՄԱՍ /ՊՈԼԻՊՐՈՊԻԼԵՆԱՅԻՆ/ D=25մմ - 6.0 ՀԱՏ
9. ՄԻԱՑՄԱՆ ԿՑԱՄԱՍ /ՊՈԼԻՊՐՈՊԻԼԵՆԱՅԻՆ/ D=20մմ - 28.0 ՀԱՏ
10. ԽՈՂՈՎԱԿՆԵՐԻ ԽԱՄՈՒՏ 32 / 20 - 46.0 ՀԱՏ

ԱՁԽԱՏԱՆՔՆԵՐԻ ՑԱՆԿ

1. ԱՐՏԱՔԻՆ ՊԱՏԵՐԻ ՍՎԱՂՈՒՄ Ց / Ա ՇԱՂԱԽՈՎ - 546.0 մ²
2. ԱՐՏԱՔԻՆ ՊԱՏԵՐԻ ՆԵՐԿՈՒՄ ՖԱՍԱԴԱՅԻՆ ՆԵՐԿՈՎ - 546.0 մ²
3. ԱՐՏԱՔԻՆ ԱՇԽԱՏԱՆՔՆԵՐԻ ՀԱՄԱՐ ՏԱԽՏԱԿԱՄԱԾԻ ԿԱՌՈՒՑՈՒՄ - 330.0 մ²
4. ԱՐՏԱՔԻՆ ԱՇԽԱՏԱՆՔՆԵՐԻ ՀԱՄԱՐ ՏԱԽՏԱԿԱՄԱԾԻ ԿԱՌՈՒՑՈՒՄ - 16.0 մ²

ՔԱՆԴՄԱՆ ԱՁԽԱՏԱՆՔՆԵՐ

1. ՊԱՏԵՐԻ ԳԱՋԻ ՍՎԱՂԻ ՔԱՆԴՈՒՄ - 51.0 մ²
2. ՊԱՏԵՐԻ և ԱՌԱՍՏԱՂԻ ՀԻՆ ՆԵՐԿԻ ՄԱՔՐՈՒՄ - 1322.0 մ²
3. ՇԻՆ. ԱՂԲԻ ԲԱՐՁՈՒՄ և ՏԵՂԱՓՈԽՈՒՄ 5 կմ - 10.0 մ³ - 18.0 տ

ՏՆՕՐԵՆ	Թ. ԳԱՓՈՅԱՆ		ՀՀ Արարատի մարզային վարչության Մասիսի ոստիկանական բաժանմունքի վարչական շենքի վերակառուցման		
Ն. Գ.Ճ.	Հ. ԳԱՍՊԱՐՅԱՆ				
ՆԱԽԱԳԾԵՑ	Ա. ՄԱԿՈՒՆՑ		Ճարտարապետաշինարարական մաս	Փուլ	Թերթ	Թերթեր
				ԱՆ	35	50
			Երրորդ հարկի հարդարման աշխատանքների մասնագիր	«ԹԻՎ 28 ՇՄՇ» ԲԲԸ ՊԼ 12736		

ԱՌԱՋԻՆ ՀԱՐԿԻ ԲԱՐԱՎՈՐՆԵՐԻ ՀԱՏԱԿԱԳԻԾ Մ 1:200

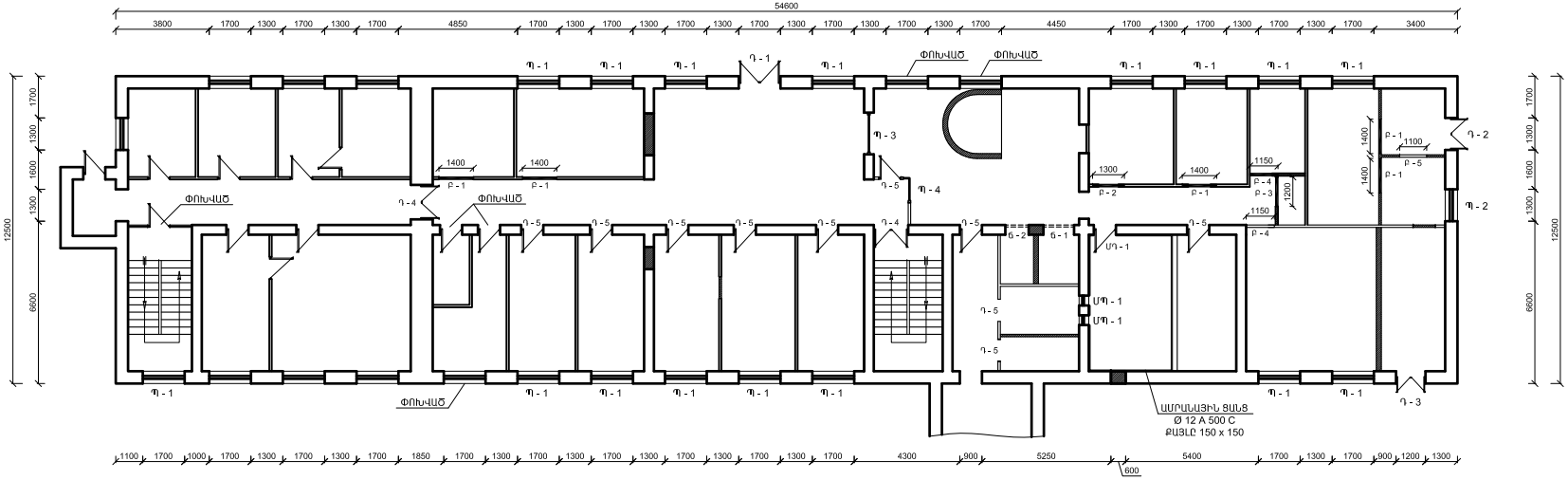

ԵՐԿՐՈՐԴ ՀԱՐԿԻ ԲԱՐԱՎՈՐՆԵՐԻ ՀԱՏԱԿԱԳԻԾ Մ 1:200

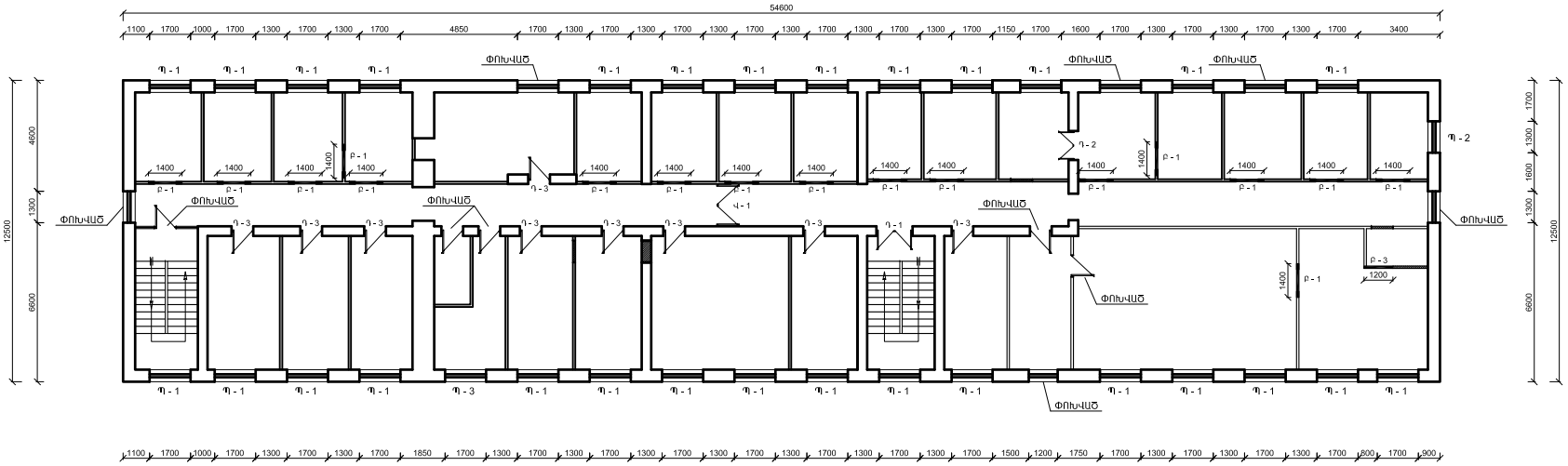

ՏՆՕՐԵՆ	Թ. ԳԱՎԹՅԱՆ		ՀՀ Արարատի մարզային վարչության Մասիսի ոստիկանական բաժանմունքի վարչական շենքի վերակառուցման		
Ն. Գ.Ճ.	Հ. ԳԱՍՊԱՐՅԱՆ				
ՆԱԽԱԳԾԵԾ	Ա. ՄԱԿՈՒՆՑ		Ճարտարապետաշինարարական մաս	Փուլ	Թերթ	Թերթերը
				ԱՆ	36	50
			ԱՌԱՋԻՆ ԵՎ ԵՐԿՐՈՐԴ ՀԱՐԿԵՐԻ ԲԱՐԱՎՈՐՆԵՐԻ ՀԱՏԱԿԱԳԻԾ Մ 1:200	«ԹԻՎ 28 ՇՄՇ» ԲԲԸ ՊԼ 12736	

ՄԻՋՆՈՐՄՆԵՐԻ և ԲԱՐԱՎՈՐՆԵՐԻ III ՀԱՐԿԻ ՀԱՏԱԿԱԳԻԾ

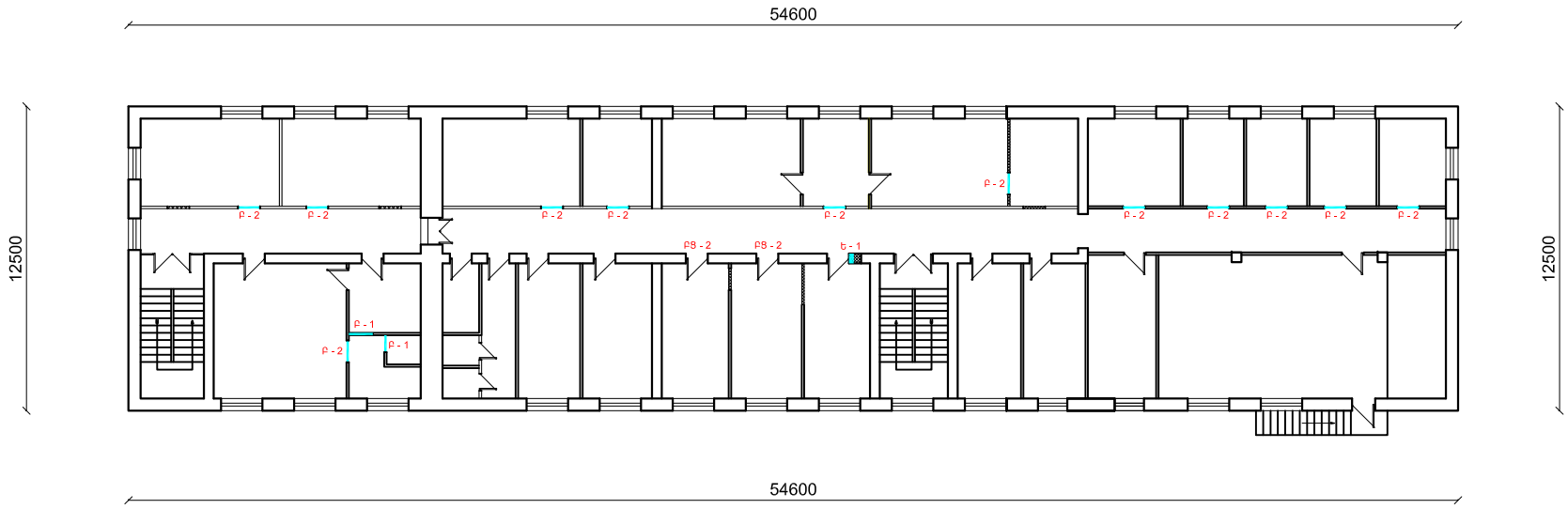

ԾԱՆՈԹՈՒԹՅՈՒՆ

1. Բ - 1 0.2x0.1x1.3 - 2 հատ
2. Բ - 2 0.2x0.1x1.4 - 12 հատ
1. Ե - 1 0.2x0.4x2.1 - 1 հատ

ՏՆՕՐԵՆ	Թ. ԳԱՓՈՅԱՆ		ՀՀ Արարատի մարզային վարչության Մասիսի ոստիկանական բաժանմունքի վարչական շենքի վերակառուցման			
Ն. Գ.Ճ.	Հ. ԳԱՍՊԱՐՅԱՆ					
ՆԱԽԱԳԾԵՑ	Ա. ՄԱԿՈՒՆՑ		Ճարտարապետաշինարարական մաս	Փուլ	Թերթ	Թերթեր
				ԱՆ	37	50
			Երրորդ հարկի միջնորմների և բարավորների հատակագիծ	«ԹԻՎ 28 ՇՄՇ» ԲԲԸ ՊԼ 12736		

ՄԻՋՆՈՐՄՆԵՐԻ ԱՄՐԱՑՄԱՆ ՍԽԵՄԱ

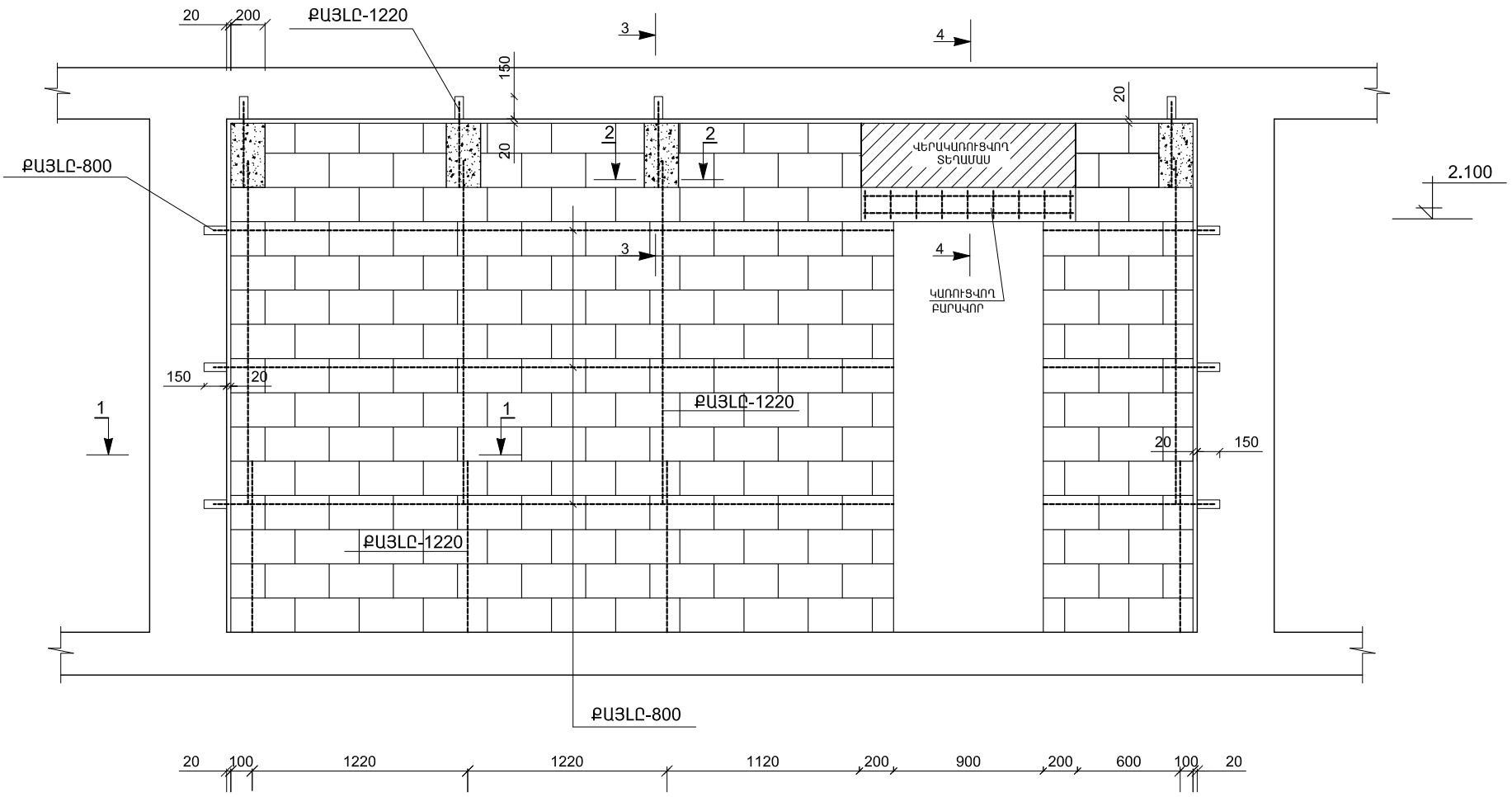

ԾԱՆՈԹՈՒԹՅՈՒՆ

ՏՎՅԱԼ ԹԵՐԹԸ ԴԻՏԱՐԿԵԼ ՃՇ - 5, 6 ԹԵՐԹԵՐԻ ՀԵՏ ՀԱՄԱՏԵՂ

ԾԱՆՈԹՈՒԹՅՈՒՆ

1.ՈՒՂՂՈՀԱՅԱՑ ԵՎ ՀՈՐԻԶՈՆԱԿԱՆԿԱՐԵՐԸ ԼՑՆԵԼ ԷԼԱՍՏԻԿ ՆՅՈՒԹՈՎ
2.ԲԼՈԿՆԵՐԻ ՇԱՐՎԱԾՔԸ ԻՐԱԿԱՆԱՑՆԵԼ B-10 ՇԱՂԱԽՈՎ

ՏՆՕՐԵՆ	Թ. ԳԱՓՈՅԱՆ		ՀՀ Արարատի մարզային վարչության Մասիսի ոստիկանական բաժանմունքի վարչական շենքի վերակառուցման			
Ն. գ.ճ.	Հ. ԳԱՍՊԱՐՅԱՆ					
ՆԱԽԱԳԾԵՑ	Ա. ՄԱԿՈՒՆՑ		Ճարտարապետաշինարարական մաս	Փուլ	Թերթ	Թերթեր
				ԱՆ	38	50
			Միջնորմի ամրացման սխեմա	«ԹԻՎ 28 ՇՄՇ» ԲԲԸ ՊԼ 12736		

ԱՌԱՋԻՆ ԵՎ ԵՐԿՐՈՐԴ ՀԱՐԿԵՐԻ ՄԻՋՆՈՐՄՆԵՐԻ ԵՎ ԲԱՐԱՎՈՐՆԵՐԻ ՆՅՈՒԹԵՐԻ ՄԱՍՆԱԳԻՐ

Հ/Հ	ՆՇԱՆԱԿՈՒՄԸ	ԱՆՎԱՆՈՒՄԸ	1 ԷԼԵՄԵՆՏԻ ԵՐԿԱՐ. մմ	ՔԱՆԱԿ հատ	1 ԷԼԵՄԵՆՏԻ ՄԻԱՎՈՐԻ ՔԱՇԸ	ԸՆԴՀԱՆՈՒՐ ՔԱՇԸ
1	2	3	4	5	6	7
1		Ø 8 A -I	L = 400	64	0.16	10.24
2		Ø 8 A -I	Σ L = 101.2մ	1	40.0	40.0
3		Ø 8 A -I	L = 2200	25	0.87	21.75
4		Ø 8 A -I	L = 1200	25	0.48	12.0
5		Ø 8 A -I	L = 600	25	0.24	6.00
		ԲԱՐԱՎՈՐ Բ - 1		22		
6		Ø 12 Ac 500	L = 1350	2	1.20	52.8
7		Ø 6 A -I	L = 300	7	0.07	10.78
	ՆՅՈՒԹԵՐ	ԲԵՏՈՆ B 15			0.028 մ³	0.616 մ³
		ԲԱՐԱՎՈՐ Բ - 2		1		
8		Ø 12 Ac 500	L = 1250	2	1.12	2.24
9		Ø 6 A -I	L = 300	7	0.07	0.49
	ՆՅՈՒԹԵՐ	ԲԵՏՈՆ B 15			0.026 մ³	0.026 մ³
		ԲԱՐԱՎՈՐ Բ - 3		2		
10		Ø 12 Ac 500	L = 1150	2	1.03	4.12
11		Ø 6 A -I	L = 300	6	0.07	0.84
	ՆՅՈՒԹԵՐ	ԲԵՏՈՆ B 15			0.024 մ³	0.048 մ³
		ԲԱՐԱՎՈՐ Բ - 4		2		
10		Ø 12 Ac 500	L = 1100	2	1.00	4.00
11		Ø 6 A -I	L = 300	6	0.07	0.84
	ՆՅՈՒԹԵՐ	ԲԵՏՈՆ B 15			0.023 մ³	0.046 մ³

Հ/Հ	ՆՇԱՆԱԿՈՒՄԸ	ԱՆՎԱՆՈՒՄԸ	1 ԷԼԵՄԵՆՏԻ ԵՐԿԱՐ. մմ	ՔԱՆԱԿ հատ	1 ԷԼԵՄԵՆՏԻ ՄԻԱՎՈՐԻ ՔԱՇԸ	ԸՆԴՀԱՆՈՒՐ ՔԱՇԸ
1	2	3	4	5	6	7
		ԲԱՐԱՎՈՐ Բ - 5		1		
10		Ø 12 Ac 500	L = 1050	2	0.94	1.88
11		Ø 6 A -I	L = 300	6	0.07	0.42
	ՆՅՈՒԹԵՐ	ԲԵՏՈՆ B 15			0.022 մ³	0.022 մ³
	ԲԱՑՎԱԾՔՆԵՐԻ ՇԱՐՈՒՄ ՏՈՒՖ ՔԱՐՈՎ d = 400 մմ				9.00 մ²	3.60 մ³
	ԲԱՑՎԱԾՔՆԵՐԻ ՇԱՐՈՒՄ ՊԵՄԶԱԲԼՈԿՈՎ d = 100 մմ				5.7 մ²	0.57 մ³
	ՀԱՐԹԱԿԻ ՊԱՏԻ ՇԱՐՈՒՄ ՊԵՄԶԱԲԼՈԿՈՎ d = 200 մմ					1.60 մ³
	ԲԱՑՎԱԾՔՆԵՐԻ ՇԱՐՎԱԾՔՆԵՐԻ ԱՄՐԱՆԱՎՈՐՈՒՄ					63.6 կգ
	ՄԻՋՆՈՐՄՆԵՐԻ ՇԱՐՈՒՄ ՊԵՄԶԱԲԼՈԿՈՎ d = 200 մմ				23.8 մ²	4.76 մ³
	ՄԻՋՆՈՐՄՆԵՐԻ ՇԱՐՈՒՄ ՊԵՄԶԱԲԼՈԿՈՎ d = 100 մմ				72.5 մ²	7.25 մ³
	ՊԵՄԶԱԲԼՈԿԻ ԱՆՑՔԵՐԻ ԼԻՑՔ ԹԵԹԵՎ ԲԵՏՈՆՈՎ					5.30 մ³

ՏՆՕՐԵՆ	Թ. ԳԱՓՈՅԱՆ		ՀՀ Արարատի մարզային վարչության Մասիսի ոստիկանական բաժանմունքի վարչական շենքի վերակառուցման			
Ն. Գ.Ճ.	Հ. ԳԱՍՊԱՐՅԱՆ					
ՆԱԽԱԳԾԵՑ	Ա. ՄԱԿՈՒՆՑ		Ճարտարապետաշինարարական մաս	Փուլ	Թերթ	Թերթեր
				ԱՆ	39	50
			Առաջին և երկրորդ հարկերի միջնորմների և բարավորների մասնագիր	«ԹԻՎ 28 ՇՄՇ» ԲԲԸ ՊԼ 12736		

ԿՏՐՎԱԾՔ 1 - 1

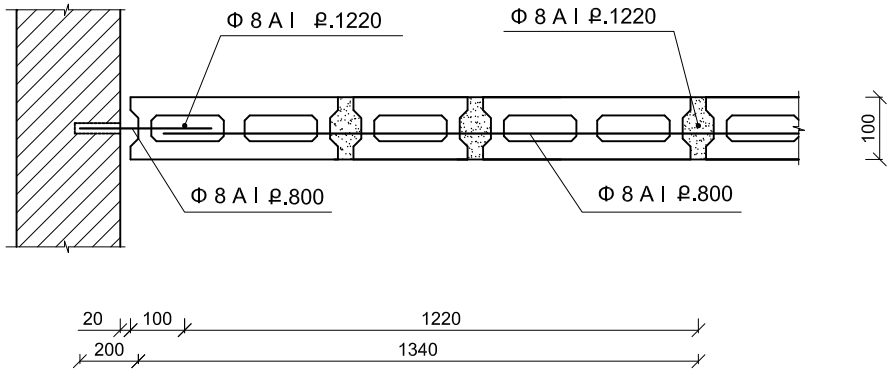

ԲԱՐԱՎՈՐ - 1, 2

ԿՏՐՎԱԾՔ 4 - 4

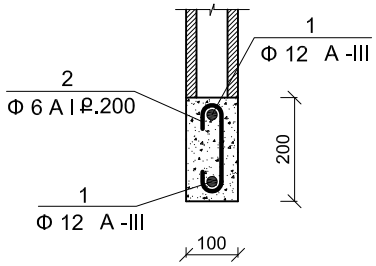

ԿՏՐՎԱԾՔ 3 - 3

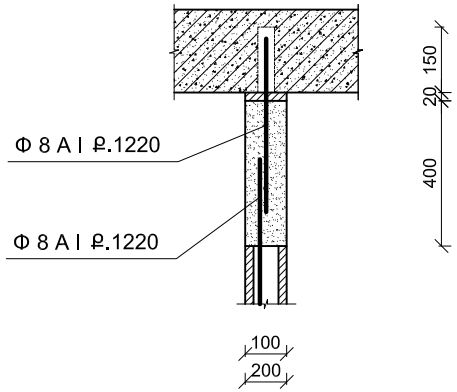

ԿՏՐՎԱԾՔ 2 - 2

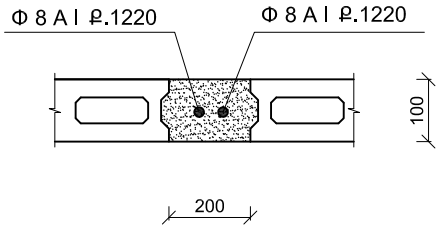

ԵՐԻԶՎԱԾՔ Ե - 1

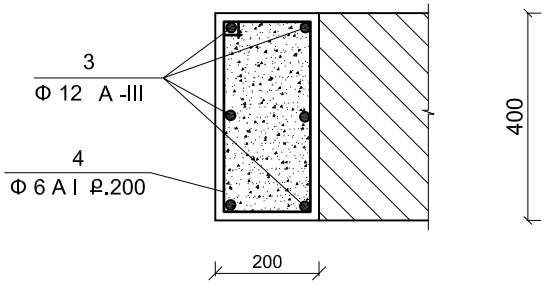

ԱՋԽԱՏԱՆՔՆԵՐԻ ՑԱՆԿ

1. ՄԻՋՆՈՐՄՆԵՐԻ ԿԱՌՈՒՑՈՒՄ d = 100 մմ		-	19.1 մ ^{2}
2. ԴՌԱՆ ԲԱՑՎԱԾՔԻ ԿԱՌՈՒՑՈՒՄ d = 100 մմ		-	5.70 մ ^{2}
3. ԴՌԱՆ ԲԱՑՎԱԾՔԻ ԿԱՌՈՒՑՈՒՄ d = 400 մմ	- 0.65 մ ^{2}	-	0.26 մ ^{3}
4. ՄԻՋՆՈՐՄՆԵՐԻ ԱՄՐԱՆԱՎՈՐՈՒՄ Φ 8 A I		-	33.0 կգ
5. ԿԱՌ. ՊԵՄՋԱԲԼՈԿԻ ՄԻՋՆՈՐՄՆԵՐԻ ԼՑՆՈՒՄ ԹԵԹԼ ԲԵՏՈՆՈՎ		-	1.15 մ ^{3}
6. ՄԻՋՆՈՐՄՆԵՐԻ ՔԱՆԴՈՒՄ (ՆԱԵ ԴՌՆԵՐԻ ՎԵՐԻՒ ՄԱՍ) d = 100 մմ		-	40.7 մ ^{2}
7. ՇԻՆ. ԱՂԲԻ ԲԱՐՁՈՒՄ ԵՎ ՏԵՂԱՓՈԽՈՒՄ 5 կմ	- 4.10 մ ^{3}	-	7.40 տ

ՏՆՕՐԵՆ	Թ. ԳԱՓՈՅԱՆ		ՀՀ Արարատի մարզային վարչության Մասիսի ոստիկանական բաժանմունքի վարչական շենքի վերակառուցման		
Ն. Գ.Ճ.	Հ. ԳԱՍՊԱՐՅԱՆ				
ՆԱԽԱԳԾԵՑ	Ա. ՄԱԿՈՒՆՑ		Ճարտարապետաշինարարական մաս	Փուլ	Թերթ	Թերթերի
				ԱՆ	40	50
			Միջնորմի, բարավորի կտրվածքներ, մասնագիր	«ԹԻՎ 28 ՇՄՇ» ԲԲԸ ՊԼ 12736		

ԱՌԱՋԻՆ ԵՎ ԵՐԿՐՈՐԴ ՀԱՐԿԵՐԻ ԱՄՐԱՆՆԵՐԻ ԾԱԽՍԻ ԱՄՓՈՓԱԳԻՐ

ԴԻՐՔ	ԷԼԵՄԵՆՏԻ ՄԱԿՆԻՇԸ ԱՆՎԱՆՈՒՄԸ	ԱՄՐԱՆԱՅԻՆ ՁՈՂԵՐ, ԱՄՐԱՆԻ ԴԱՍ								
		A - I կգ				A 500 C կգ				
		ԳՈՍՏ 5781 - 82 *								
		Ø 6	Ø 8	Ø 10	ԸՆԴ .	Ø 12	Ø 14	Ø 16	Ø 18	ԸՆԴ .
1	ՄԻՋՆՈՐՄԻ ԿԱՌՈՒՑՈՒՄ	-	90.0	-	90.0	-	-	-	-	-
2	ԲԱՐԱՎՈՐ Բ - 1 -:- 5	13.37	-	-	13.37	65.04	-	-	-	65.04

ԴԵՏԱԼՆԵՐԻ ՏԵՂԵԿԱԳԻՐ

ԴԻՐՔ	ՈՒՐՎԱԳԻԾ	ԵՐԿԱՐՈՒԹ. (մմ)	ՔԱՆԱԿ (հատ)
Բ - 1 -:- 5	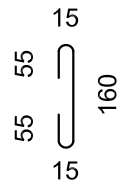	300	191

ՏՆՕՐԵՆ	Թ. ԳԱՓՈՅԱՆ		ՀՀ Արարատի մարզային վարչության Մասիսի ոստիկանական բաժանմունքի վարչական շենքի վերակառուցման			
Ն. Գ.ճ.	Հ. ԳԱՍՊԱՐՅԱՆ					
ՆԱԽԱԳԾԵՑ	Ա. ՄԱԿՈՒՆՑ		Ճարտարապետաշինարարական մաս	Փուլ	Թերթ	Թերթեր
				ԱՆ	41	50
			Ամրանների ծախսի ամփոփագիր, դետալների տեղեկագիր	«ԹԻՎ 28 ՇՄՇ» ԲԲԸ ՊԼ 12736		

ՆՅՈՒԹԵՐԻ ՄԱՍՆԱԳԻՐ

Հ/Հ	ՆՇԱՆԱԿՈՒՄԸ	ԱՆՎԱՆՈՒՄԸ	1 ԷԼԵՄԵՆՏԻ ԵՐԿԱՐ. մմ	ՔԱՆԱԿ հատ	1 ԷԼԵՄԵՆՏԻ ՄԻԱՎՈՐԻ ՔԱՇԸ	ԸՆԴՀԱՆՈՒՐ ՔԱՇԸ
1	2	3	4	5	6	7
	ԲԱՐԱՎՈՐ Բ - 1 -- 2					
1		⌀ 12 A -III	L = 1400	24	1.25	30.0
1		⌀ 12 A -III	L = 1300	4	1.16	4.60
2		⌀ 6 A -I	L = 300	110	0.07	7.40
	ՆՅՈՒԹԵՐ	ԲԵՏՈՆ B 15				0.39 մ³
	ԵՐԻԶՎԱԾՔ Ե - 1					
3		⌀ 12 A -III	L = 2300	6	2.05	12.3
4		⌀ 6 A -I	L = 1230	8	0.27	2.20
	ՆՅՈՒԹԵՐ	ԲԵՏՈՆ B 15				0.17 մ³

ՕԱՆՈԹՈՒԹՅՈՒՆ

1. Բ - 1 0.2x0.1x1.3 - 2 հատ
2. Բ - 2 0.2x0.1x1.4 - 12 հատ
1. Ե - 1 0.2x0.4x2.1 - 1 հատ

1 ԷԼԵՄԵՆՏԻ ԱՄՐԱՆԻ ՕԱԽՍԻ ԱՄՓՈՓԱԳԻՐ ԵՐՐՈՐԴ ՀԱՐԿ (ԿԳ)

ԴԻՐՔ	ԷԼԵՄԵՆՏԻ ՄԱԿՆԻՇԸ ԱՆՎԱՆՈՒՄԸ	ԱՄՐԱՆԱՅԻՆ ՁՈՂԵՐ, ԱՄՐԱՆԻ ԴԱՍ								
		A - I				A - III				
		ԳՈՍՏ 5781 - 82 *								
		Φ - 6	Φ - 8	Φ - 10	ԸՆԴ.	Φ - 12	Φ - 14	Φ - 16	Φ - 18	ԸՆԴ.
1	ՄԻՋՆՈՐՄԻ ԿԱՌՈՒՑՈՒՄ	-	33.0	-	33.0	-	-	-	-	-
2	ԲԱՐԱՎՈՐ Բ - 1 -- 2	7.40	-	-	7.40	34.6	-	-	-	34.6
3	ԵՐԻԶՎԱԾՔ Ե - 1	2.20	-	-	2.20	12.3	-	-	-	12.3

ԴԵՏԱԼՆԵՐԻ ՏԵՂԵԿԱԳԻՐ

ԴԻՐՔ	ՈՒՐՎԱԳԻԾ	ԵՐԿԱՐՈՒԹ. (մմ)	ՔԱՆԱԿ (հատ)
Բ - 1 – 2 (2)	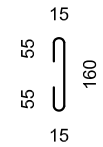	300	110
Ե - 1 (4)	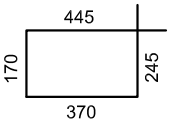	1230	8

ՏՆՕՐԵՆ	Թ. ԳԱՓՈՅԱՆ		ՀՀ Արարատի մարզային վարչության Մասիսի ոստիկանական բաժանմունքի վարչական շենքի վերակառուցման		
Ն. Գ.Ճ.	Հ. ԳԱՍՊԱՐՅԱՆ				
ՆԱԽԱԳԾԵՑ	Ա. ՄԱԿՈՒՆՑ		Ճարտարապետաշինարարական մաս	Փուլ	Թերթ	Թերթեր
				ԱՆ	42	50
			Դետալների տեղեկագիր,Քանակների մասնագիր,Նյութերի ամփոփագիր	«ԹԻՎ 28 ՇՄՇ» ԲԲԸ ՊԼ 12736		

ՄԵՏԱՂԱԿԱՆ ԲԱԶՐԻՔ - 1
2 ՀԱՏ

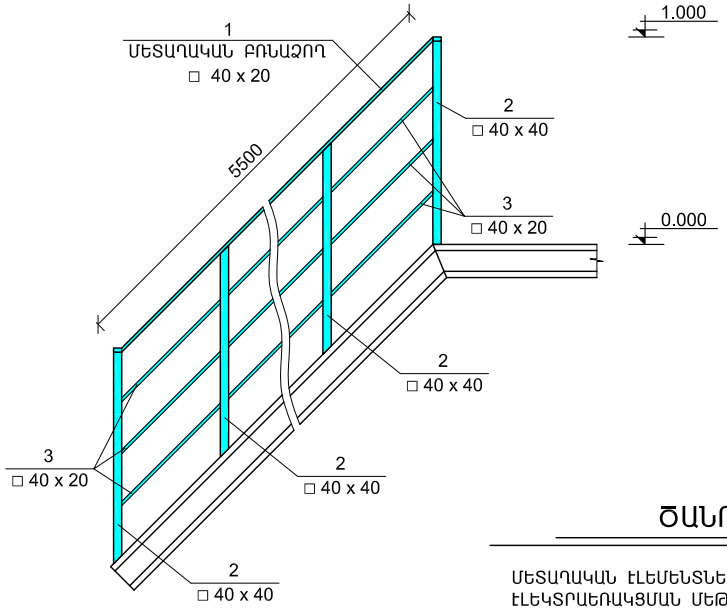

ՄԵՏԱՂԱԿԱՆ ԲԱԶՐԻՔ - 2
3 ՀԱՏ

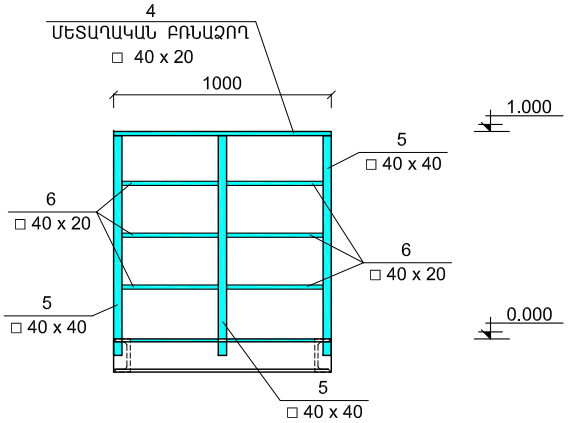

ԲԱԶՐԻՔԻ ԿՏՐՎԱԾՔ

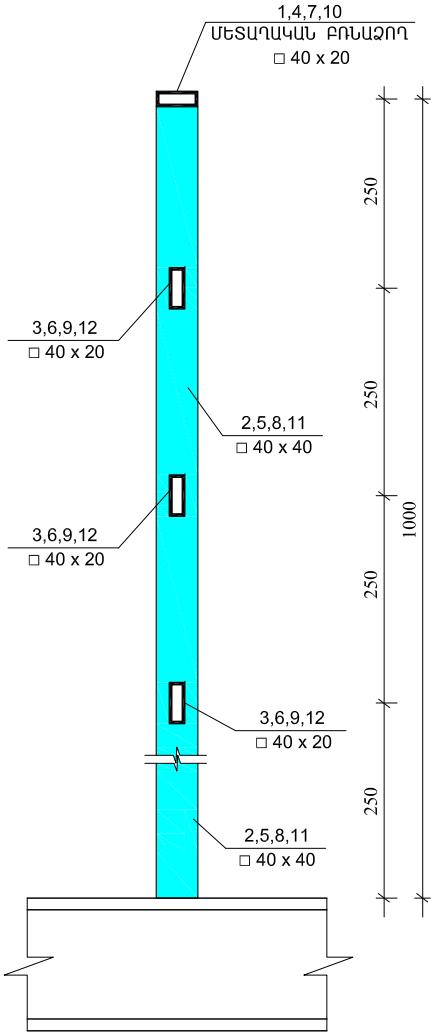

ՇԱՆՈԹՈՒԹՅՈՒՆ

ՄԵՏԱՂԱԿԱՆ ԷԼԵՄԵՆՏՆԵՐԻ ՄԻԱՑՈՒՄՆԵՐԸ ԻՐԱԿԱՆԱՑՆԵԼ
ԷԼԵԿՏՐԱԵՌԱԿՑՄԱՆ ՄԵԹՈԴՈՎ, Э - 45 ՏԻՊԻ ԷԼԵԿՏՐՈԴՈՎ

ՄԵՏԱՂԱԿԱՆ ՃԱՂԱՃԱՐԻ ՆՅՈՒԹԵՐԻ ՄԱՍՆԱԳԻՐ (14.0 ԳԾՄ)

Հ/Հ	ՆՇԱՆԱԿՈՒՄԸ	ԱՆՎԱՆՈՒՄԸ	1 ԷԼԵՄԵՆՏԻ ԵՐԿԱՐ. մմ	ՔԱՆԱԿ հատ	ՔԱՆԱԿ ընդհանուր	1 ԷԼԵՄԵՆՏԻ ՄԻԱՎՈՐԻ ՔԱՇԸ	ԸՆԴՀԱՆՈՒՐ ՔԱՇԸ
1	2	3	4	5	6	7	8
ՄԵՏԱՂԱԿԱՆ ԲԱԶՐԻՔ - 1				1	2		
1	ՈՒՂՂԱՆԿ. ԽՈՂՈՎԱԿ	□ 40 x 20 x 2, ԳՈՍՏ 8645 - 68	L = 5500	1	2	9.35	18.7
2	ՈՒՂՂԱՆԿ. ԽՈՂՈՎԱԿ	□ 40 x 40 x 2, ԳՈՍՏ 8639 - 82	L = 1100	6	12	2.6	31.2
3	ՈՒՂՂԱՆԿ. ԽՈՂՈՎԱԿ	□ 40 x 20 x 2, ԳՈՍՏ 8645 - 68	L = 5500	3	6	12.82	77.0
		ՄԵՏԱՂԱԿԱՆ ԲԱԶՐԻՔ - 3		1	3		
4	ՈՒՂՂԱՆԿ. ԽՈՂՈՎԱԿ	□ 40 x 20 x 2, ԳՈՍՏ 8645 - 68	L = 1000	1	3	1.7	5.1
5	ՈՒՂՂԱՆԿ. ԽՈՂՈՎԱԿ	□ 40 x 40 x 2, ԳՈՍՏ 8639 - 82	L = 1100	3	9	2.6	23.4
6	ՈՒՂՂԱՆԿ. ԽՈՂՈՎԱԿ	□ 40 x 20 x 2, ԳՈՍՏ 8645 - 68	L = 1000	3	9	1.7	15.3
ՄԵՏԱՂԱԿԱՆ ԿՈՆՍՏՐՈՒԿՑԻԱՆԵՐԻ ՅՈՒՂԱՆԵՐԿՈՒՄ							14.0 մ²

ՏՆՕՐԵՆ	Թ. ԳԱՓՈՅԱՆ		ՀՀ Արարատի մարզային վարչության Մասիսի ոստիկանական բաժանմունքի վարչական շենքի վերակառուցման			
Ն. Գ.Ճ.	Հ. ԳԱՍՊԱՐՅԱՆ					
ՆԱԽԱԳԾԵՑ	Ա. ՄԱԿՈՒՆՑ		Ճարտարապետաշինարարական մաս	Փուլ	Թերթ	Թերթեր
				ԱՆ	43	50
			Արտաքին մետաղական բազրիք, կտրվածք	«ԹԻՎ 28 ՇՄՇ» ԲԲԸ ՊԼ 12736		

ՏԱՆԻՔԻ ՀԱՏԱԿԱԳԻԾ Մ 1:100

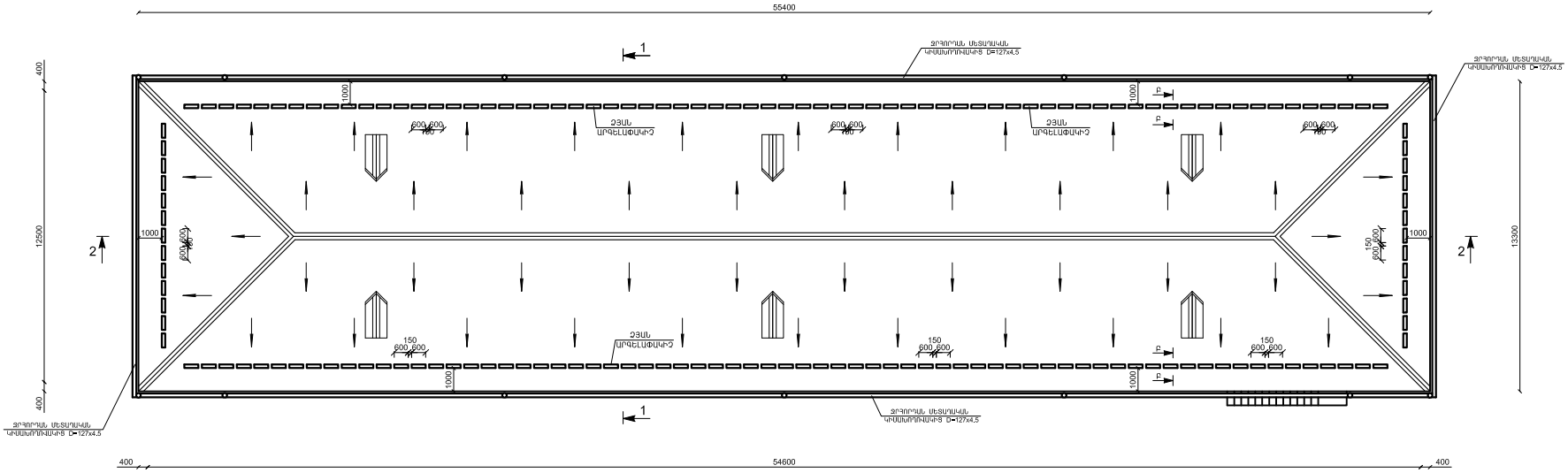

ՏԱՆԻՔԻ ԿՈՆՍՏՐՈՒԿՏԻՎ ՀԱՏԱԿԱԳԻԾ Մ 1:100

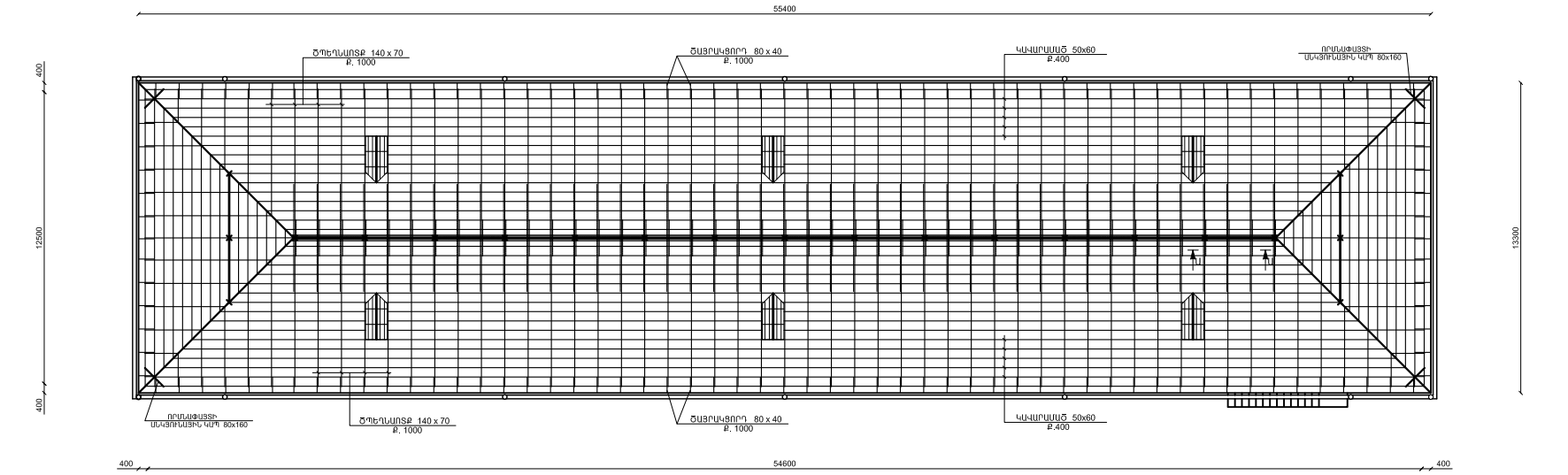

ՀՈՎՀԱՐԻ (Հ-1) ՀԱՏԱԿԱԳԻԾ Մ 1:50

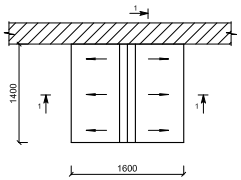

ՀՈՎՀԱՐԻ (Հ-1) ՀԱՏԱԿԱԳԻԾ Մ 1:50

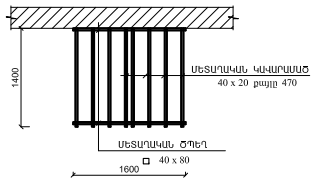

ԿՏՐՎԱԾՔ 1 - 1

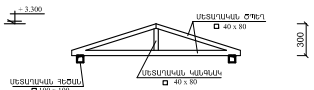

ՀԵՇԱՆԻ ԱՄՐԱՑՄԱՆ ՀԱՆԳՈՒՅՑ

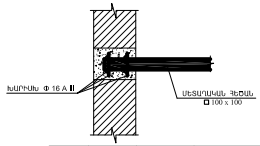

ՊՐՈՖԻԼԱՎՈՐ Ց/ԹԻԹԵՂԻ ԱՄՐԱՑՈՒՄԸ ԻՐԱԿԱՆԱՑԵԼ ՏԱՆԻՔԱՅԻՆ ԻՆՔՆԱՇԱՐԺՈՂ ՊՏՈՒՏԱԿՆԵՐՈՎ, ՕԳՏԱԳՈՐԾԵԼՈՎ ԵՆԱ ՈՒՏԻԼԻՏ ՏԱԿԱՐԻՆԵՐ:

ՏՆՕՐԴՆ.	Թ. ԳԱԼՈՅԱՆ		ՀՀ կրթության գիտության մշակույթի եվ սպորտի նախարարության բարձրագույն մասնագիտական շինարարության ինստիտուտ		
Ն. Գ.Գ.	Հ. ԳԱՍՊԱՐՅԱՆ				
ԳԼԽԱՎՈՐՈՒՄ	Ռ. ՄՈՍԻՍՅԱՆ		Ճարտարապետաշինարարական մաս	Փուլ	Թերթեր	Թերթերի թիվ
				ԿՄ	44	50
			ՏԱՆԻՔԻ ՀԱՏԱԿԱԳԻԾ	«ՔԻԵՎ 28 ՀՍՓԸ» ԲԲԸԸ ՊՊԼ 12736		

A1

ԿՏՐՎԱԾՔ 2 - 2 Մ 1:100

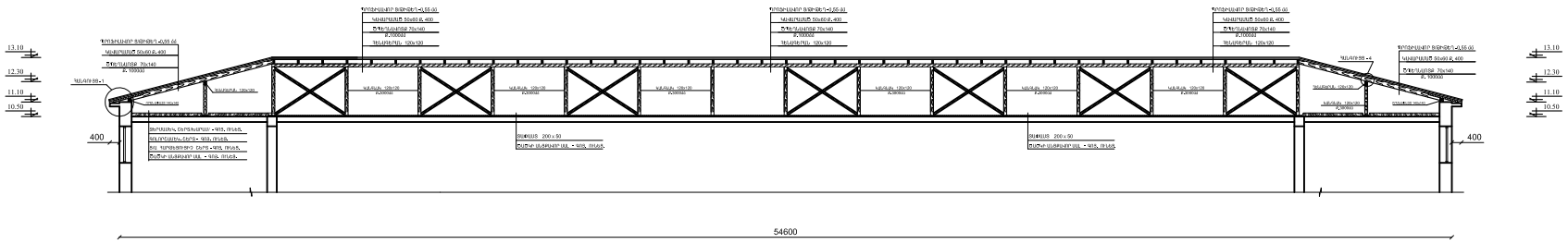

ԿՏՐՎԱԾՔ 1 - 1 Մ 1:100

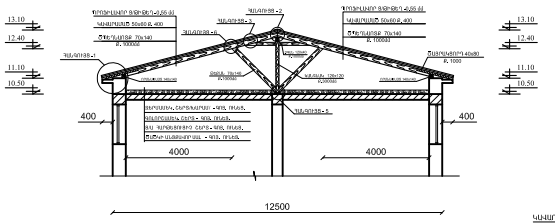

ՇՊԵՂՆԱՈՏՔԻ ԿԱՊ

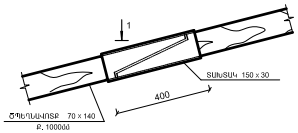

ՊԱՇՏՊԱՆԻՉ ՃԱՂԱՇԱՐ

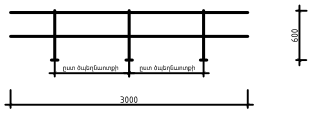

ՀԱՆԳՈՒՅՑ -2

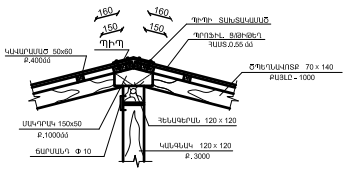

Տ Ե Ս Ք - 1

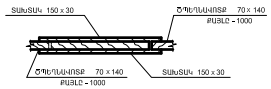

ԱՄՐԱՑՄԱՆ ՀԱՆԳՈՒՅՑՆԵՐ

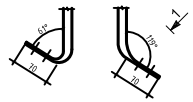

Տ Ե Ս Ք - 1

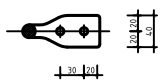

ԿՏՐՎԱԾՔ Ա - Ա

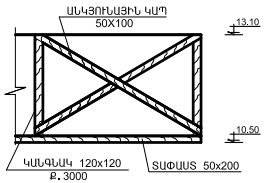

ՏԱԽՏԱԿՆԵՐԻ ՄԻԱՑՄԱՆ ՀԱՆԳՈՒՅՑ

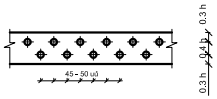

ՀԱՆԳՈՒՅՑ - 3

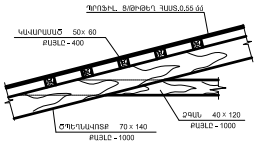

ՀԱՆԳՈՒՅՑ - 4

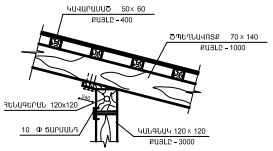

ՀԱՆԳՈՒՅՑ - 1

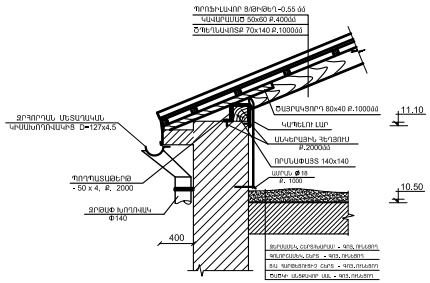

ՀԱՆԳՈՒՅՑ - 5

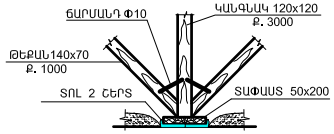

ՀԱՆԳՈՒՅՑ - 6

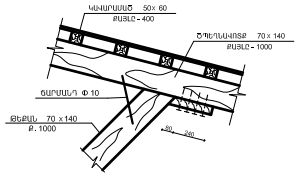

ՇԳԱՆ ԱՐԳԵԼԱՓԱԿԻՉ

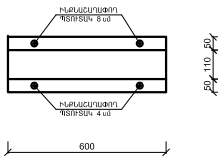

ԿՏՐՎԱԾՔ Բ - Բ

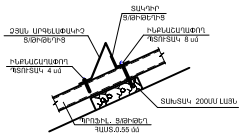

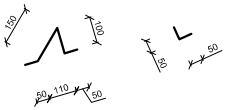

Տ.Մ.Ղ.Ն.	Թ. Ն.Մ.Ի.Ն.Ա.		ՀՀ կրթության, գիտության, մշակույթի և սպորտի նախարարության շտաբային ինստիտուտ Ցանցային ինտեգրված շինության վերակառուցում			
Ն. Գ.Ն.	Հ. Գ.Ն.Ա.Ր.Ա.Ն.Տ.					
Ն.Ա.Ն.Ա.Ն.Ա.Ն	Ա. Մ.Ն.Ա.Ի.Ա		Ճարտարապետաշինարարական մաս	Փուլ	Թերթ	Թերթեր
				ԿՄ	45	50
			ՏԱՆԻՔԻ ԿՏՐՎԱԾՔՆԵՐ 1 - 1 2 - 2, Ա - Ա, ՀԱՆԳՈՒՅՑՆԵՐ	«ՔՊԻԿ» ՀՁ ՀԱՐԿ» ԲԲԸԸ ՊԼ 12736		

A1

ՁԵՂՆԱԼՈՒՍԱՄՈՒՏԻ ԿՏՐՎԱԾՔ

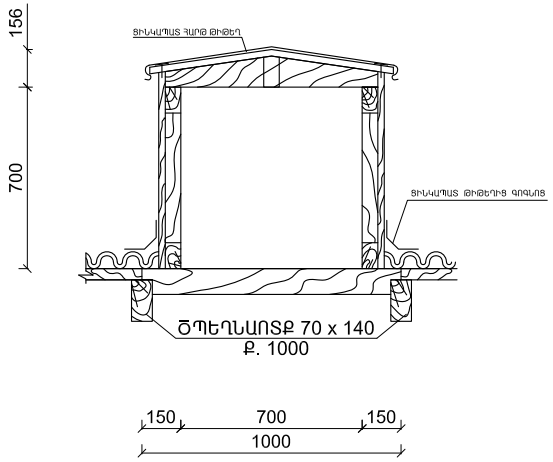

ՁԵՂՆԱԼՈՒՍԱՄՈՒՏԻ ՏԵՍՔԸ ԴԵՄԻՑ

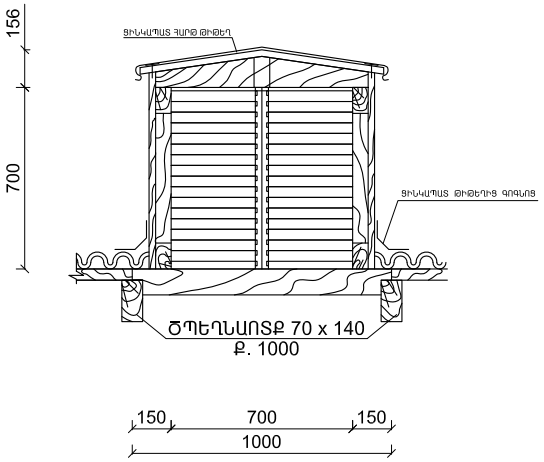

ՁԵՂՆԱԼՈՒՍԱՄՈՒՏԻ ՀԱՏՈՒՅԹ

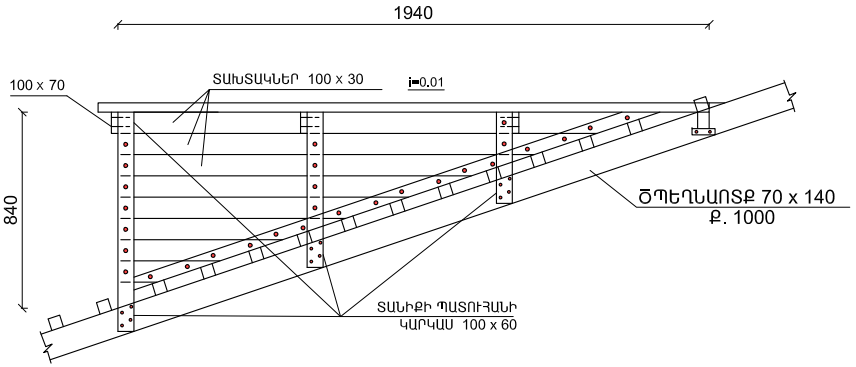

ՆՅՈՒԹԵՐԻ ՄԱՍՆԱԳԻՐ

դիրք	ԱՆՎԱՆՈՒՄԸ	ՔԱՆԱԿԸ 1հատ-ի հատ	ԾԱՆՈԹ. /կգ/
1	ՄԵՏԱՂԱԿԱՆ ՀԵԾԱՆ ◻ 100 x 100 x 3 L= 1400	2	25.6
2	ՄԵՏԱՂԱԿԱՆ ԾՊԵՂ ▯ 80 x 40 x 3 L= 860	4	18.1
3	ՄԵՏԱՂԱԿԱՆ ԾՊԵՂ ▯ 80 x 40 x 3 L= 1600	2	16.8
4	ՄԵՏԱՂԱԿԱՆ ԿԱՆԳՆԱԿ ▯ 80 x 40 x 3 L= 300	2	3.20
5	ՄԵՏԱՂԱԿԱՆ ԿԱՎԱՐԱՄԱԾ ▯ 40 x 20 x 3 L= 1400	8	27.1
6	ՈՒՂՂԱՀԱՅԱՑ ԿԱՊԵՐ ▯ 40 x 20 x 3 L= 1450	2	7.00
7	ԽԱՐԻՍԽ Φ 16 A 500 C L=250	8	3.20
8	ՑԻՆԿԱՊԱՏ ՊՐՈՖԻԼԱՎՈՐ ԹԻԹԵՂ b = 0.5մմ		2.50մ²
9	ՊԻՊԻ ԿԱՌՈՒՑՈՒՄ ՀԱՐԹ ՑԻՆԿԱՊԱՏ ԹԻԹԵՂԻՑ b = 0.5մմ 0.3 Մ ԼԱՅՆՈՒԹՅԱՄԲ		0.42մ²
10	ԿՑՈՒՄՆԵՐ ՀԱՐԹ ՑԻՆԿԱՊԱՏ ԹԻԹԵՂԻՑ b = 0.5մմ 0.7 Մ ԼԱՅՆՈՒԹՅԱՄԲ		1.30մ²
11	ՄԵՏԱՂԱԿԱՆ ԷԼԵՄԵՆՏՆԵՐԻ ՅՈՒՂԱՆԵՐԿՈՒՄ		5.0մ²

ՊՈՂՊԱՏԵ ԿԵՌԱԲԼԵՌ (կռվածք)

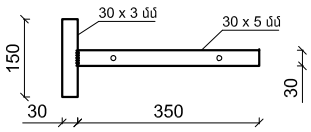

ԿԵՌԻԿ

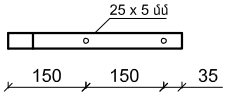

ՇԵՐՏԱՓԵՂԿԻ ՀԱՏՈՒՅԹ

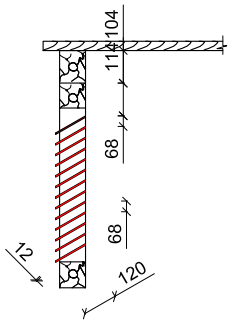

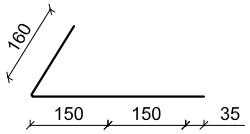

ՏՆՕՐԵՆ	Թ. ԳԱՓՈՅԱՆ		ՀՀ Արարատի մարզային վարչության Մասիսի ոստիկանական բաժանմունքի վարչական շենքի վերակառուցման		
Ն. Գ.Ճ.	Հ. ԳԱՍՊԱՐՅԱՆ				
ՆԱԽԱԳԾԵՑ	Ա. ՄԱԿՈՒՆՑ		Ճարտարապետաշինարարական մաս	Փուլ	Թերթ	Թերթեր
				ԱՆ	46	50
			ՁԵՂՆԱԼՈՒՍԱՄՈՒՏԻ ՀԱՏՈՒՅԹՆԵՐ	«ԹԻՎ 28 ՇՄՇ» ԲԲԸ ՊԼ 12736	

ՏԱՆԻՔ ԲԱՐՁՐԱՑՈՂ ՄՏՈՑ

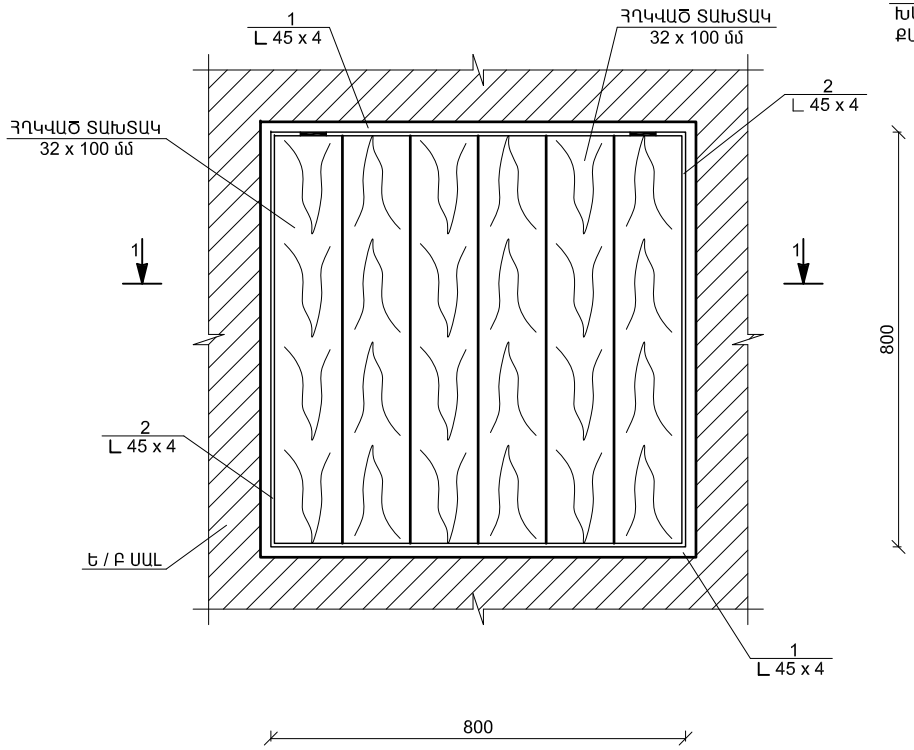

ԿՏՐՎԱԾՔ 1 - 1

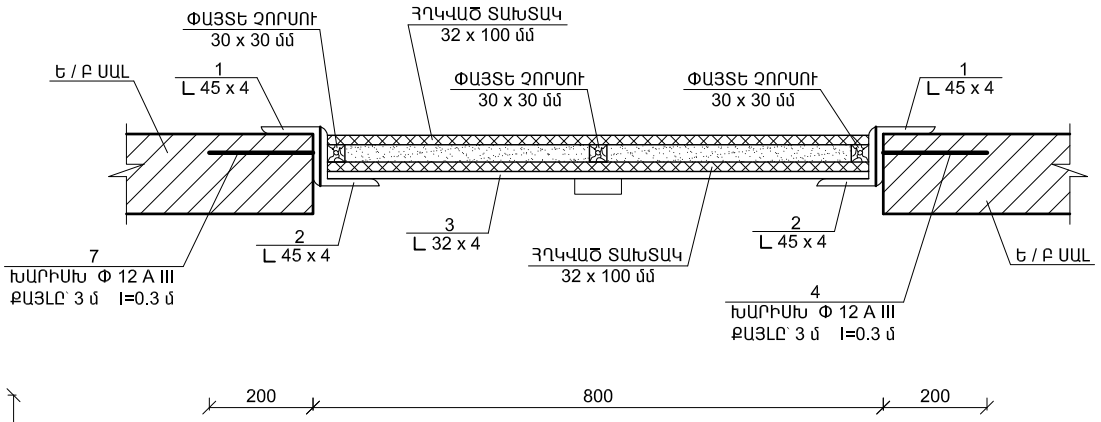

ՏԱՆԻՔ ԲԱՐՁՐԱՑՈՂ ՄՏՈՑԻ ԵՎ ՄԵՏԱՂՅԱ ԱՍՏԻՃԱՆՆԵՐԻ ՄԱՍՆԱԳԻՐ						
ԱՆՎԱՆՈՒՄ	ԸՆԴԱՄ	ՆՇԱՆԱԿՈՒՄԸ	ԱՆՎԱՆՈՒՄԸ	ՔԱՇԸ ԿԳ	ՔԱՆԱԿ ՀԱՏ	ՇԱՆՈԹՈՒԹ.
ՄՏՈՑ / 1 ՀԱՏ /	1		L 45 x 4 L = 800 մմ	2.2	4	8.8
	2		L 45 x 4 L = 750 մմ	2.05	4	8.2
	3		L 32 x 4 L = 700 մմ	1.34	4	5.4
	4		Φ 8 A I L = 200	0.08	6	0.5
	ՇԽՆԻՆԵՐԻ ՏԵՂԱԴՐՈՒՄ				2	
	ՀՂԿՎԱԾ ՏԱԽՏԱԿԻ ՏԵՂԱԴՐՈՒՄ 32 x 100 մմ				6.4 գմ	0.021 մ³
	ՓԱՅՏԵ ՉՈՐՍՈՒՆԵՐ 30 x 30 մմ				2.4 գմ	0.0022 մ³
	ՓՐՓՐԱՊԼԱՍՏԻ ԼՑՆՈՒՄ 30 մմ					0.021 մ³
	ՏԱԽՏԱԿԻ ՅՈՒՂԱՆԵՐԿՈՒՄ					1.3 մ²
	ՄԵՏԱՂԱԿԱՆ ԿՈՆՍՏՐՈՒԿՑԻԱՆԵՐԻ ՅՈՒՂԱՆԵՐԿՈՒՄ					1.0 մ²

ՏՆՕՐԵՆ	Թ. ԳԱՓՈՅԱՆ		ՀՀ Արարատի մարզային վարչության Մասիսի ոստիկանական բաժանմունքի վարչական շենքի վերակառուցման			
Ն. Գ.Ճ.	Հ. ԳԱՍՊԱՐՅԱՆ					
ՆԱԽԱԳԾԵՑ	Ա. ՄԱԿՈՒՑ		Ճարտարապետաշինարարական մաս	Փուլ	Թերթ	Թերթեր
				ԱՆ	47	50
			Տանիք բարձրացող մտոց, կտրվածք, նյութերի մասնագիր	«ԹԻՎ 28 ՇՄՇ» ԲԲԸ ՊԼ 12736		

ՁՐԱՀԱՎԱՔ ՀՈՐԻ ՀԱՏԱԿԱԳԻԾ Մ 1:50

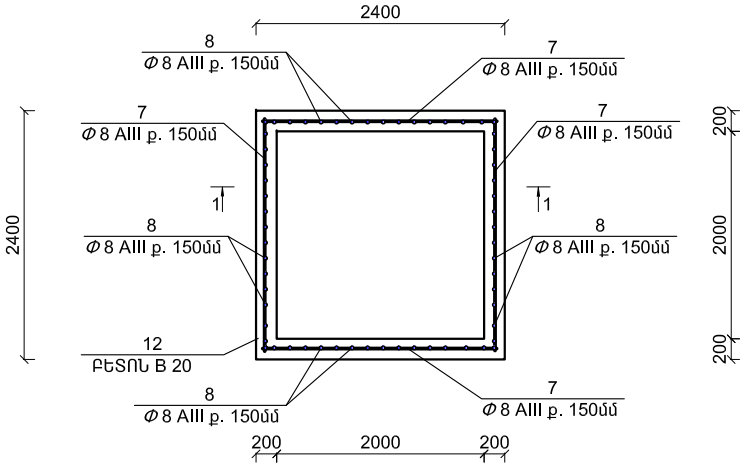

ԿՏՐՎԱԾՔ 1 - 1 Մ 1:50

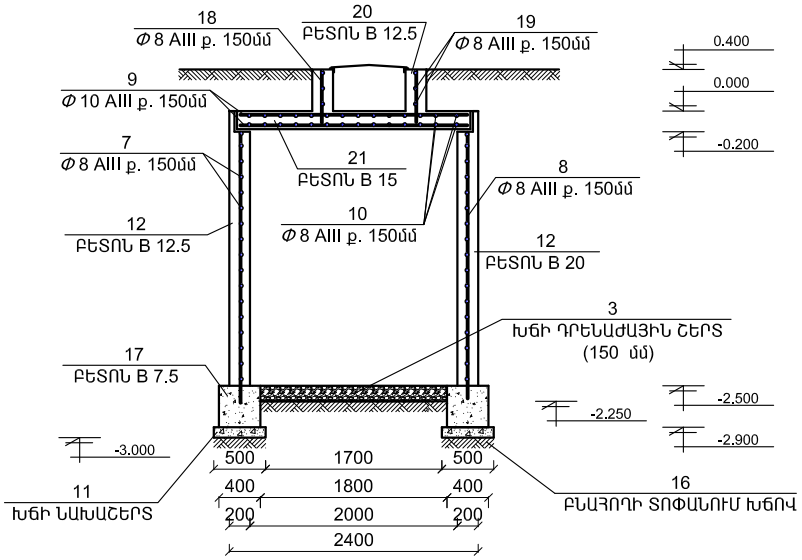

ԿՏՐՎԱԾՔ 2 - 2 Մ 1:50

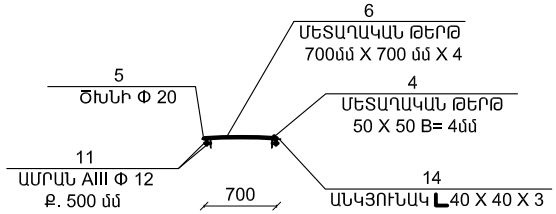

ԾԱԾԿԻ ՀԱՏԱԿԱԳԻԾ Մ 1:50

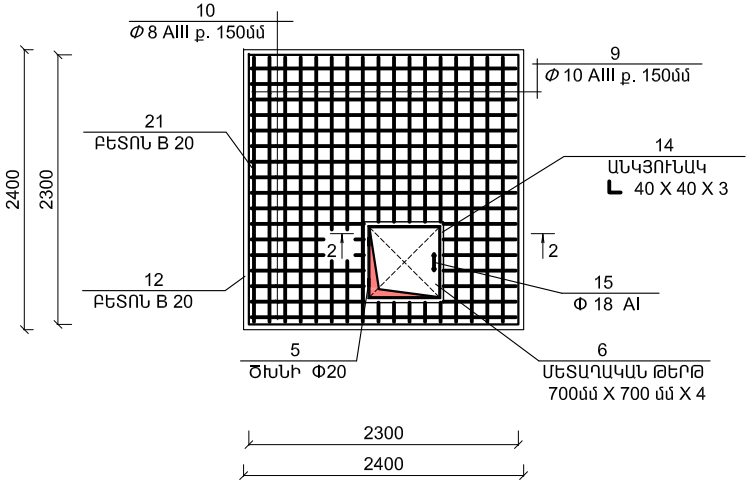

ՁՐԱՀԱՎԱՔ ՀՈՐԻ ՏԵԽՆՈԼՈԳԻԱԿԱՆ ՀԱՏԱԿԱԳԻԾ Մ 1:50

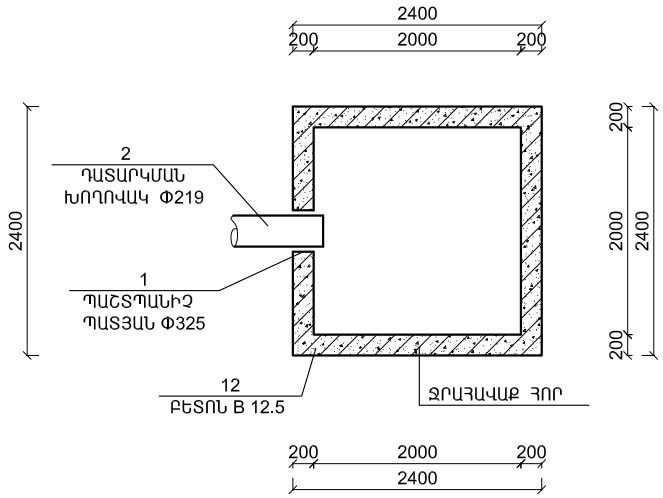

ՏՆՕՐԵՆ	Թ. ԳԱՓՈՅԱՆ		ՀՀ Արարատի մարզային վարչության Մասիսի ոստիկանական բաժանմունքի վարչական շենքի վերակառուցման			
Ն. Գ.Ճ.	Հ. ԳԱՍՊԱՐՅԱՆ					
ՆԱԽԱԳԾԵՑ	Ա. ՄԱԿՈՒՆՑ		Ճարտարապետաշինարարական մաս	Փուլ	Թերթ	Թերթեր
				ԱՆ	49	50
			Ջրահավաք հորի հատակագիծ, կտրվածք 1 - 1, 2 - 2,	«ԹԻՎ 28 ՇՄՇ» ԲԲԸ ՊԼ 12736		

ԴԱՏԱՐԿՄԱՆ ՀՈՐԻ ԱՇԽԱՏԱՆՔԱՅԻՆ ԾԱՎԱԼՆԵՐԻ ԱՄՓՈՓԱԳԻՐ

Հ / Հ	ԱՆՎԱՆՈՒՄԸ	ԵՐԿԱՐՈՒԹՅՈՒՆ	ՉԱՓՄԱՆ ՄԻԱՎՈՐԸ	ՔԱՆԱԿ	ՔԱՇԸ կգ
1	2	3	4	5	6
1	ՊԱՇՏՊԱՆԻՉ ՊԱՏՅԱՆ Φ325x6	L= 260 մմ	ՀԱՏ	1.0	
2	ԽճԻ ԴՐԵՆԱԺԱՅԻՆ ՇԵՐՏ		Մ³	0.44	
3	ՄԵՏԱՂԱԿԱՆ ԹԵՐԹ 50 X 50 B= 4մմ		ՀԱՏ	1.0	0.08
4	ԾԽՆԻ Φ 20		ՀԱՏ	2.0	0.50
5	ՄԵՏԱՂԱԿԱՆ ԹԵՐԹ 700մմ X 700 մմ X 4		ՀԱՏ	1.0	15.40
6	Φ8 AIII ք. 150մմ	L= 2200 մմ	ՀԱՏ	68.0	59.10
7	Φ8 AIII ք. 150մմ	L= 2600 մմ	ՀԱՏ	60.0	61.60
8	Φ10 AIII ք. 150մմ	L= 2350 մմ	ՀԱՏ	34.0	49.40
9	Φ8 AIII ք. 150մմ	L= 2350 մմ	ՀԱՏ	34.0	31.60
10	ԱՄՐԱՆ AIII Φ 12 Ք. 500 մմ	L= 100 մմ	ՀԱՏ	16	1.42
11	ԲԵՏՈՆ B 20 (պատերի համար)		Մ³	4.80	
12	ԲԵՏՈՆ B 20 (ծածկի համար)		Մ³	0.87	
13	ԱՆԿՅՈՒՆԱԿ L 40 X 40 X 3	L= 750 մմ	ՀԱՏ	4.0	5.60
14	Φ 18 AI	L= 200 մմ	ՀԱՏ	1.0	0.40

Հ / Հ	ԱՆՎԱՆՈՒՄԸ	ԵՐԿԱՐՈՒԹՅՈՒՆ	ՉԱՓՄԱՆ ՄԻԱՎՈՐԸ	ՔԱՆԱԿ	ՔԱՇԸ կգ
1	2	3	4	5	6
15	ԲՆԱՀՈՂԻ ՏՈՓԱՆՈՒՄ ԽճՈՎ		Մ²	5.40	
16	ԲԵՏՈՆ B 7.5 (հիմքի համար)		Մ³	1.73	
17	Φ8 AIII ք. 150մմ	L= 500 մմ	ՀԱՏ	25.0	5.00
18	Φ8 AIII ք. 150մմ	L= 1100 մմ	ՀԱՏ	12.0	5.20
19	ԲԵՏՈՆ B 20 (պատերի համար)		Մ³	0.29	
20	ՄԵՏԱՂԱԿԱՆ ԷԼԵՄԵՆՏՆԵՐԻ ՅՈՒՂԱՆԵՐԿՈՒՄ		Մ²	1.50	
	ԲՆԱՀՈՂԻ ՄՇԱԿՈՒՄ ՄԵԽԱՆԻԶՄՈՎ IV ԿԱՐԳԻ ԳՐՈՒՆՏՈՒՄ		Մ³	24.0	
	ԲՆԱՀՈՂԻ ՄՇԱԿՈՒՄ ՁԵՌՔՈՎ III ԿԱՐԳԻ ԳՐՈՒՆՏՈՒՄ		Մ³	3.0	
	ՀԵՏԼԻՑՔ ՁԵՌՔՈՎ		Մ³	8.0	
	ԱՎԵԼՈՐԴ ԲՆԱՀՈՂԻ ԲԱՐՁՈՒՄ և ՏԵՂԱՓՈԽՈՒՄ 5 կմ		Մ³	19.0	30.4 տ
	ԿԱԽՈՎԻ ՓԱԿԱՆ		ՀԱՏ	1.0	
	ԾԱՇԿԻ Ց/Ա ՀԱՐԹԵՑՈՒՑԻՉ ՇԵՐՏ 20.0 մմ		Մ²	5.80	
	ՁՐԱՄԵԿՈՒՍԱՑՈՒՄ ՌՈՒԲԵՐՈԻԴԻ 2 ՇԵՐՏՈՎ		Մ²	5.80	

ՏՆՕՐԵՆ	Թ. ԳԱՓՈՅԱՆ		ՀՀ Արարատի մարզային վարչության Մասիսի ոստիկանական բաժանմունքի վարչական շենքի վերակառուցման			
Ն. Գ.Ճ.	Հ. ԳԱՍՊԱՐՅԱՆ					
ՆԱԽԱԳԾԵՑ	Ա. ՄԱԿՈՒՆՑ		Ճարտարապետաշինարարական մաս	Փուլ	Թերթ	Թերթեր
				ԱՆ	50	50
			Դատարկման հորի աշխատանքային ծավալների ամփոփագիր	«ԹԻՎ 28 ՇՄՇ» ԲԲԸ ՊԼ 12736		

ԱՇԽԱՏԱՆՔԱՅԻՆ ԷՏ ԳԾԱԳՐԵՐԻ ՀԻՄՆԱԿԱՆ ԼՐԱԿԱԶՄԻ ԱՄՓՈՓԱԳԻՐ

ՀՀ	ԱՆՎԱՆՈՒՄ	ԾԱՆՈԹՈՒԹՅՈՒՆ
1	ԸՆԴՀԱՆՈՒՐ ՏՎՅԱԼՆԵՐ (ՍԿԻԶԲ)	
2	ԸՆԴՀԱՆՈՒՐ ՏՎՅԱԼՆԵՐ (ՎԵՐՋ)	
3	ՀԱՇՎԱՐԿԱՅԻՆ ՄՈՆՏԱԺԱՅԻՆ ՍԽԵՄԱ (ՈՒՎ-1 ՈՒԺԱՅԻՆ ՎԱՀԱՆ)	
4	ՀԱՇՎԱՐԿԱՅԻՆ ՄՈՆՏԱԺԱՅԻՆ ՍԽԵՄԱ (ԼՎ-1,ԼՎ-2 ԼՈՒՍԱՎՈՐՈՒԹՅԱՆ ՎԱՀԱՆԱԿՆԵՐ)	
5	ՀԱՇՎԱՐԿԱՅԻՆ ՄՈՆՏԱԺԱՅԻՆ ՍԽԵՄԱ (ԼՎ-3,ԼՎ-4 ԼՈՒՍԱՎՈՐՈՒԹՅԱՆ ՎԱՀԱՆԱԿՆԵՐ)	
6	ՀԱՇՎԱՐԿԱՅԻՆ ՄՈՆՏԱԺԱՅԻՆ ՍԽԵՄԱ (ԼՎ-5,ԼՎ-6 ԼՈՒՍԱՎՈՐՈՒԹՅԱՆ ՎԱՀԱՆԱԿՆԵՐ)	
7	ԷԼԵԿՏՐՈՒԺԱՅԻՆ ՍԱՐՔԱՎՈՐՈՒՄՆԵՐ: ԱՌԱՋԻՆ և ԵՐԿՐՈՐԴ ՀԱՐԿԵՐԻ ՀԱՏԱԿԱԳԾԵՐ Մ1:100	
8	ԷԼԵԿՏՐՈՒԺԱՅԻՆ ՍԱՐՔԱՎՈՐՈՒՄՆԵՐ: ԵՐՐՈՐԴ ՀԱՐԿԻ ՀԱՏԱԿԱԳԻԾ Մ1:100	
9	ԷԼԵԿՏՐԱԿԱՆ ԼՈՒՍԱՎՈՐՈՒԹՅՈՒՆ: ԱՌԱՋԻՆ և ԵՐԿՐՈՐԴ ՀԱՐԿԵՐԻ ՀԱՏԱԿԱԳԾԵՐ Մ1:100	
10	ԷԼԵԿՏՐԱԿԱՆ ԼՈՒՍԱՎՈՐՈՒԹՅՈՒՆ: ԵՐՐՈՐԴ ՀԱՐԿԻ ՀԱՏԱԿԱԳԻԾ Մ1:100	
11	ՎԱՐՈՂԱԿԱՅԻՆ ՑԱՆՑ: ԱՌԱՋԻՆ և ԵՐԿՐՈՐԴ ՀԱՐԿԵՐԻ ՀԱՏԱԿԱԳԾԵՐ Մ1:100	
12	ՎԱՐՈՂԱԿԱՅԻՆ ՑԱՆՑ: ԵՐՐՈՐԴ ՀԱՐԿԻ ՀԱՏԱԿԱԳԻԾ Մ1:100	

ՎԿԱՅԱԿՈՉՎԱԾ ԵՎ ԿՑՎԱԾ ՓԱՍՏԱԹՂԹԵՐԻ ԱՄՓՈՓԱԳԻՐ

ՆՇԱՆԱԿՈՒՄ	ԱՆՎԱՆՈՒՄ	ԾԱՆՈԹՈՒԹՅՈՒՆ
ՊՍ 2.754-72	ԷԼԵԿՏՐԱԿԱՆ ՍԱՐՔԱՎՈՐՈՒՄՆԵՐԻ ԳՐԱՖԻԿԱԿԱՆ ՊԱՅՄԱՆԱԿԱՆ ՆՇԱՆԱԿՈՒՄ	
ՊՍ2.755-72	ԳՐԱՖԻԿԱԿԱՆ ՊԱՅՄԱՆԱԿԱՆ ՆՇԱՆԱԿՈՒՄ ՍԽԵՄԱՆԵՐՈՒՄ	
ՊՍ21.608-84	ՆԵՐՔԻՆ ԷԼԵԿՏՐԱԿԱՆ ԼՈՒՍԱՎՈՐՈՒԹՅՈՒՆ	
5.407-11 ԾԱԾԿԱԳԻՐ-Ա174	ԷԼԵԿՏՐԱԿԱՆ ԿԱՅԱՆՔՆԵՐԻ ՀՈՂԱԿՑՈՒՄ ԵՎ ԶՐՈՅԱՑՈՒՄ	
СП 31-110-2003	ԲՆԱԿԵԼԻ ԵՎ ՀԱՍԱՐԱԿԱԿԱՆ ՇԵՆՔԵՐԻ ԷԼԵԿՏՐԱԿԱՆ ՍԱՐՔԱՎՈՐՈՒՄՆԵՐ	

ՏՎՅԱԼՆԵՐ ԱՎՏՈՄԱՏ ԱՆՋԱՏԻՉՆԵՐՈՎ ՎԱՀԱՆԱԿՆԵՐԻ ՄԱՍԻՆ

ՎԱՀԱՆԱԿԻ ՀԱՄԱՐԸ	ՄԱԿՆԻՇ	ՏԵՂԱԿԱՅՎԱԾ ՀԶՈՐՈՒԹՅՈՒՆ	ԱՎՏՈՄԱՏ ԱՆՋԱՏԻՉՆԵՐ				ԱՆՋ.ՀՈՍԱՆՔԸ,Ա	
			ՄԻԱԲԵՎԵՌ		ԵՌԱԲԵՎԵՌ		ՄՈՒՏՔԻ ՎՐԱ - 3Ֆ	ԳԾԻ ՎՐԱ
			ԶԲԱՂՎԱԾ	ՌԵԶԵՐՎ	ԶԲԱՂՎԱԾ	ՌԵԶԵՐՎ		
ԼՎ-1	Լուսավորության վահանակ	10.9	7	3	-	-	40	1Ֆ-3x16Ա+ 7x25Ա
ԼՎ-2	Լուսավորության վահանակ	14.7	9	1	-	-	40	1Ֆ-3x16Ա+ 7x25Ա
ԼՎ-3	Լուսավորության վահանակ	13.9	10	2	-	-	50	1Ֆ-4x16Ա+ 8x25Ա
ԼՎ-4	Լուսավորության վահանակ	14.7	10	2	-	-	50	1Ֆ-4x16Ա+ 8x25Ա
ԼՎ-5	Լուսավորության վահանակ	9.4	6	4	-	-	40	1Ֆ-2x16Ա+ 8x25Ա
ԼՎ-6	Լուսավորության վահանակ	10.2	7	3	-	-	40	1Ֆ-3x16Ա+ 7x25Ա

ԸՆԴՀԱՆՈՒՐ ՏՎՅԱԼՆԵՐ

1.Գծագրերը մշակված են համաձայն ճարտարապետական շինարարական գծագրերի:
2.Նախագծի էլեկտրական մասը մշակված է համաձայն ՊՍԷ-2009:
3.Նախագծում նախատեսված է աշխատանքային և էվակուացիոն լուսավորություն: Լուսավորության սնուցումը իրականացվում է նախագծվող լուսավորության վահանակներից:
4.Լուսավորման արմատուրան ընտրված է սենյակների բնութագրին համապատասխան:Լույսի աղբյուր հանդիսանում են լյումինեսցենտային լամպերով լուսատուները:
5.Սենյակներում ընդհանուր լուսավորության համար նախատեսված է լուսատուների տեղական կառավարում: Անջատիչները և խրոցակային վարդակները տեղադրվում են հատակից 0.8մ բարձրության վրա: Խոհանոցային հատվածում՝ վարդակները տեղադրվում են 1.2մ բարձրության վրա:
6.Լուսավորության ցանցը անցկացվում է ՊՊՆԲ մակնիշի պղնձե հաղորդալարով թաքնված սվաղի շերտի տակ, ցանցը իրականացվում է 3 լարանոց (L,N,PE): Լուսավորության ցանցը իրականացվում է 3x2.5մմ² հատվածքի հաղորդալարով, վարդակային մագիստրալ գծերը 3x4մմ² հատվածքի հաղորդալարով իսկ ճյուղավորումները՝ 3x2.5մմ² հատվածքի (տես հաշվարկային մոնտաժային սխեման):
7.Նախագծվող ներանցումային բաշխիչ վահանը փոխարինվում է նորով և տեղադրվում նույն տեղում:Տվյալ վահանից, առանձին մալուխային գծով, ВВГнг մակնիշի մալուխով, իրականացվում է լուսավորության վահանակների էլեկտրամատակարարումները (մալուխների կտրվածքը և երկարությունը տես հաշվարկային մոնտաժային սխեմայում թերթ էՏ-3):
8.Նախագծվող ներանցումային վահանի մեջ տեղադրվում է գլխավոր հողանցման հաղորդաթիթեղ (ԳՀՀ), որը հողանցվում է 40x4մմ հաստության շերտապողպատով: Հաղորդաթիթեղին շերտապողպատով, միացվում են շենքի առկա ե/բետոնե կոնստրուկցիաների մետաղական ամրանները, օդափոխության ցանցի օդատարները (եթե դրանք կան), մետաղական ջրագծերը և կոյուղագծերը: Հողանցման արտաքին կոնտուրի էլեկտրոդները հողի մեջ խփելուց հետո չափել հողանցման դիմադրությունը, որը տարվա ցանկացած եղանակին պետք է լինի ոչ ավել 4 ՕՀմ-ից: Անհրաժեշտության դեպքում հողանցման էլեկտրոդների քանակը ավելացնել:
9.Նախագծվող ուժային ցանցը անցկացվում է **ВВГнг** մակնիշի մալուխով, պատի վրայով, երկաթակապերով, թաքնված սվաղի շերտի տակ, էլեկտրատեխնիկական գոֆրե խողովակի մեջ, ցանցը իրականացվում է 5 լարանոց (L1,L2,L3,N,PE):
10.Նախագծվող ուժային սարքավորումները և վահանակները նախատեսվում են ABB ֆիրմայի որոկական չափանիշներից ոչ պակաս:
11.Բոլոր էլեկտրամոնտաժային աշխատանքները կատարել համապատասխան գործող ՊՍԷ – 2009:

ՆԱԽԱԳԾԻ ՀԻՄՆԱԿԱՆ ՑՈՒՑԱՆԻՇՆԵՐ

ՀԱՇՎԱՐԿԱՅԻՆ ԲԵՌՆՎԱԾՔ,կՎտ						ՏԵՂԱԿ. ՀԶՈՐՈՒԹՅՈՒՆ		ՀԶՈՐՈՒԹՅԱՆ ԲՆԱԿԱՆ ԳՈՐԾԱԿԻՑ COS φ	էԼ.ԷՆԵՐԳԻԱՅԻ ՏԱՐԵԿԱՆ ԾԱԽՍ (հազար կՎտ)
ՍՊԱՌԻՉՆԵՐԻ ԿԱՏԵԳՈՐԻԱ			ԸՆԴԱՄԵՆԸ	ԱՅԴ ԹՎՈՒՄ		ԸՆԴԱՄԵՆԸ	ՈՒԺ.ՍԱՐՔԱՎՈՐՈՒՄ		
I	II	III		ՕԴԱՓ.	էԼ.ՋԵՐՄ		էԼ.ԼՈՒՍԱՎՈՐՈՒԹՅՈՒՆ		
-	-	70.3	70.3	-	-	87.8	- / 87.8	0.9	110.0

ՏՆՕՐԵՆ	Թ. ԳԱՓՈՅԱՆ		ՀՀ Արարատի մարզային վարչության Մասիսի ոստիկանական բաժանմունքի վարչական շենքի վերակառուցման			
Ն. Գ.Ճ.	Հ. ԳԱՍՊԱՐՅԱՆ					
ՆԱԽԱԳԾԵՑ	Ա. ՄԱԿՈՒՆՑ		ինժեներական մաս	Փուլ	Թերթ	Թերթեր
				ԱՆ	էլ-1	9
			ԸՆԴՀԱՆՈՒՐ ՏՎՅԱԼՆԵՐ (ՍԿԻԶԲ)	«ԹԻՎ 28 ՇՄՇ» ԲԲԸ ՊԼ 12736		

A3

ԷԼԵԿՏՐԱԿԱՆ ԼՈՒՍԱՎՈՐՈՒԹՅԱՆ ՍԱՐՔԱՎՈՐՈՒՄՆԵՐԻ ԱՆՎԱՆԱՑՈՒՑԱԿ ՆԱԽԱՏԵՍՎԱԾ ՏԵՂԱԴՐՈՒՄՈՎ

NN	ԱՆՎԱՆՈՒՄ	ՄԱԿՆԻՇ	ՉԱՓՄԱՆ ՄԻԱՎՈՐ	ՔԱՆԱԿ	ԾԱՆՈԹՈՒ-ԹՅՈՒՆ
1	2	3	4	5	6
1	Լուսավորության վահանակ, մուտքային 40Ա եռաֆազ, խմբային 3x16Ա +7x25Ա միաբևեռ ավտոմատ անջատիչներով		լրակազմ	3	18 մոդուլի համար
2	Լուսավորության վահանակ, մուտքային 50Ա եռաֆազ, խմբային 4x16Ա + 8x25Ա միաբևեռ ավտոմատ անջատիչներով		լրակազմ	2	18 մոդուլի համար
3	Լուսավորության վահանակ, մուտքային 40Ա եռաֆազ, խմբային 2x16Ա + 8x25Ա միաբևեռ ավտոմատ անջատիչներով		լրակազմ	1	18 մոդուլի համար
4	Առաստաղային լուսատուս, լյումինեսցեն-տային լամպերով 220Վ,2x36Վտ,1200մմ		լրակազմ	310	(2x36)
5	Լուսատու էվակուացիոն, մարտկոցով, 220Վ, 1x18Վտ , ԵԼՔ նշանով		լրակազմ	15	(1x18)
6	Լուսատու ցայտանթափանց, լյումինեսցեն-տային էկոնոմ լամպով,220Վ,20Վտ		լրակազմ	8	(1x20)
7	Լուսատու սանհանգույցի, լյումինեսցեն-տային էկոնոմ լամպով,220Վ,20Վտ		լրակազմ	22	(1x20)
8	Հաղորդալար պղնձե,մեկուսացված, բաժանիչ հիմքով,հատվածքը 2x4մմ²	ՊՊԲr	մ	1500	
9	Հաղորդալար պղնձե,մեկուսացված, բաժանիչ հիմքով,հատվածքը 1x4մմ²	ՊՊԲr	մ	1500	
10	Հաղորդալար պղնձե,մեկուսացված, բաժանիչ հիմքով,հատվածքը 2x2.5մմ²	ՊՊԲr	մ	3000	
11	Հաղորդալար պղնձե,մեկուսացված, բաժանիչ հիմքով,հատվածքը 1x2.5մմ²	ՊՊԲr	մ	3000	
12	Անջատիչ միատակ, թաքնված տեղադրման համար 220Վ,6Ա		հատ	18	
13	Անջատիչ երկտակ, թաքնված տեղադրման համար 220Վ,6Ա		հատ	78	
14	Երկբևեռ խրոցակային վարդակ երրորդ հողանցման հպակով 220Վ,10Ա		հատ	1	10Ա
15	Երկբևեռ խրոցակային վարդակ երրորդ հողանցման հպակով 220Վ,6Ա		հատ	263	
16	Տուփ անջատիչների, խրոցակային վարդակների տեղադրման համար		հատ	360	
17	Ճյուղավորիչ տուփ		հատ	400	
18	Ակոսների բացում 20x40մմ չափսի և փակում		մ	1200	
19	Ճարմանդ ամրակապման համար		հատ	1300	
20	Լուսավորության վահանակ, մուտքային 40Ա եռաֆազ, խմբային 2x16Ա + 8x25Ա միաբևեռ ավտոմատ անջատիչներով		լրակազմ	2	նախատեսված է անձնագրային բաժնի և դատախազության համար

ԷԼԵԿՏՐԱՈՒԺԱՅԻՆ ՍԱՐՔԱՎՈՐՈՒՄՆԵՐԻ ԱՆՎԱՆԱՑՈՒՑԱԿ ՆԱԽԱՏԵՍՎԱԾ ՏԵՂԱԴՐՈՒՄՈՎ

NN	ԱՆՎԱՆՈՒՄ	ՄԱԿՆԻՇ	ՉԱՓՄԱՆ ՄԻԱՎՈՐ	ՔԱՆԱԿ	ԾԱՆՈԹՈՒ-ԹՅՈՒՆ
1	2	3	4	5	6
1	Ուժային վահան մուտքային 160Ա և խմբային 6x50Ա + 2x40Ա + 2x25Ա եռաֆազ ավտոմատ անջատիչներով		լրակազմ	1	ՈՒՎ-1
2	Մալուխ պղնձե ջիղերով,մեկուսացված, հատվածքը 5x10մմ²	ВВГнг	մ	204	
3	Մալուխ պղնձե ջիղերով,մեկուսացված, հատվածքը 5x6մմ²	ВВГнг	մ	96	
4	Պոլիէթիլենային էլեկտրատեխնիկական գոֆրե խողովակ Ø40	П40	մ	204	
5	Պոլիէթիլենային էլեկտրատեխնիկական գոֆրե խողովակ Ø32	П32	մ	96	
6	Ճարմանդ մալուխների ամրակապման համար		հատ	700	
7	Միջհարկային ծածկի մեջ անցքի բացում և փակում		հատ	4	
8	Ակոսների բացում և փակում		մ	60	
9	Շերտապողպատ 40x4մմ		մ	30	
10	Պողպատ անկյունային 50x50x5մմ,l=2.5մ		հատ	3	
11	Խրամուղու մշակում հողանցման տեղադրման համար		մ³	10	
12	Ա/բետոնե ծածկույթի քանդում և վերականգնում		մ³	0.8	

ՏՆՕՐԵՆ	Թ. ԳԱՓՈՅԱՆ		ՀՀ Արարատի մարզային վարչության Մասիսի ոստիկանական բաժանմունքի վարչական շենքի վերակառուցման		
Ն. Գ.Ճ.	Հ. ԳԱՍՊԱՐՅԱՆ				
ՆԱԽԱԳԾԵՑ	Ա. ՄԱԿՈՒՆՑ		ինժեներական մաս	Փուլ	Թերթ	Թերթեր
				ԼՆ	էլ-2	9
			ԸՆԴՀԱՆՈՒՐ ՏՎՅԱԼՆԵՐ (ՎԵՐՑ)	«ԹԻՎ 28 ՇՄՇ» ԲԲԸ ՊԼ 12736		

A3

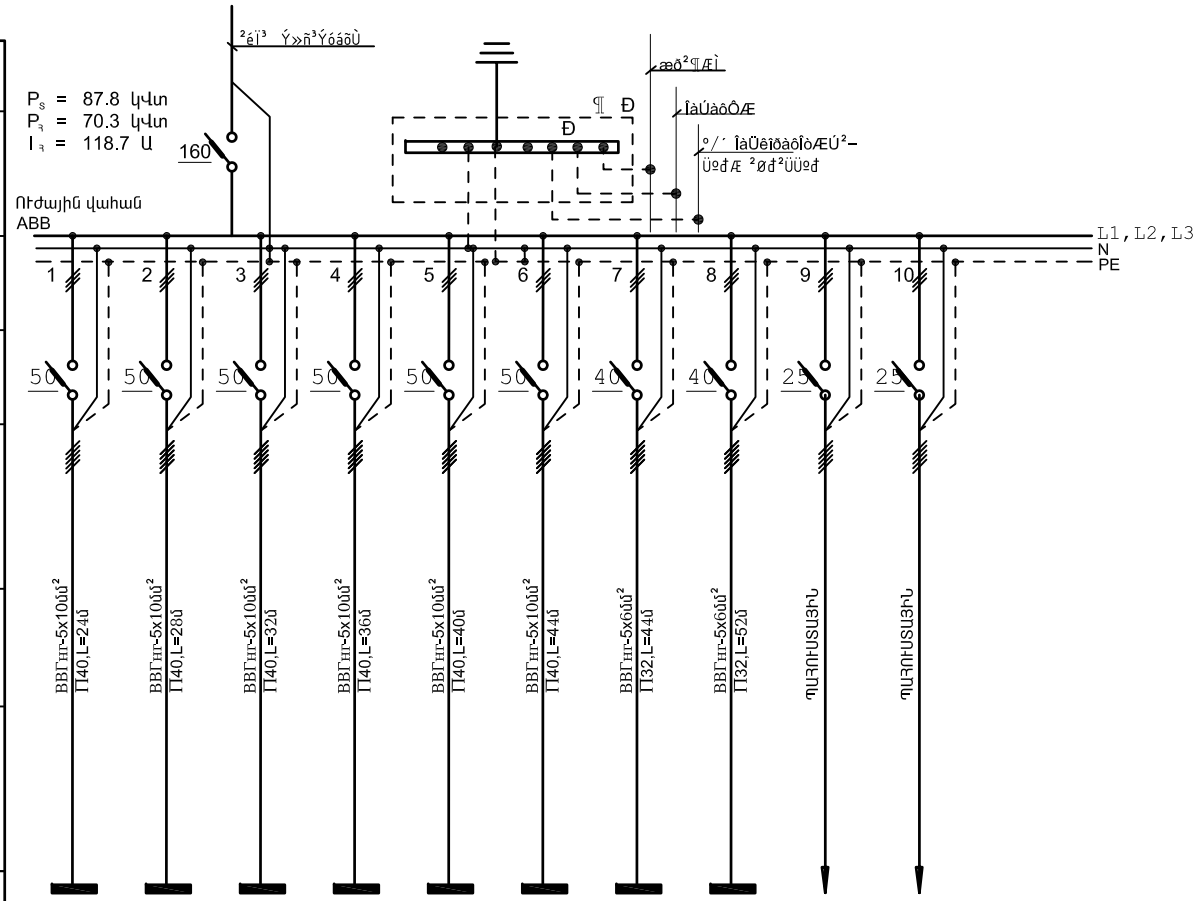

ՍՆՈՂ ՑԱՆՑԻ ՏՎՅԱԼՆԵՐ										
ՀԱՂՈՐԴԱԹԻԹՂ ԲԱՇԽԻՉ ԱՎՏՈՄԱՏ	ՄՈՒՏՔԻ ԱՊԱՐԱՏԻ ՏԵՍԱԿԸ $I_ն$ Ա , ԽՉԻՉ Ա									
	ՆՇԱՆԱԿՈՒՄԸ,ՏԵՍԱԿԸ, ԼԱՐՈՒՄԸ $P_{տեղ.}$ կՎտ, $I_{հաշվ.}$Ա									
ԷԼՔԻ ԱՊԱՐԱՏ	ՏԵՍԱԿԸ $I_{նոմ.}$ Ա, ԽՉԻՉ ԿԱՄ ՀԱԼՈՒՆ ՆԵՐԴԻՐ,Ա									
ՀԱՂՈՐԴԱԳԾԻ ՄԱԿԻՐԸ ԵՒ ՏԵՍԱԿԸ	ՑԱՆՑԻ ՀԱՏՎԱԾԻ ՆՇԱՆԱԿՈՒՄԸ ,ԵՐԿԱՐՈՒԹՅՈՒՆԸ,Մ. ԽՈՂՈՎԱԿԻ ՆՇԱՆԱԿՈՒՄԸ ՀԱՏԱԿԱԳԾԻ ՎՐԱ ԸՍՏ ՍՏԱՆԴԱՐՏԻ , Մ									
ԳՈՐԾԱՐԿՈՂ ԱՊԱՐԱՏ	ՆՇԱՆԱԿՈՒՄԸ ՏԵՍԱԿԸ I Ա, ԽՉԻՉ ՋԵՐՄԱՅԻՆ ՌԵԼԵՅԻ ԴՐՎԱԾՔ, Ա									
ՀԱՂՈՐԴԱԳԾԻ ՄԱԿԻՐԸ ԵՒ ՏԵՍԱԿԸ	ՑԱՆՑԻ ՀԱՏՎԱԾԻ ՆՇԱՆԱԿՈՒՄԸ ,ԵՐԿԱՐՈՒԹՅՈՒՆԸ,Մ. ԽՈՂՈՎԱԿԻ ՆՇԱՆԱԿՈՒՄԸ ՀԱՏԱԿԱԳԾԻ ՎՐԱ ԸՍՏ ՍՏԱՆԴԱՐՏԻ , Մ									
ԷԼԵԿՏՐԱԱՊԱՌԻՉ	ՊԱՅՄԱՆԱԿԱՆ ՊԱՏԿԵՐՈՒՄԸ									
	ՀԱՄԱՐ ԸՍՏ ՀԱՏԱԿԱԳԾԻ		Վ-2	Վ-4	Վ-6	Վ-1	Վ-3	Վ-5	Վ-7	Վ-8	-	-
	ՏԵՍԱԿԸ		-	-	-	-	-	-	-	-	-	-
	$P_{հաշվ.}$ կՎտ		13.2	13.2	9.6	9.8	12.5	8.9	7.0	7.0	-	-
	ՀՈՍԱՆՔ Ա	$I_{հաշվ.}$ Ա	22.3	22.3	16.3	16.5	21.1	15.1	11.8	11.8	-	-
		$I_{գործ.}$ Ա	-	-	-	-	-	-	-	-	-	-
	ԱՆՎԱՆՈՒՄ		ԼՈՒՍԱՎՈՐՈՒԹՅԱՆ ՎԱՀԱՆԱԿ	ԼՈՒՍԱՎՈՐՈՒԹՅԱՆ ՎԱՀԱՆԱԿ	ԼՈՒՍԱՎՈՐՈՒԹՅԱՆ ՎԱՀԱՆԱԿ	ԼՈՒՍԱՎՈՐՈՒԹՅԱՆ ՎԱՀԱՆԱԿ	ԼՈՒՍԱՎՈՐՈՒԹՅԱՆ ՎԱՀԱՆԱԿ	ԼՈՒՍԱՎՈՐՈՒԹՅԱՆ ՎԱՀԱՆԱԿ	ԼՈՒՍԱՎՈՐՈՒԹՅԱՆ ՎԱՀԱՆԱԿ	ԼՈՒՍԱՎՈՐՈՒԹՅԱՆ ՎԱՀԱՆԱԿ	ՊԱՀՈՒՍՏԱՅԻՆ	ՊԱՀՈՒՍՏԱՅԻՆ

ՏՆՕՐԵՆ	Թ. ԳԱՎՈՅԱՆ		ՀՀ Արարատի մարզային վարչության Մասիսի ոստիկանական բաժանմունքի վարչական շենքի վերակառուցման		
Ն. Գ.Ճ.	Հ. ԳԱՍՊԱՐՅԱՆ				
ՆԱԽԼԳՇՏՑ	Ա. ՄԱԿՈՒՆՑ		ինժեներական մաս	Փուլ	Թերթ	Թերթեր
				ԷՆ	էլ-3	9
			ՀԱՇՎԱՐԿԱՅԻՆ ՄՈՆՏԱԺԱՅԻՆ ՍԽԵՄԱ (ՈՒՎ-1 ՈՒԺԱՅԻՆ ՎԱՀԱՆ)	«ԹԻՎ 28 ՇՄՇ» ԲԲԸ ՊԼ 12736	

A3

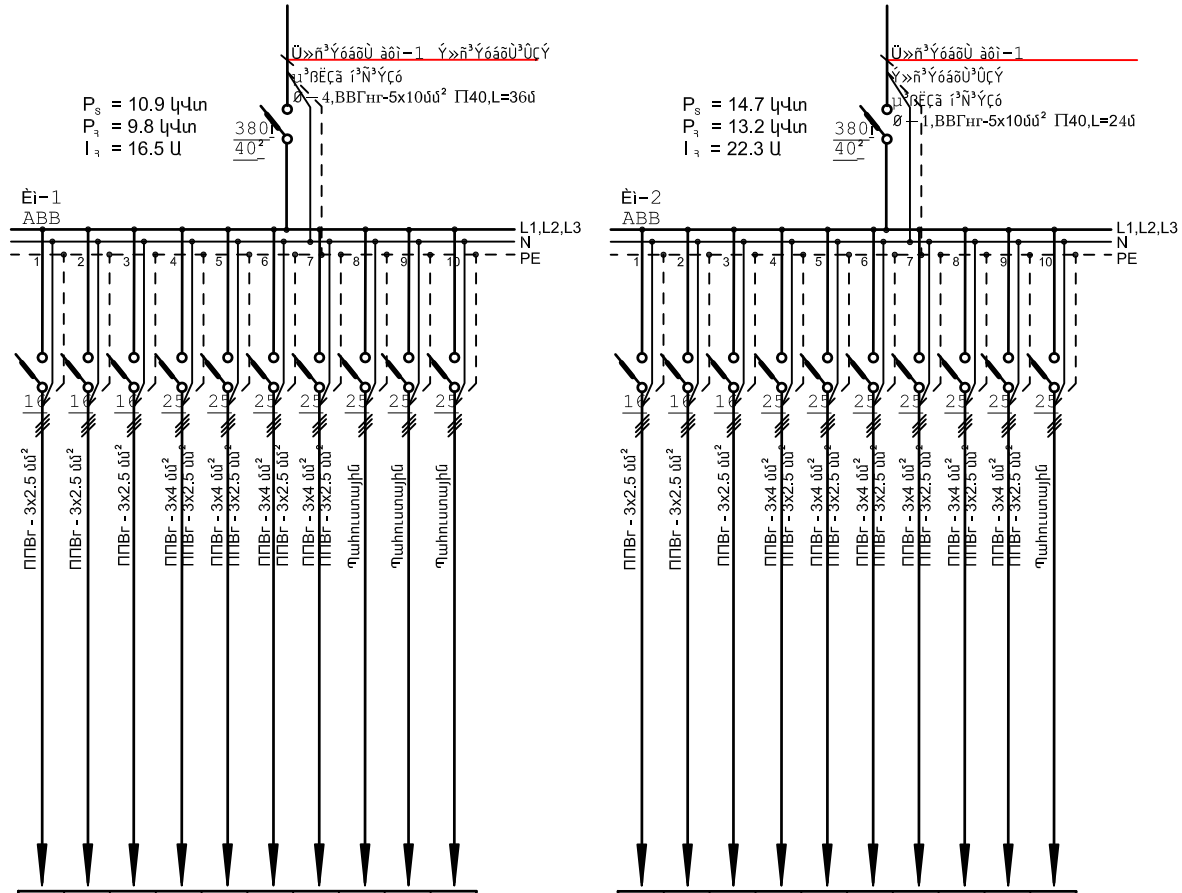

ՍՆՈՂ ՑԱՆՑԻ ՏԵՍԱԿՆԵՐ										
ՀԱՄՈՐԴԱՓԹԻԹԵՎ ԲԱՇԽԻՉ ԱՎՏՈՄԱՏ	ՄՈՒՏՔԻ ԱՊԱՐԱՏԻ ՏԵՍԱԿԸ Iն Ա, ԽԶԻՉ Ա	-	-	-	-	-	-	-	-	-	-
	ՆՇԱՆԱԿՈՒՄԸ,ՏԵՍԱԿԸ, ԼԱՐՈՒՄԸ Pտեղ. կՎտ, Iհաշվ.Ա	-	-	-	-	-	-	-	-	-	-
ԵԼՔԻ ԱՊԱՐԱՏ	ՏԵՍԱԿԸ Iնոմ. Ա, ԽԶԻՉ ԿԱՄ ՀԱԼՈՒՆ ՆԵՐԴԻՐ,Ա	2.0	0.05	1.3	1.5	1.5	3.0	1.5	-	-	-
ՀԱՂՈՐԴԱԳԾԻ ԱԿԱՆԻՆԸ ԵՒ ՏԵՍԱԿԸ	ՑԱՆՑԻ ՀԱՏՎԱԾԻ ՆՇԱՆԱԿՈՒՄԸ ,ԵՐԿԱՐՈՒԹՅՈՒՆԸ,Մ. ԽՈՂՈՎԱԿԻ ՆՇԱՆԱԿՈՒՄԸ ՀԱՏԱԿԱԳԾԻ ՎՐԱ ԸՍՏ ՍՏԱՆԴԱՐՏԻ , Մ	10.6	0.2	7.0	6.8	6.8	13.6	6.8	-	-	-
ԳՈՐԾԱՐԿՈՂ ԱՊԱՐԱՏ	ՆՇԱՆԱԿՈՒՄԸ ՏԵՍԱԿԸ Iգործ. Ա, ԽԶԻՉ ՋԵՐՄԱՅԻՆ ՌԵԼԵՅԻ ԴՐՎԱԾՔ, Ա	-	-	-	-	-	-	-	-	-	-
ՀԱՂՈՐԴԱԳԾԻ ԱԿԱՆԻՆԸ ԵՒ ՏԵՍԱԿԸ	ՑԱՆՑԻ ՀԱՏՎԱԾԻ ՆՇԱՆԱԿՈՒՄԸ ,ԵՐԿԱՐՈՒԹՅՈՒՆԸ,Մ. ԽՈՂՈՎԱԿԻ ՆՇԱՆԱԿՈՒՄԸ ՀԱՏԱԿԱԳԾԻ ՎՐԱ ԸՍՏ ՍՏԱՆԴԱՐՏԻ , Մ	Ëáõë³ïáñáõÃÛ³Ý ó³Ýó	¾Ù³ïáõ³ó¦áÝ	Ëáõë³ïáñáõÃÛ³Ý ó³Ýó	÷³ñ³¹ïÝ»ñ	÷³ñ³¹ïÝ»ñ	÷³ñ³¹ïÝ»ñ	÷³ñ³¹ïÝ»ñ	ª³Ñáõëï³ÛÇÝ	ª³Ñáõëï³ÛÇÝ	ª³Ñáõëï³ÛÇÝ
ԷԼԵԿՏՐԱՍՊԱՌԱԶ	ՊԱՅՄԱՆԱԿԱՆ ՊԱՏԿԵՐՈՒՄԸ	ППВг - 3х2.5 մմ²	ППВг - 3х2.5 մմ²	ППВг - 3х2.5 մմ²	ППВг - 3х4 մմ²	ППВг - 3х2.5 մմ²	ППВг - 3х4 մմ²	ППВг - 3х2.5 մմ²	Պահուստային	Պահուստային	Պահուստային
	ՀԱՄԱՐ ԸՍՏ ՀԱՏԱԿԱԳԾԻ										
	ՏԵՍԱԿԸ										
	Pհաշվ. կՎտ										
	ՀՈՍԱՆՔ Ա Iհաշվ. Ա										
	ՀՈՍԱՆՔ Ա Iգործ. Ա										
	ԱՆՎԱՆՈՒՄ										

ՍՆՈՂ ՑԱՆՑԻ ՏԵՍԱԿՆԵՐ										
ՀԱՄՈՐԴԱՓԹԻԹԵՎ ԲԱՇԽԻՉ ԱՎՏՈՄԱՏ	ՄՈՒՏՔԻ ԱՊԱՐԱՏԻ ՏԵՍԱԿԸ Iն Ա , ԽԶԻՉ Ա	-	-	-	-	-	-	-	-	-	-
	ՆՇԱՆԱԿՈՒՄԸ,ՏԵՍԱԿԸ, ԼԱՐՈՒՄԸ Pտեղ. կՎտ, Iհաշվ.Ա	-	-	-	-	-	-	-	-	-	-
ԵԼՔԻ ԱՊԱՐԱՏ	ՏԵՍԱԿԸ Iնոմ. Ա, ԽԶԻՉ ԿԱՄ ՀԱԼՈՒՆ ՆԵՐԴԻՐ,Ա	2.0	0.05	1.6	1.5	1.5	3.0	2.0	1.5	1.5	-
ՀԱՂՈՐԴԱԳԾԻ ԱԿԱՆԻՆԸ ԵՒ ՏԵՍԱԿԸ	ՑԱՆՑԻ ՀԱՏՎԱԾԻ ՆՇԱՆԱԿՈՒՄԸ ,ԵՐԿԱՐՈՒԹՅՈՒՆԸ,Մ. ԽՈՂՈՎԱԿԻ ՆՇԱՆԱԿՈՒՄԸ ՀԱՏԱԿԱԳԾԻ ՎՐԱ ԸՍՏ ՍՏԱՆԴԱՐՏԻ , Մ	10.6	0.2	8.6	6.8	6.8	13.6	10.6	6.8	6.8	-
ԳՈՐԾԱՐԿՈՂ ԱՊԱՐԱՏ	ՆՇԱՆԱԿՈՒՄԸ ՏԵՍԱԿԸ Iգործ. Ա, ԽԶԻՉ ՋԵՐՄԱՅԻՆ ՌԵԼԵՅԻ ԴՐՎԱԾՔ, Ա	-	-	-	-	-	-	-	-	-	-
ՀԱՂՈՐԴԱԳԾԻ ԱԿԱՆԻՆԸ ԵՒ ՏԵՍԱԿԸ	ՑԱՆՑԻ ՀԱՏՎԱԾԻ ՆՇԱՆԱԿՈՒՄԸ ,ԵՐԿԱՐՈՒԹՅՈՒՆԸ,Մ. ԽՈՂՈՎԱԿԻ ՆՇԱՆԱԿՈՒՄԸ ՀԱՏԱԿԱԳԾԻ ՎՐԱ ԸՍՏ ՍՏԱՆԴԱՐՏԻ , Մ	Ëáõë³ïáñáõÃÛ³Ý ó³Ýó	¾Ù³ïáõ³ó¦áÝ	Ëáõë³ïáñáõÃÛ³Ý ó³Ýó	÷³ñ³¹ïÝ»ñ	÷³ñ³¹ïÝ»ñ	÷³ñ³¹ïÝ»ñ	÷³ñ³¹ïÝ»ñ	÷³ñ³¹ïÝ»ñ	÷³ñ³¹ïÝ»ñ	ª³Ñáõëï³ÛÇÝ
ԷԼԵԿՏՐԱՍՊԱՌԱԶ	ՊԱՅՄԱՆԱԿԱՆ ՊԱՏԿԵՐՈՒՄԸ	ППВг - 3х2.5 մմ²	ППВг - 3х2.5 մմ²	ППВг - 3х2.5 մմ²	ППВг - 3х4 մմ²	ППВг - 3х2.5 մմ²	ППВг - 3х4 մմ²	ППВг - 3х2.5 մմ²	ППВг - 3х4 մմ²	ППВг - 3х2.5 մմ²	Պահուստային
	ՀԱՄԱՐ ԸՍՏ ՀԱՏԱԿԱԳԾԻ										
	ՏԵՍԱԿԸ										
	Pհաշվ. կՎտ										
	ՀՈՍԱՆՔ Ա Iհաշվ. Ա										
	ՀՈՍԱՆՔ Ա Iգործ. Ա										
	ԱՆՎԱՆՈՒՄ										

ՏՆՕՐԵՆ	Թ. ԳԱՓՈՅԱՆ		ՀՀ Արարատի մարզային վարչության Մասիսի ոստիկանական բաժանմունքի վարչական շենքի վերակառուցման		
Ն. Գ.Ճ.	Հ. ԳԱՍՊԱՐՅԱՆ				
ՆԱԽԼԳՇԵՑ	Ա. ՄԱԿՈՒՆՑ		Ինժեներական մաս	Փուլ	Թերթ	Թերթեր
				ԷՆ	էլ-4	9
			ՀՈՍԱՆՔԱՅԻՆ ՍՈՆՏԱԺԱՅԻՆ ՍԽԵՄԱ (Լ4-1,Լ4-2 ԼՈՒՍԱՎՈՐՈՒԹՅԱՆ ՎԱՀԱՆԱԿՆԵՐ)	«ԹԻՎ 28 ՇՄՇ» ԲԲԸ ՊԼ 12736	

A3

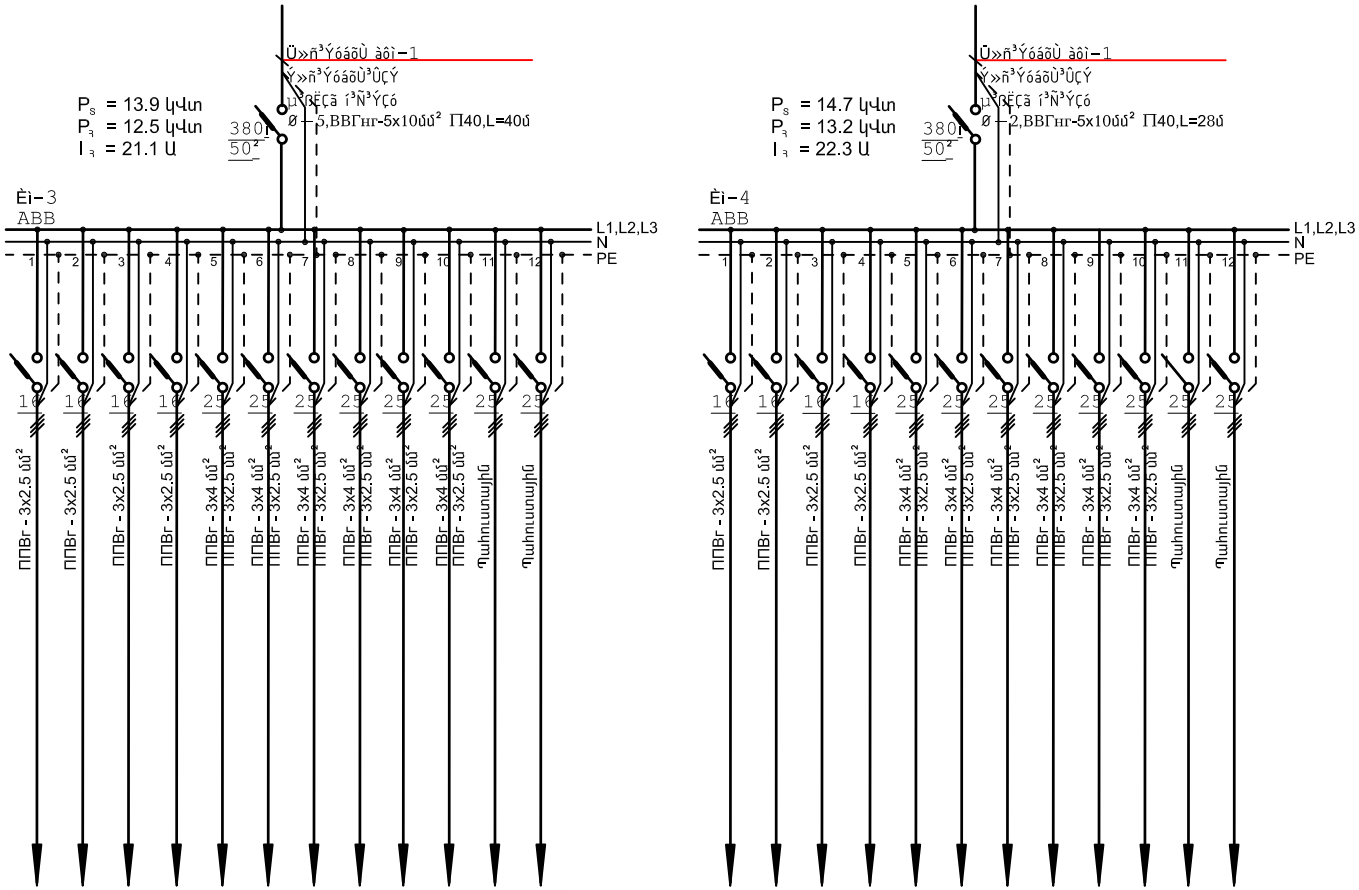

-	-	-	-	-	-	-	-	-	-	-	-	-
-	-	-	-	-	-	-	-	-	-	-	-	-
1.5	0.05	1.5	1.8	1.5	1.5	1.5	1.5	1.5	1.5	-	-	-
8.1	0.2	8.1	9.6	6.8	6.8	6.8	6.8	6.8	6.8	-	-	-
-	-	-	-	-	-	-	-	-	-	-	-	-
Էáõë³ïáñáõÃÛ³Ý ó³Ýó	¾Ã³ïáõ³ó¿áÝ Éáõë³ïáñáõÃÛ³Ý ó³Ýó	Էáõë³ïáñáõÃÛ³Ý ó³Ýó	Էáõë³ïáñáõÃÛ³Ý ó³Ýó	ÍÇñ³ïÝ»ñ	ÍÇñ³ïÝ»ñ	ÍÇñ³ïÝ»ñ	ÍÇñ³ïÝ»ñ	ÍÇñ³ïÝ»ñ	ÍÇñ³ïÝ»ñ	ª³Ñáõëï³ÛÇÝ	ª³Ñáõëï³ÛÇÝ

-	-	-	-	-	-	-	-	-	-	-	-	-
-	-	-	-	-	-	-	-	-	-	-	-	-
1.8	0.05	1.8	2.0	1.5	1.5	1.5	1.5	1.5	1.5	-	-	-
9.6	0.2	9.6	10.6	6.8	6.8	6.8	6.8	6.8	6.8	-	-	-
-	-	-	-	-	-	-	-	-	-	-	-	-
Էáõë³ïáñáõÃÛ³Ý ó³Ýó	¾Ã³ïáõ³ó¿áÝ Éáõë³ïáñáõÃÛ³Ý ó³Ýó	Էáõë³ïáñáõÃÛ³Ý ó³Ýó	Էáõë³ïáñáõÃÛ³Ý ó³Ýó	ÍÇñ³ïÝ»ñ	ÍÇñ³ïÝ»ñ	ÍÇñ³ïÝ»ñ	ÍÇñ³ïÝ»ñ	ÍÇñ³ïÝ»ñ	ÍÇñ³ïÝ»ñ	ª³Ñáõëï³ÛÇÝ	ª³Ñáõëï³ÛÇÝ

ՍՆՈՂ ՑԱՆՑԻ ՏՎՅԱԼՆԵՐ	
ՀԱՂՈՐԴԱԳԻԾԻՉ ԲԱՇԽԻՉ ՎԱՀԱՆ	ՄՈՒՏՔԻ ԱՊԱՐԱՏԻ ՏԵՍԱԿԸ $I_{ն}$ Ա , ԽԶԻՉ Ա
	ՆՇԱՆԱԿՈՒՄԸ,ՏԵՍԱԿԸ, ԼԱՐՈՒՄԸ $P_{տեղ.}$ կՎտ, $I_{հաշվ.}$Ա
ԵԼՔԻ ԱՊԱՐԱՏ	ՏԵՍԱԿԸ $I_{ցոմ.}$ Ա, ԽԶԻՉ ԿԱՄ ՀԱԼՈՒՆ ՆԵՐԴԻՐ,Ա
ՀԱՂՈՐԴԱԳԾԻ ՍԱԿԻՐԸ ԵՒ ՏԵՍԱԿԸ	ՑԱՆՑԻ ՀԱՏՎԱԾԻ ՆՇԱՆԱԿՈՒՄԸ ,ԵՐԿԱՐՈՒԹՅՈՒՆԸ,Մ. ԽՈՂՈՎԱԿԻ ՆՇԱՆԱԿՈՒՄԸ ՀԱՏԱԿԱԳԾԻ ՎՐԱ ԸՍՏ ՍՏԱՆԴԱՐՏԻ , Մ
ԳՈՐԾԱՐԿՈՂ ԱՊԱՐԱՏ	ՆՇԱՆԱԿՈՒՄԸ ՏԵՍԱԿԸ I Ա, ԽԶԻՉ ՋԵՐՄԱՅԻՆ ՌԵԼԵՅԻ ԴՐՎԱԾՔ, Ա
ՀԱՂՈՐԴԱԳԾԻ ՍԱԿԻՐԸ ԵՒ ՏԵՍԱԿԸ	ՑԱՆՑԻ ՀԱՏՎԱԾԻ ՆՇԱՆԱԿՈՒՄԸ ,ԵՐԿԱՐՈՒԹՅՈՒՆԸ,Մ. ԽՈՂՈՎԱԿԻ ՆՇԱՆԱԿՈՒՄԸ ՀԱՏԱԿԱԳԾԻ ՎՐԱ ԸՍՏ ՍՏԱՆԴԱՐՏԻ , Մ
ԷԼԵԿՏՐԱՍՊԱՌԻՉ	ՊԱՅՄԱՆԱԿԱՆ ՊԱՏԿԵՐՈՒՄԸ
	ՀԱՄԱՐ ԸՍՏ ՀԱՏԱԿԱԳԾԻ
	ՏԵՍԱԿԸ
	$P_{հաշվ.}$ կՎտ
	ՀՈՍԱՆՔԱ $I_{հաշվ.}$ Ա
	ՀՈՍԱՆՔԱ $I_{գործ.}$ Ա
	ԱՆՎԱՆՈՒՄ

ՏՆՕՐԵՆ	Թ. ԳԱՓՈՅԱՆ		ՀՀ Արարատի մարզային վարչության Մասիսի ոստիկանական բաժանմունքի վարչական շենքի վերակառուցման		
Ն. Գ.Ճ.	Հ. ԳԱՍՊԱՐՅԱՆ				
ՆԱԽԼԳՇԵՑ	Ա. ՄԱԿՈՒՆՑ		Ինժեներական մաս	Փուլ	Թերթ	Թերթեր
				ԷՆ	էլ-5	9
			ՀԱՇՎԱՐԿԱՅԻՆ ՍՈՆՏԱԺԱՅԻՆ ՍԽԵՄԱ (Լ4-3,Լ4-4 ԼՈՒՍԱՎՈՐՈՒԹՅԱՆ ՎԱՀԱՆԱԿՆԵՐ)	«ԹԻՎ 28 ՇՄՇ» ԲԲԸ ՊԼ. 12736	

A3

ՍՆՈՂ ՑԱՆՑԻ ՏՎՅԱԼՆԵՐ		
ՀԱՂՈՐԴԱՓԹԻԹԻՆ ԲԱՇԽԻՉ ՍԱՐՔ	ՄՈՒՏՔԻ ԱՊԱՐԱՏԻ ՏԵՍԱԿԸ	I ն Ա , ԽԶԻՉ Ա
	ՆՇԱՆԱԿՈՒՄԸ,ՏԵՍԱԿԸ, ԼԱՐՈՒՄԸ	$P_{տեղ.}$ կՎտ, $I_{հաշվ.}$Ա
ԵԼՔԻ ԱՊԱՐԱՏ	ՏԵՍԱԿԸ $I_{նոմ.}$ Ա, ԽԶԻՉ ԿԱՄ ՀԱԼՈՒՆ ՆԵՐԴԻՐ,Ա	
ՀԱՂՈՐԴԱԳԾԻ ՄԱԿՆԻՇԸ ԵՒ ՏԵՍԱԿԸ	ՑԱՆՑԻ ՀԱՏՎԱԾԻ ՆՇԱՆԱԿՈՒՄԸ ,ԵՐԿԱՐՈՒԹՅՈՒՆԸ,Մ. ԽՈՂՈՎԱԿԻ ՆՇԱՆԱԿՈՒՄԸ ՀԱՏԱԿԱԳԾԻ ՎՐԱ ԸՍՏ ՍՏԱՆԴԱՐՏԻ , Մ	
ԳՐՈՇԱՐԿՈՂ ԱՊԱՐԱՏ	ՆՇԱՆԱԿՈՒՄԸ ՏԵՍԱԿԸ I Ա, ԽԶԻՉ ՋԵՐՄԱՅԻՆ ՌԵԼԵՅԻ ԴՐՎԱԾՔ, Ա	
ՀԱՂՈՐԴԱԳԾԻ ՄԱԿՆԻՇԸ ԵՒ ՏԵՍԱԿԸ	ՑԱՆՑԻ ՀԱՏՎԱԾԻ ՆՇԱՆԱԿՈՒՄԸ ,ԵՐԿԱՐՈՒԹՅՈՒՆԸ,Մ. ԽՈՂՈՎԱԿԻ ՆՇԱՆԱԿՈՒՄԸ ՀԱՏԱԿԱԳԾԻ ՎՐԱ ԸՍՏ ՍՏԱՆԴԱՐՏԻ , Մ	
ԷԼԵԿՏՐԱՍՊԱՌԱՅՈՒՄ	ՊԱՅՄԱՆԱԿԱՆ ՊԱՏԿԵՐՈՒՄԸ	
	ՀԱՄԱՐ ԸՍՏ ՀԱՏԱԿԱԳԾԻ	
	ՏԵՍԱԿԸ	
	$P_{հաշվ.}$ կՎտ	
	ՀՈՍԱՆՔ Ա	$I_{հաշվ.}$ Ա
		$I_{գործ.}$ Ա
	ԱՆՎԱՆՈՒՄ	

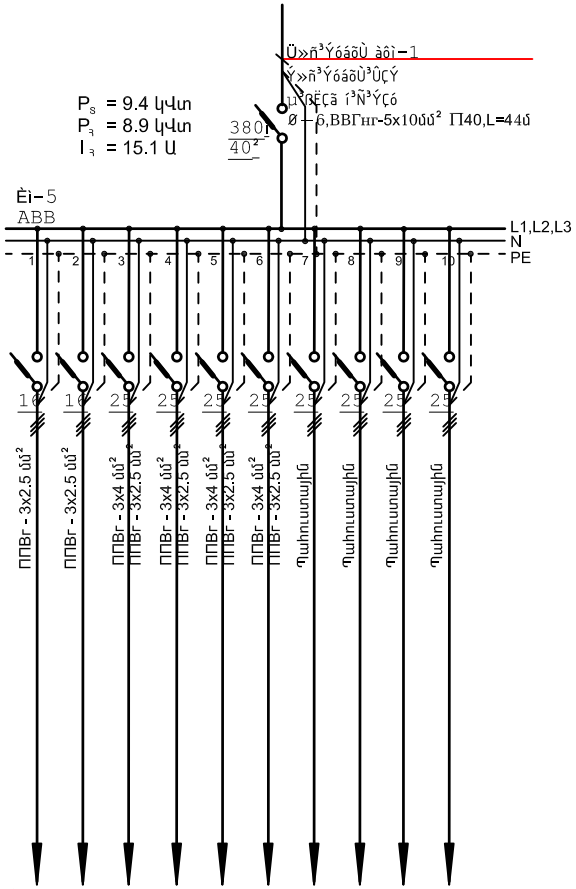

-	-	-	-	-	-	-	-	-	-
-	-	-	-	-	-	-	-	-	-
1.4	2.0	1.5	1.5	1.5	1.5	-	-	-	-
7.5	10.7	6.8	6.8	6.8	6.8	-	-	-	-
-	-	-	-	-	-	-	-	-	-
Ëáõë³ïáñáõÃÛ³Ý ó³Ýóó	Ëáõë³ïáñáõÃÛ³Ý ó³Ýóó	ï³ñ³ï³Ýï»ñ	ï³ñ³ï³Ýï»ñ	ï³ñ³ï³Ýï»ñ	ï³ñ³ï³Ýï»ñ	ä³Ñáõëï³ÛÇÝ	ä³Ñáõëï³ÛÇÝ	ä³Ñáõëï³ÛÇÝ	ä³Ñáõëï³ÛÇÝ

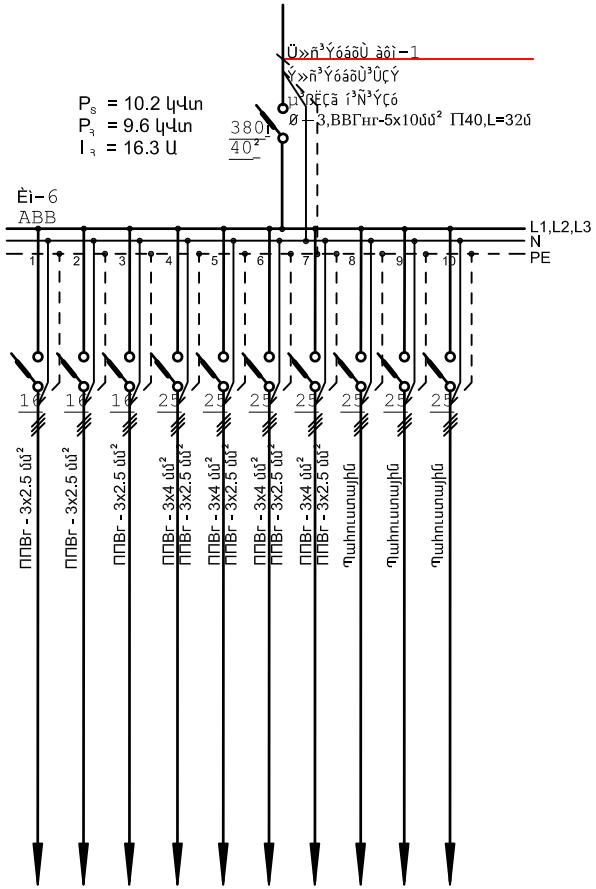

-	-	-	-	-	-	-	-	-	-
-	-	-	-	-	-	-	-	-	-
2.5	0.05	1.6	1.5	1.5	1.5	1.5	-	-	-
13.3	0.2	8.6	6.8	6.8	6.8	6.8	-	-	-
-	-	-	-	-	-	-	-	-	-
Ëáõë³ïáñáõÃÛ³Ý ó³Ýóó	¾Ï³ïáõ³óçáÝ Ëáõë³ïáñáõÃÛ³Ý ó³Ýóó	Ëáõë³ïáñáõÃÛ³Ý ó³Ýóó	ï³ñ³ï³Ýï»ñ	ï³ñ³ï³Ýï»ñ	ï³ñ³ï³Ýï»ñ	ï³ñ³ï³Ýï»ñ	ä³Ñáõëï³ÛÇÝ	ä³Ñáõëï³ÛÇÝ	ä³Ñáõëï³ÛÇÝ

ՏԵՍՐԵՆ	Թ. ԳԱՎՈՅԱՆ		ՀՀ Արարատի մարզային վարչության Մասիսի ոստիկանական բաժանմունքի վարչական շենքի վերակառուցման		
Ն. Գ.Ճ.	Հ. ԳԱՍՊԱՐՅԱՆ				
ՆԱԽԱԳԾԵՑ	Ա. ՄԱԿՈՒՑ		ինժեներական մաս	Փուլ	Թերթ	Թերթեր
				ԱՆ	էլ-6	9
			ՀՀԾ-ԱՄՐԿԱՅԻՆ ՄՈՆՏԱԺԱՅԻՆ ՍԻՍԵՄԱ (ԼԿ-5,ԼԿ-6 ԼՈՒՍԱՎՈՐՈՒԹՅԱՆ ՎԱՀԱՆԱԿՆԵՐ)	«ԹԻՎ 28 ՇՄԾ» ԲԲԸ ՊԼ. 12736	

A3

ԱՌԱՋԻՆ ՀԱՐԿԻ ՀԱՏԱԿԱԳԻԾ Մ 1:100
(ՄԱԿՆԻՇԱՎՈՐՈՒՄ)

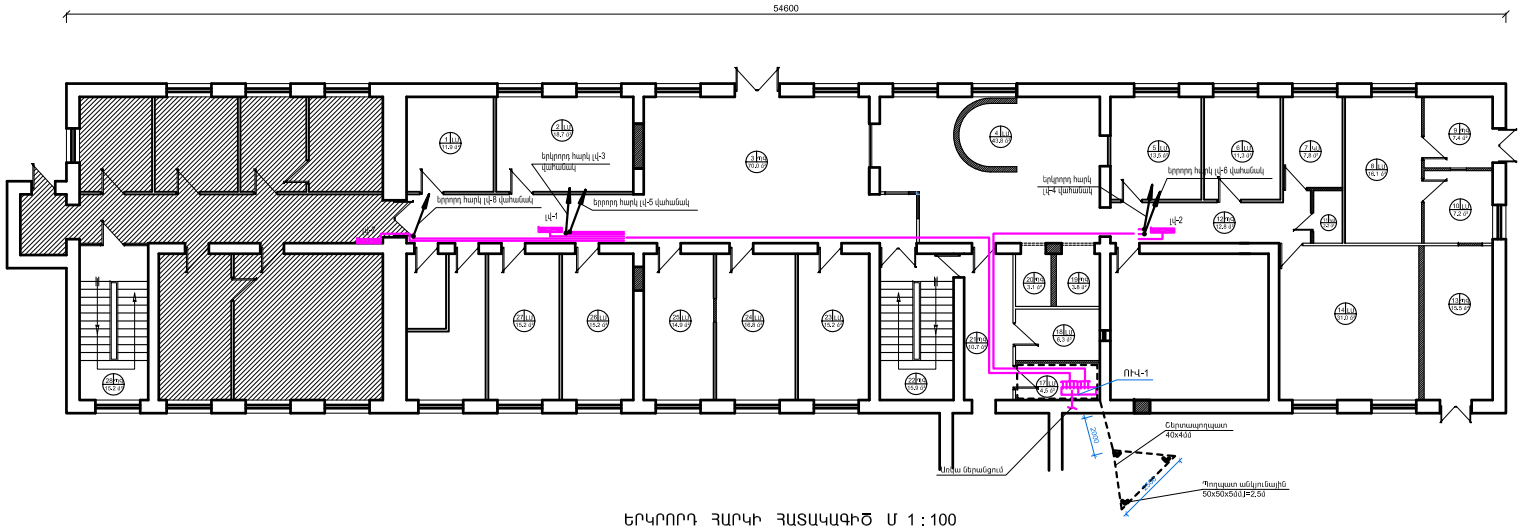

ԵՐԿՐՈՐԴ ՀԱՐԿԻ ՀԱՏԱԿԱԳԻԾ Մ 1:100
(ՄԱԿՆԻՇԱՎՈՐՈՒՄ)

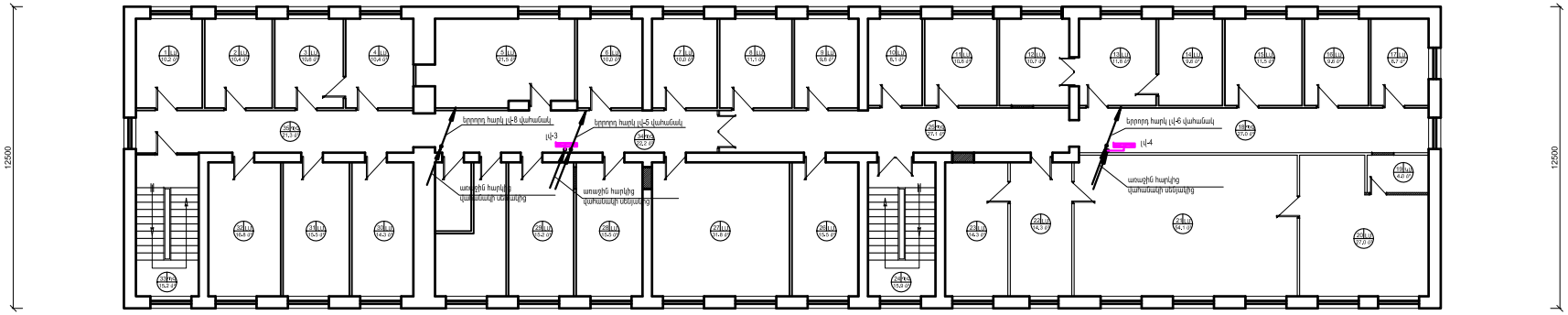

ԵՐՐՈՐԴ ՀԱՐԿԻ ՀԱՏԱԿԱԳԻԾ Մ 1:100
(ՄԱԿՆԻՇԱՎՈՐՈՒՄ)

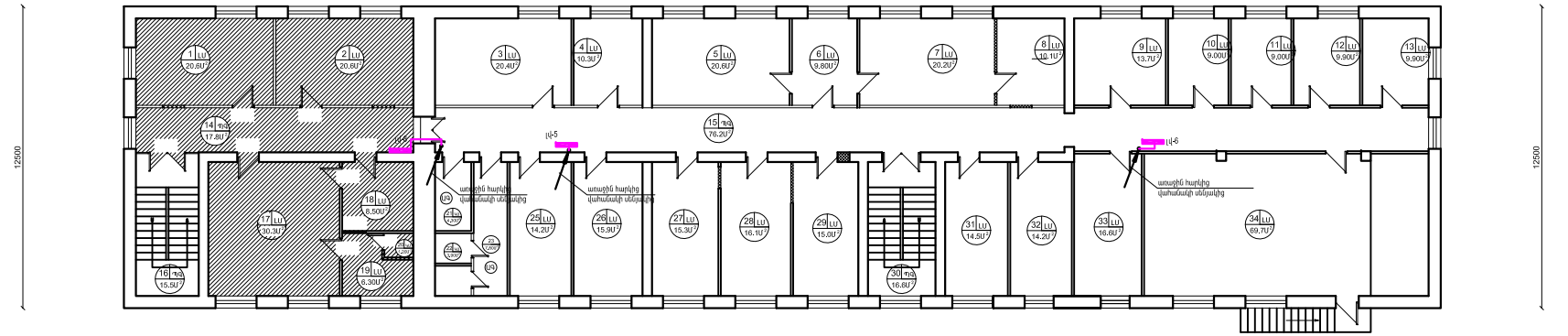

Ս.ՍՈՒՆԵՆ	Ի. ԳԱԼՈՒՍՏՅԱՆ		ՀՀ Լոռվա մարզի Ստեփանավան համայնքի շտեմարանի վերակառուցում
Ա. Գ.Գ.	Հ. ԳԱԼՈՒՍՏՅԱՆ		
ՏԵՍԱԽՈՒՄԲ	Ս. ՄԻՍԻՐՅԱՆ		Իրմանկական մաս
			Փուլ / Թերթ / Թերթեր
			ՏՆ. / 1-2 / 9
			ԷԼԵԿՏՐԱՅԻՆ ՍԱՐՔԱՎՈՐՈՒՄՆԵՐ: ԱՌԱՋԻՆ ԵՎ ԵՐԿՐՈՐԴ ՀԱՐԿԵՐԻ ՀԱՏԱԿԱԳԾԵՐ Մ1:100
			«ՔԻՄԵՔ 28 ՍՊԸ» ԲԲԸ ՊԵՏ. 12736

ԱՌԱՋԻՆ ՀԱՐԿԻ ՀԱՏԱԿԱԳԻԾ Մ 1:100
(ՄԱԿԵՐԵՍԱՎՈՐՈՒՄ)

ԱԼԵՔՍԱՆԴՐՅԻՆ ԲԱԺԻՆ ՎԵՐԱԼՈՐՈԳԱԾ Է
ԷԼԵԿՏՐԱԿԱԼՈՒԹՅՈՒՆԸ ԱՐԿԱԾ Է

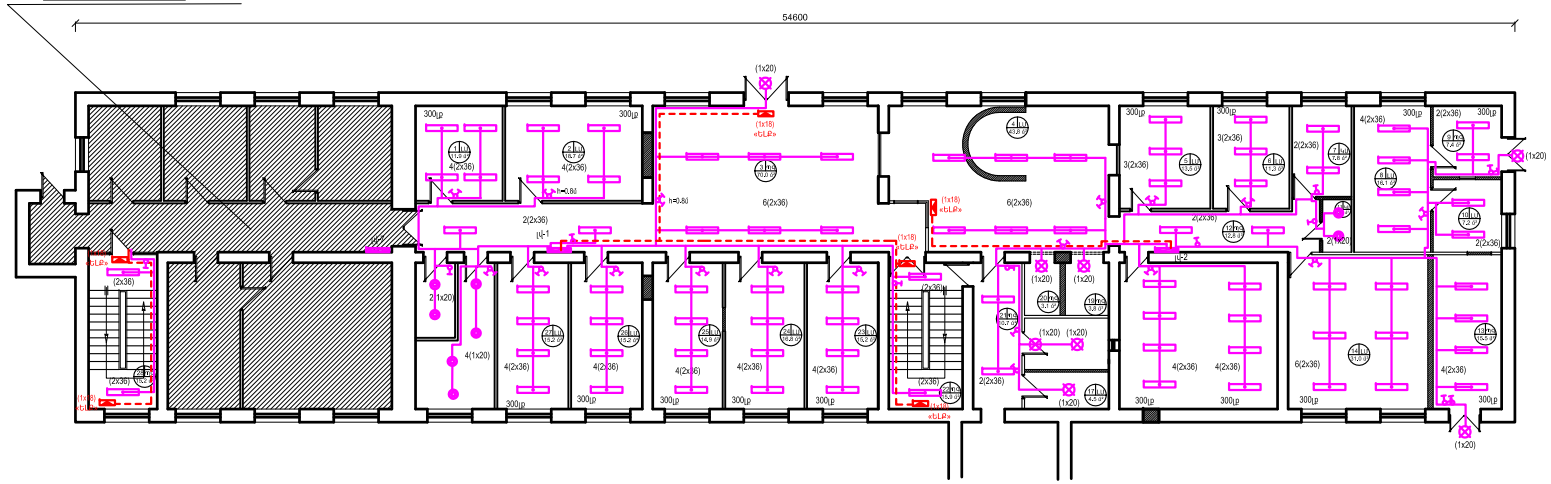

ԵՐԿՐՈՐԴ ՀԱՐԿԻ ՀԱՏԱԿԱԳԻԾ Մ 1:100
(ՄԱԿԵՐԵՍԱՎՈՐՈՒՄ)

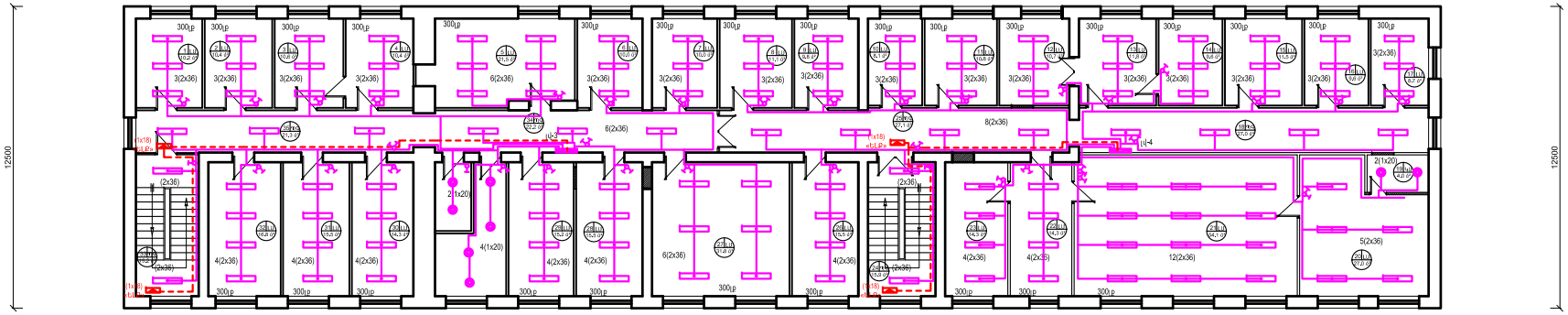

ԵՐՐՈՐԴ ՀԱՐԿԻ ՀԱՏԱԿԱԳԻԾ Մ 1:100
(ՄԱԿԵՐԵՍԱՎՈՐՈՒՄ)

ՂԱՍԱԽԱՆՈՒԹՅՈՒՆ

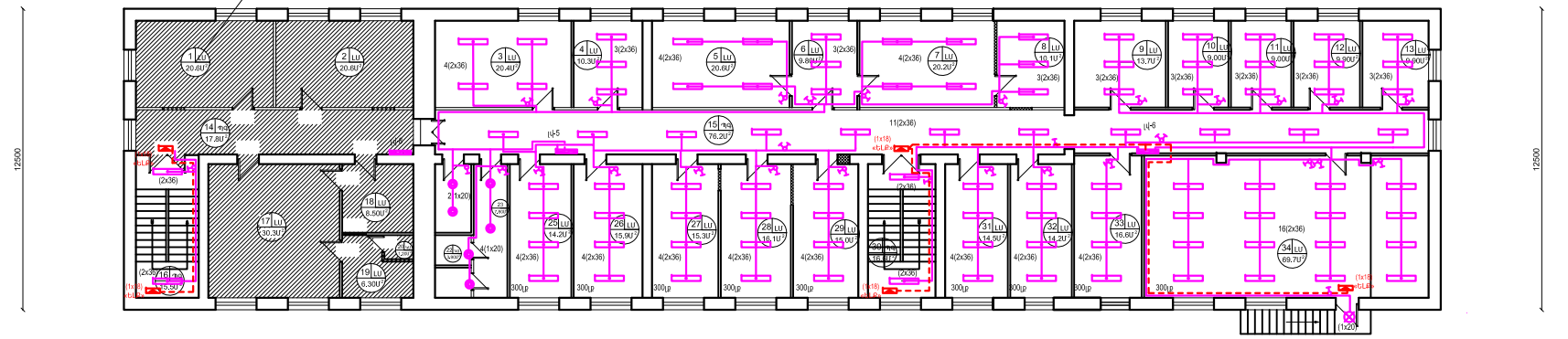

Տ.ՄԱՐՏ.	Թ. ԳԱԼԱՍՅԱՆ		ՀՀ Լոռվայի մարզային վարչության Վանաձորի ոստիկանության շտաբային շենքի վերակառուցում		
Ն. Գ.Գ.	Հ. ԳԱՍՊԱՐՅԱՆ				
ՀԱՅԱՍՏԱՆԻ	Ս. ՄԻՍԻՐԽԱՆ		Իրմանկարակալ	Փուլ	Թերթեր	Թերթերի
				ԱՐ.	ԱՀ	9
			ԱՆՀԱՏԱԿԱՆ ԿՈՆՍՈՐՏԻՈՒՄ ԳՈՐԾԻՆ ԷԼԵԿՏՐԻՆ ՏԵՂԱԿԱՆՔՆԵՐ ՊԱՇՏԱԿԱՆԵՐԻ ՍԽԵՄԱ	«ՔՈՒԼ 28 ՍԱՐ» ԲԲՄԸ ՊԼ 12736	

ԱՌԱՋԻՆ ՀԱՐԿԻ ՀԱՏԱԿԱԳԻԾ Մ 1 : 100
(ՄԱԿՆԻՇԱՎՈՐՈՒՄ)

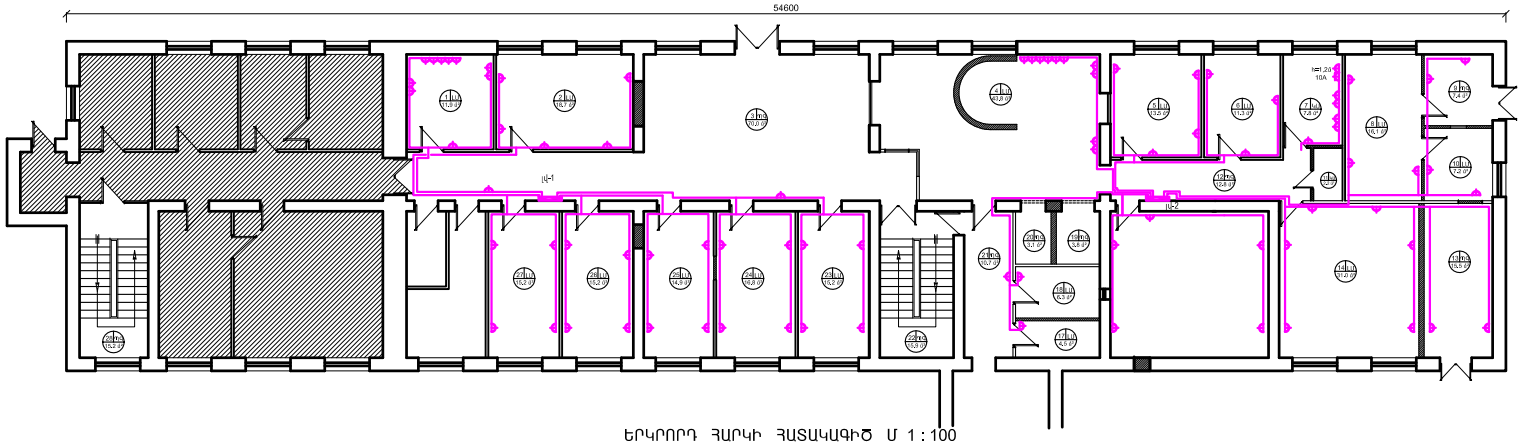

ԵՐԿՐՈՐԴ ՀԱՐԿԻ ՀԱՏԱԿԱԳԻԾ Մ 1 : 100
(ՄԱԿՆԻՇԱՎՈՐՈՒՄ)

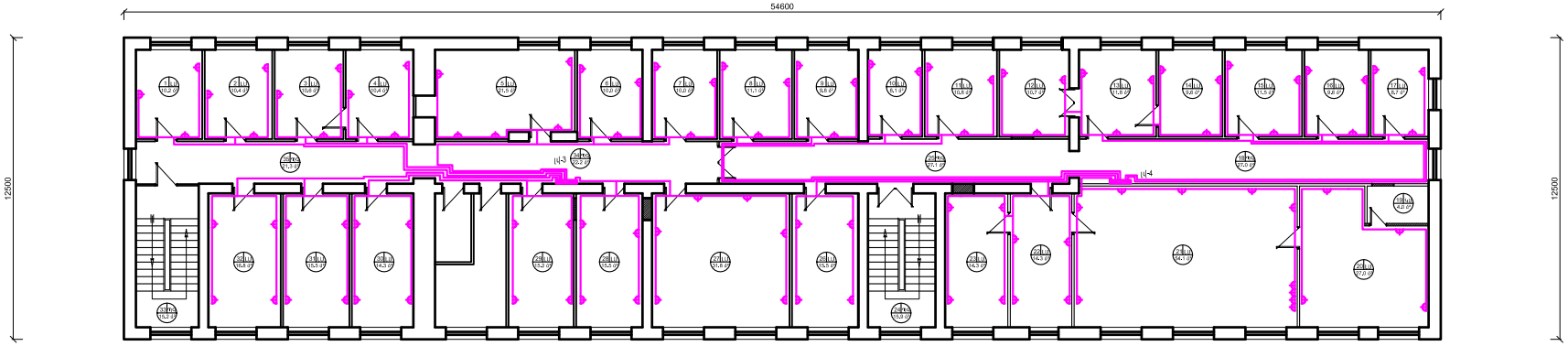

ԵՐՐՈՐԴ ՀԱՐԿԻ ՀԱՏԱԿԱԳԻԾ Մ 1 : 100
(ՄԱԿՆԻՇԱՎՈՐՈՒՄ)

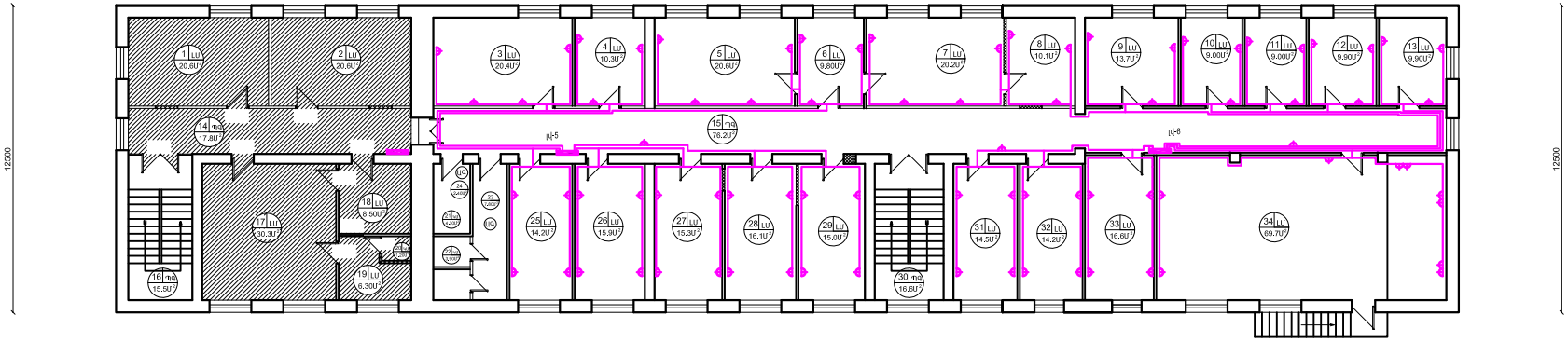

Տ.ՄԵՐՈՒ.	Թ. ԳԱԼԱՍՅԱՆ		ՀՀ Լոռվայի մարզային կարգապահ մասնագիտական դպրոցի ուսանողական շինության վերակառուցում		
Ն. Գ.Գ.	Հ. ԳԱՍՊԱՐՅԱՆ				
ՀԱՅԱՐԱՐՈՒԹ.	Ս. ՄԱՍԻՍՅԱՆ		Իմիմնական մաս	Փուլ	Փաթեթ	Փաթեթ
				ՏՐ.	ԱՀ	9
			ՀԱՅԱՍՏԱՆԻ ՃԱՐՏԱՐԱՊԵՏԱԿԱՆ ԱՌԱՋՆԱԿԱՆ ԿՈՄԻՏԵ ՊԵՏԱԿԱՆ ԿԱՌԱՎԱՐՄԱՆ ԿԵՆՏՐՈՆ	«ՔԻՆԵՔ 28 ՍՍՓԸ» ԲԲՄԸ ՊԵՏ. 12736	

ՀԻՄՆԱԿԱՆ ՀԱՊ ԼՐԱԿԱԶՄԻ ԱՇԽԱՏԱՆՔԱՅԻՆ ԳԾԱԳՐԵՐԻ ԱՄՓՈՓԱԳԻՐ

ԹԵՐԹ	ԱՆՎԱՆՈՒՄ	ԾԱՆՈԹՈՒԹՅՈՒՆ
1	Հրդեհային ազդանշանում: Պահպանություն: Ընդհանուր տվյալներ: Մոնտաժային սխեմա	
2	Հրդեհային ազդանշանում: Պահպանություն: Առաջին և երկրորդ հարկերի հատակագծեր Մ 1:100	
3	Հրդեհային ազդանշանում: Պահպանություն: Երրորդ հարկի հատակագծեր Մ 1:100	

ՎԿԱՅԱԿՈՉՎԱԾ ՓԱՍՏԱԹՂԹԵՐԻ ԱՄՓՈՓԱԳԻՐ

ՆՇԱՆԱԿՈՒՄ	ԱՆՎԱՆՈՒՄ	ԾԱՆՈԹՈՒԹՅՈՒՆ
ՀՀՇՆ II 8.04.02-2005	Շենքերի և շինությունների հրդեհային ավտոմատիկա	

ՀՐԴԵՀԱՅԻՆ ԱԶԴԱՆՇԱՆՈՒՄ և ՊԱՀՊԱՆՈՒԹՅՈՒՆ ՍԱՐՔԱՎՈՐՈՒՄՆԵՐԻ ԱՆՎԱՆԱՑՈՒՑԱԿ ՆԱԽԱՏԵՍՎԱԾ ՏԵՂԱԴՐՈՒՄՈՎ

NN	ԱՆՎԱՆՈՒՄ	ՄԱԿՆԻՇ	ՉԱՓՄԱՆ ՄԻԱՎՈՐ	ՔԱՆԱԿ
1	2	3	4	5
1	20 Մուտքանի հսկիչ պանել LSD ստեղնաշարով		լրակազմ	1
2	Ավտոնոմ սնուցման բլոկ, ակումուլյատորով 12Վ,30Ա		հատ	1
3	Լույսաձայնային ազդասարք,սիրենա		լրակազմ	3
4	Հրդեհային ձեռքի ազդասարք		լրակազմ	7
5	Հրդեհային ջերմային ազդասարք		լրակազմ	2
6	Հրդեհային ծխային ազդասարք		լրակազմ	157
7	Դռների և պատուհանների բացման կոմբինացված տվիչ		հատ	8
8	Շարժման ինֆրակարմիր տվիչ		հատ	5
9	Ծրագրային ապահովում		հատ	1
10	Հաղորդալար, պղնձե ջիղերով, մեկուսացված, հատվածքը 3x1,5մմ^2	ՊՊԲԳ	մ	3
11	Մալուխ	CV4U	մ	960
12	Պոլիէթիլենային զսպանակախողովակ Ø15		մ	960
13	Ամրակապման ճարմանդ		հատ	2400
14	Միջնորմի մեջ անցքի բացում և փակում		տեղ	60
15	500մմ հաստության պատի մեջ անցքի բացում և փակում		տեղ	6
16	Միջհարկային ծածկի մեջ անցքի բացում և փակում		տեղ	8
17	Ակոսների բացում և փակում		մ	800

ՄՈՆՏԱԺԱՅԻՆ ՍԽԵՄԱ

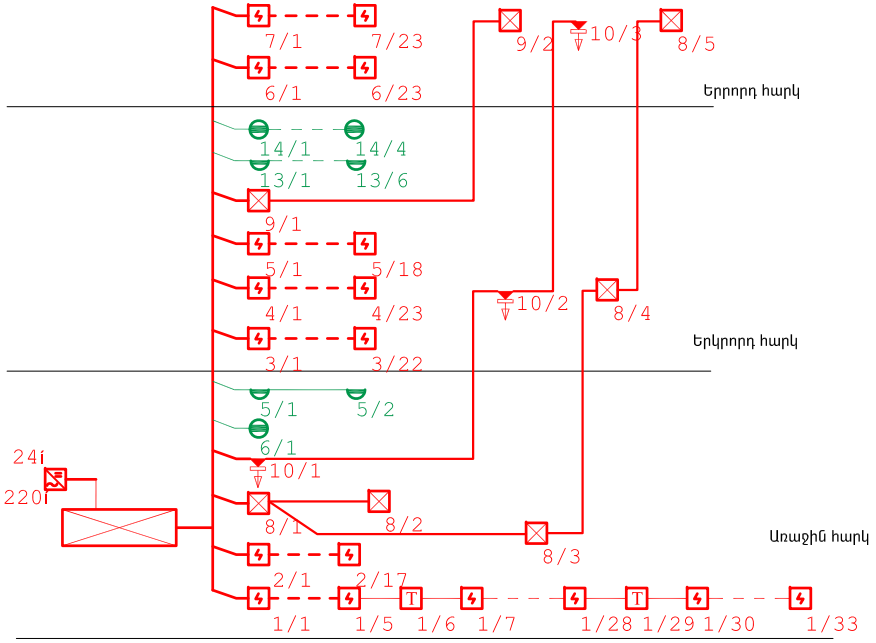

ԸՆԴՀԱՆՈՒՐ ՏՎՅԱԼՆԵՐ

Հրդեհային ազդանշանում և պահպանություն բաժնի աշխատանքային գծագրերը մշակված են համապատասխան նախագծային առաջադրանքի և ՃԼ գծագրերի հիման վրա: Նախագծում իրականացվում է հրդեհային ավտոմատ ազդանշանում և պահպանություն հսկիչ պանելի միջոցով: Շենքի ներսում, հրդեհի հայտնաբերման և ահազանգման համար նախատեսված են հրդեհային ծխային, ջերմային, ձեռքի և լույսաձայնային ազդասարքեր: Պահպանության համակարգը ապահովվում է հատակագծի վրա նշված հատվածներում դռների և պատուհանների վրա տեղադրված բացման տտտվիչներով և առաստաղին տեղակայված շարժման տվիչներով: Ձեռքի ազդասարքերի տեղադրման բարձրությունը հատակից 1.5մ - է:

Որպես ընդունիչ կայան օգտագործված է 20 մուտքանի թվային հասցեավորման հսկիչ պանել, LSD ստեղնաշարով, ավտոմատ սնուցման բլոկով, ակումուլյատորով: Հրդեհի ազդանշանի կամ տագնապի դեպքում կենտրոնական վահանակի օգնությամբ կարելի է ճշտել, թե որ պահպանվող գոնայում է տագնապ: Պանելի սնուցումը իրականացվում է ՊՊԲՎ մակնիշի հաղորդալարով, լուսավորության ցանցի վարդակից: Հրդեհային համակարգի ազդասարքերը տեղադրվում են պաշտպանվող սենյակի առաստաղի վրա, ինչպես նաև պատերին: Պահպանության սարքերը տեղադրվում են դռների և պատուհանների վրա: Հրդեհային ազդանշանման և պահպանության ցանցը իրականացված է CV4U մակնիշի մալուխով, պոլիէթիլենային էլեկտրատեխնիկական գոֆրե խողովակի միջով, պատերի և առաստաղի վրայով, թաքնված սվաղի շերտի տակ:

Սպասարկող անձնակազմին էլեկտրական հոսանքից պաշտպանելու համար նախատեսվում է հսկիչ պանելի հողակցումը:

ՊԱՅՄԱՆԱԿԱՆ ՆՇԱՆՆԵՐ

- Հսկիչ պանել
- Հրդեհային ծխային ազդասարք
- Հրդեհային ջերմային ազդասարք
- Հրդեհային ձեռքի ազդասարք
- Լույսաձայնային ազդասարք,սիրենա
- 6/1 Շարժման ինֆրակարմիր տվիչ
- 5/1 Պատուհանների և դռների բացման տվիչ

ՏՆՕՐԵՆ	Թ. ԳԱՓՈՅԱՆ		ՀՀ Արարատի մարզային վարչության Մասիսի ոստիկանական բաժանմունքի վարչական շենքի վերակառուցման		
Ն. Գ.Ճ.	Հ. ԳԱՍՊԱՐՅԱՆ				
ՆԱԽԱԳԾԵՑ	Ա. ՄԱԿՈՒՆՑ		ինժեներական մաս	Փուլ	Թերթ	Թերթեր
				ԼՌ	ՀԱ-1	2
			Հրդեհային ազդանշանում: Պահպանություն: Ընդհանուր տվյալներ: Մոնտաժային սխեմա	«ԹԻՎ 28 ՇՄՇ» ԲԲԸ ՊԼ 12736		

A3

ՍԼՅՈՒՍԱՐԱՅԻՆ ԲԼՈԿԻՆ ՎԵՐԱԿԱՌՈՒՑՎԱԾ Է
ԷԼԵԿՏՐԱԿԱՆՈՒԹՅՈՒՆԸ ԱՐՎԱԾ Է.

ԱՌԱՋԻՆ ՀԱՐԿԻ ՀԱՏԱԿԱԳԻԾ Մ 1:100
(ՄԱԿՆԻՇԱՎՈՐՈՒՄ)

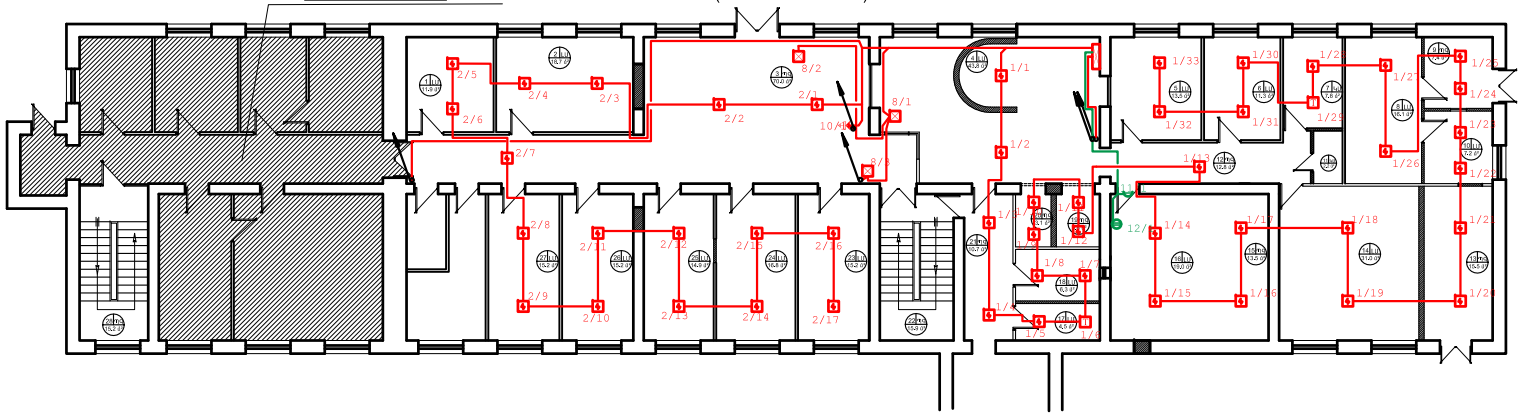

ԵՐԿՐՈՐԴ ՀԱՐԿԻ ՀԱՏԱԿԱԳԻԾ Մ 1:100
(ՄԱԿՆԻՇԱՎՈՐՈՒՄ)

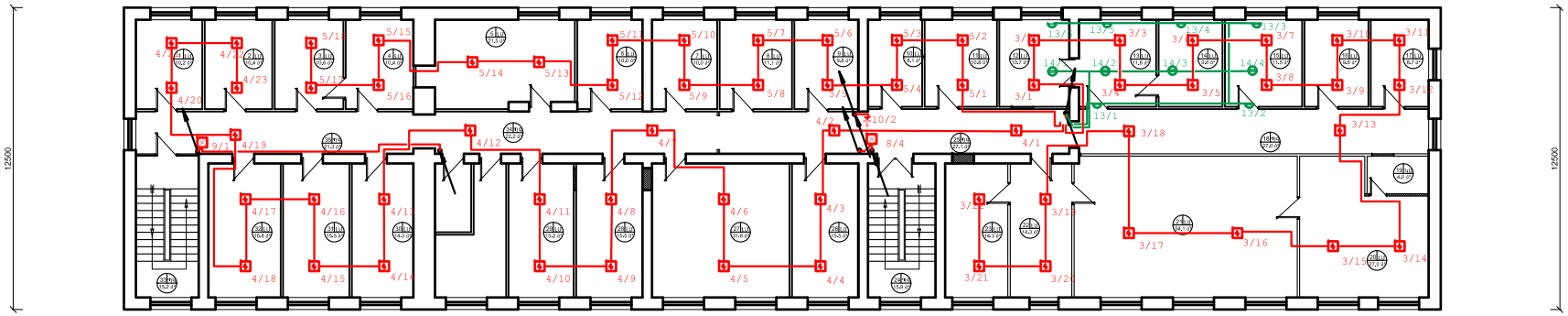

ԵՐՐՈՐԴ ՀԱՐԿԻ ՀԱՏԱԿԱԳԻԾ Մ 1:100
(ՄԱԿՆԻՇԱՎՈՐՈՒՄ)

ՊԱՏԱԽԱՆՈՒԹՅՈՒՆ

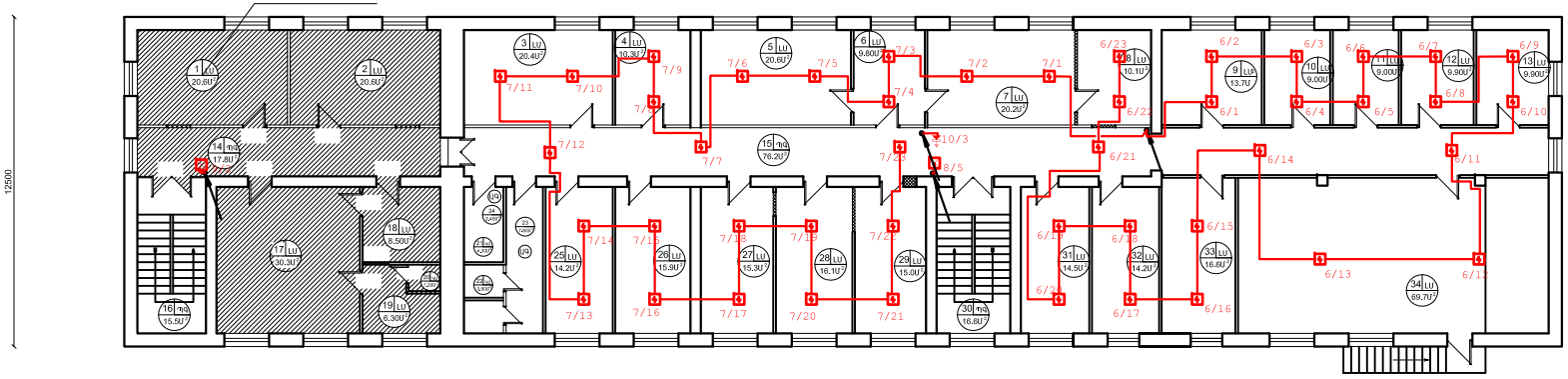

Տ.ՄԱՐՏ.	Թ. ԳԱԼՍՏՅԱՆ		ՀՀ Լոռվայի մարզային վարչական դատարանի շտաբային շենքի վերակառուցում
Ն. Գ.Գ.	Հ. ԳԱՍՊԱՐՅԱՆ		
ՏԵՍԱՐԱՐՈՒՄ	Ս. ՄԻՍԻՐԽԱՆ		Իրմնմնրական
			Փուլ / Թերթ / Թերթեր
			ՏԵ / ՀՀԱ / 2
			Գրասենյակի ատյան/սանմուտ՝ ¶ԱԽԱՍՏՈՒԱԳՐԵ
			Հուպերն և նեղերոց հատակի հատակագիծ Մ 1:100
			«ՔՈՒԼ 28 ՀՍՓ» ԲԲՄԸ
			ՊԵՏ. 12736

ՀԻՄՆԱԿԱՆ Հ ԼՐԱԿԱԶՄԻ ԱՇԽԱՏԱՆՔԱՅԻՆ ԳԾԱԳՐԵՐԻ ԱՄՓՈՓԱԳԻՐ

ԹԵՐԹ	ԱՆՎԱՆՈՒՄ	ԾԱՆՈԹՈՒԹՅՈՒՆ
1	ՀԵՌԱԽՈՍ: ԸՆԴՀԱՆՈՒՐ ՏՎՅԱԼՆԵՐ	
2	ՀԵՌԱԽՈՍ: ԱՌԱՋԻՆ և ԵՐԿՐՈՐԴ ՀԱՐԿԵՐԻ ՀԱՏԱԿԱԳԾԵՐ Մ1:100	
3	ՀԵՌԱԽՈՍ: ԵՐՐՈՐԴ ՀԱՐԿԻ ՀԱՏԱԿԱԳԻԾ Մ1:100	

ՎԿԱՅԱԿՈՉՎԱԾ ՓԱՍՏԱԹՂԹԵՐԻ ԱՄՓՈՓԱԳԻՐ

ՆՇԱՆԱԿՈՒՄ	ԱՆՎԱՆՈՒՄ	ԾԱՆՈԹՈՒԹՅՈՒՆ
ՀՀՇՆ II 84-78 ՄԱՍ I ԳԼՈՒԽ 84	ՎԱՐՉԱԿԱՆ ՇԵՆՔԵՐ: ՆԱԽԱԳԾԱՅԻՆ ՆՈՐՄԱՆԵՐ	

ԸՆԴՀԱՆՈՒՐ ՏՎՅԱԼՆԵՐ

ՀԵՌԱԽՈՍԱՅԻՆ ՑԱՆՑԻ ԱՇԽԱՏԱՆՔԻ ՀԱՄԱՐ ՆԱԽԱՏԵՍՎՈՒՄ Է ՏԵՂԱԴՐԵԼ ԱՎՏՈՄԱՏ ՀԵՌԱԽՈՍԱԿԱՅԱՆԸ, ՈՐԸ ԿԱՐՈՂ Է ԱՇԽԱՏԵԼ ՔԱՂԱՔԱՅԻՆ ՀԱՄԱՐՆԵՐՈՎՈՎ: ԱՎՏՈՄԱՏ ՀԵՌԱԽՈՍԱԿԱՅԱՆԸ ԱՊԱՀՈՎՈՒՄ Է 60 ՆԵՐՔԻՆ ՀԵՌԱԽՈՍԱՀԱՄԱՐ: ՀԵՌԱԽՈՍԱՅԻՆ ՑԱՆՑԻ ՄՈՆՏԱԺԸ ԻՐԱԿԱՆԱՑՎՈՒՄ Է CV4U ՄԱԼՈՒԽՈՎ:

ՀԱՏԱԿԱԳԾԵՐԻ ՎՐԱ ՆՇՎԱԾ ՏԵՂԵՐՈՒՄ ՑԱՆՑԻ ՄՈՆՏԱԺԸ ԻՐԱԿԱՆԱՑՎՈՒՄ Է ՊՈԼԻԷԹԻԼԵՆԱՅԻՆ ԼԱՐԱՆՑՄԱՆ ՍԱԿԱՌՆԵՐՈՎ, ԱՌԱՍՏԱՂԻ ՏԱԿՈՎ, ԻՍԿ ԱՆՑՈՒՄՆԵՐԸ ԴԵՊԻ ՑԱՆՑԱՅԻՆ ՎԱՐԱԿՆԵՐ՝ ՊՈԼԻԷԹԻԼԵՆԱՅԻՆ ԽՈՂՈՎԱԿՆԵՐՈՎ ՍՎԱՂԻ ՏԱԿ ԿԱՄ ԿԻՍԱԽՈՂՈՎԱԿՆԵՐՈՎ ՍՎԱՂԻ ՇԵՐՏԻ ՎՐԱՅՈՎ:

ՑԱՆՑԱՅԻՆ ՎԱՐԱԿՆԵՐԸ ՏԵՂԱԴՐՎՈՒՄ ԵՆ ԷԼԵԿՏՐԱԿԱՆ ՎԱՐԱԿՆԵՐԻ ՄՈՏ, ՀԱՏԱԿԱԳԾԵՐԻ ՎՐԱ ՆՇՎԱԾ ՏԵՂԵՐՈՒՄ, ՆՈՒՅՆ ԲԱՐՁՐՈՒԹՅԱՆ ՎՐԱ:

ՄԱԼՈՒԽՆԵՐԻ ՄՈՆՏԱԺԸ ԻՐԱԿԱՆԱՑՎՈՒՄ Է ԷԼԵԿՏՐԱԼՈՒՍԱՎՈՐՈՒԹՅԱՆ ԳԾԵՐԻՑ 10ՍՄ ՀԵՌԱՎՈՐՈՒԹՅԱՆ ՎՐԱ:

ՊԱՅՄԱՆԱԿԱՆ ՆՇԱՆՆԵՐ

²ÐÎ — ԱՎՏՈՄԱՏ ՀԵՌԱԽՈՍԱԿԱՅԱՆ

ՑԱՆՑԻ ՀԵՌԱԽՈՍԱՅԻՆ ՎԱՐԴԱԿ

ԼԱՐԱՆՑՄԱՆ ՍԱԿԱՌ

ՀԵՌԱԽՈՍԱՅԻՆ ՑԱՆՑԻ ՍԱՐՔԱՎՈՐՈՒՄՆԵՐԻ ԱՆՎԱՆԱՑՈՒՑԱԿ ՆԱԽԱՏԵՍՎԱԾ ՏԵՂԱԴՐՈՒՄՈՎ

NN	ԱՆՎԱՆՈՒՄ	ՄԱԿՆԻՇ	ՉԱՓՄԱՆ ՄԻԱՎՈՐ	ՔԱՆԱԿ	ԾԱՆՈԹՈՒ-ԹՅՈՒՆ
1	2	3	4	5	6
1	ԱՎՏՈՄԱՏ ՀԵՌԱԽՈՍԱԿԱՅԱՆ 60 ՀԱՏ ՆԵՐՔԻՆ ՀԱՄԱՐԻ ՀԱՄԱՐ		ԼՐԱԿԱԶՄ	1	
2	ԹՎԱՅԻՆ ՀԵՌԱԽՈՍ		ԼՐԱԿԱԶՄ	59	
3	ՑԱՆՑԱՅԻՆ ՀԵՌԱԽՈՍԱՅԻՆ ՎԱՐԴԱԿ	RJ45	ՀԱՏ	59	
4	ԼԱՐԱՆՑՄԱՆ ՀՈՐԻԶՈՆԱԿԱՆ և ՈՒՂՂԱՁԻԳ ՍԱԿԱՌ 85x50մմ, 3 ՄԻՋՆԱՊԱՏԻ ՀՆԱՐԱՎՈՐՈՒԹՅԱՄԲ, ՁԼԱՎՈՐՄԱՍԵՐՈՎ, (ԳՈՐԾԱՐԱՆԱՅԻՆ ԱՐՏԱԴՐՈՒԹՅԱՆ ԱՆԿՅՈՒՆՆԵՐՈՎ, ԱՆՑՈՒՄՆԵՐՈՎ, ԵՌԱԲԱՇԽԻՉՆԵՐՈՎ, ԱՄՐԱԿԱՊՄԱՆ ԴԵՏԱԼՆԵՐՈՎ)		Մ	300	
5	ՄԱԼՈՒԽ	CV4U	Մ	2190	
6	ԾՐԱԳՐԱՅԻՆ ԱՊԱՀՈՎՈՒՄ		ՀԱՏ	1	
7	ՊՈԼԻԷԹԻԼԵՆԱՅԻՆ ԽՈՂՈՎԱԿ Ø15	Π15	Մ	150	
8	ԿՈՆՆԵԿՏՈՐ		ՀԱՏ	59	
9	ԵՐԿԱԹԱԿԱՊ		ՀԱՏ	350	
10	400մմ ՀԱՍՏՈՒԹՅԱՆ ՊԱՏԻ ՄԵՋ Ø15մմ ԱՆՑԻ ԲԱՑՈՒՄ		ՏԵՂ	15	
11	900մմ ՀԱՍՏՈՒԹՅԱՆ ՊԱՏԻ ՄԵՋ Ø15մմ ԱՆՑԻ ԲԱՑՈՒՄ		ՏԵՂ	15	
12	ՄԻՋՆՈՐՄԻ ՄԵՋ ԱՆՑՔԻ ԲԱՑՈՒՄ և ՓԱԿՈՒՄ		ՏԵՂ	40	
13	ՄԻՋՀԱՐԿԱՅԻՆ ՇԱՇԿԻ ՄԵՋ ԱՆՑՔԻ ԲԱՑՈՒՄ և ՓԱԿՈՒՄ		ՏԵՂ	2	
14	ՊԱՏԻ ՄԵՋ ԱԿՈՍՆԵՐԻ ԲԱՑՈՒՄ և ՓԱԿՈՒՄ		Մ	150	

ՏՆՕՐԵՆ	Թ. ԳԱՓՈՅԱՆ		ՀՀ Արարատի մարզային վարչության Մասիսի ոստիկանական բաժանմունքի վարչական շենքի վերակառուցման		
Ն. Գ.Ճ.	Հ. ԳԱՍՊԱՐՅԱՆ				
ՆԱԽԱԳԾԵՑ	Ա. ՄԱԿՈՒՆՑ		ինժեներական մաս	Փուլ	Թերթ	Թերթեր
				ԷՆ	ՀՈ-1	2
			ՀԵՌԱԽՈՍ: ԸՆԴՀԱՆՈՒՐ ՏՎՅԱԼՆԵՐ	«ԹԻՎ 28 ՇՄՇ» ԲԲԸ ՊԼ. 12736		

A3

ԱՌԱՋԻՆ ՀԱՐԿԻ ՀԱՏԱԿԱԳԻԾ Մ 1:100
(ՄԱԿՆԻՇԱՎՈՐՈՒՄ)

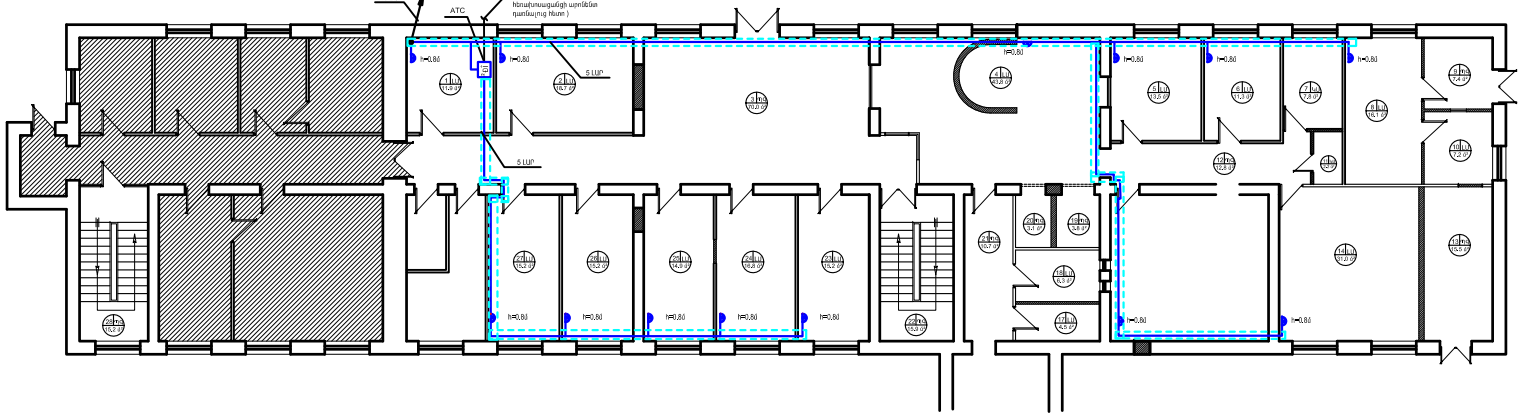

ԵՐԿՐՈՐԴ ՀԱՐԿԻ ՀԱՏԱԿԱԳԻԾ Մ 1:100
(ՄԱԿՆԻՇԱՎՈՐՈՒՄ)

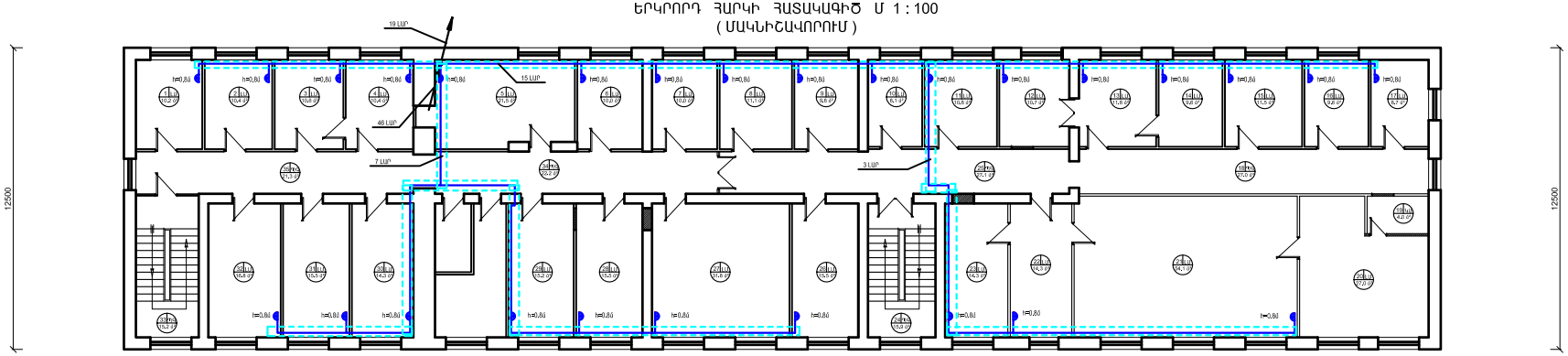

ԵՐԿՐՈՐԴ ՀԱՐԿԻ ՀԱՏԱԿԱԳԻԾ Մ 1:100
(ՄԱԿՆԻՇԱՎՈՐՈՒՄ)

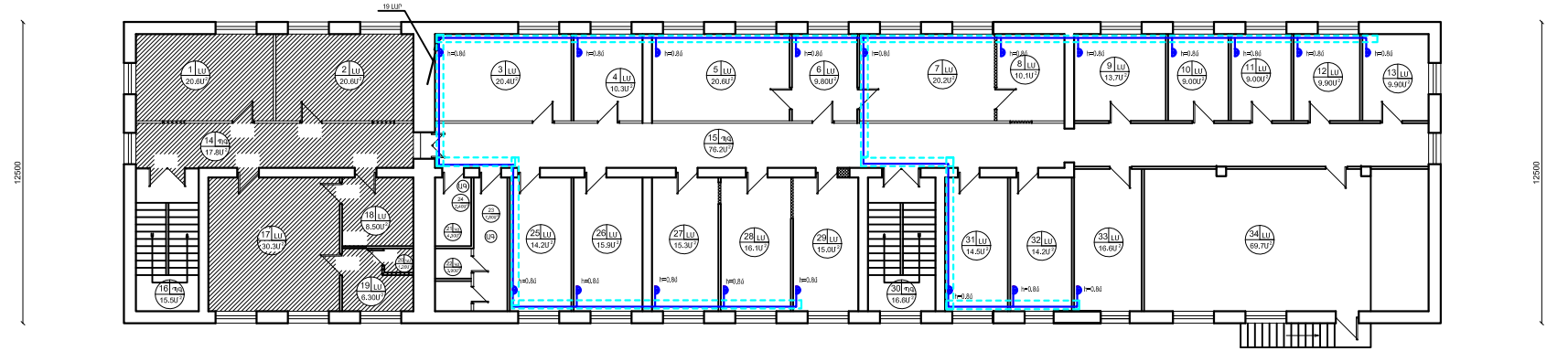

Տնտեսվ.	Թ. Գեղամյան		ՀՀ Լեռնային Գաղտաքարի վերլուծության ուսումնական շտաբների գաղտնալան շինի վերակառուցում		
Ն. Գ.	Հ. Գալստյան				
Գլխ.մասնագ.	Ս. Մխիթարյան		Իրավիճակային	Փուլ	Թերթ	Թերթերի
			մաս	ՏՄ	ՀՀԱ	2
			ՀԱՅԱՍՏԱՆԻ ԱՌԱՋԻՆ ԵՎԿՐՈՐԴ ՊԱՐԵՐԻ ՀՈՍՔԱԿԱՌՈՒՑՔԻ ՄԵԿՆԱ	«ՔԻՄԵՔ 28 ՀՍՈՒ» ԲԲՄՈՒ ՊՊԼ 12736	

ՀԻՄՆԱԿԱՆ ՀՑ ԼՐԱԿԱԶՄԻ ԱՇԽԱՏԱՆՔԱՅԻՆ ԳԾԱԳՐԵՐԻ ԱՄՓՈՓԱԳԻՐ

ԹԵՐԹ	ԱՆՎԱՆՈՒՄ	ԾԱՆՈԹՈՒԹՅՈՒՆ
1	ՀԱՄԱԿԱՐԳՉԱՅԻՆ ՑԱՆՑ: ԸՆԴՀԱՆՈՒՐ ՏՎՅԱԼՆԵՐ	
2	ՀԱՄԱԿԱՐԳՉԱՅԻՆ ՑԱՆՑ: ԱՌԱՋԻՆ և ԵՐԿՐՈՐԴ ՀԱՐԿԵՐԻ ՀԱՏԱԿԱԳԾԵՐ Մ1:100	
3	ՀԱՄԱԿԱՐԳՉԱՅԻՆ ՑԱՆՑ: ԵՐՐՈՐԴ ՀԱՐԿԻ ՀԱՏԱԿԱԳԻԾ Մ1:100	

ՎԿԱՅԱԿՈՉՎԱԾ ՓԱՍՏԱԹՂԹԵՐԻ ԱՄՓՈՓԱԳԻՐ

ՆՇԱՆԱԿՈՒՄ	ԱՆՎԱՆՈՒՄ	ԾԱՆՈԹՈՒԹՅՈՒՆ
ՀՀՇՆ II 84-78 ՄԱՍ I ԳԼՈՒԽ 84	ՎԱՐՉԱԿԱՆ ՇԵՆՔԵՐ: ՆԱԽԱԳԾԱՅԻՆ ՆՈՐՄԱՆԵՐ	

ԸՆԴՀԱՆՈՒՐ ՏՎՅԱԼՆԵՐ

ՆԱԽԱԳԾՎՈՂ ՀԱՄԱԿԱՐԳՉԱՅԻՆ ՑԱՆՑԸ ՀԱՎԱՔՎԱԾ է 24 ՄՈՒՏՔԱՆԻ ԽՏԱՑՆՈՂ ԿՈՄՈՒՏԱՑԻՈՆ ՍԱՐՔԵՐԻ ՄԻՋՈՑՈՎ, UTP - 5e ՄԱԼՈՒԽՈՎ: ՑԱՆՑԱՅԻՆ ՄԱԼՈՒԽՆԵՐԸ ԱՆՑՆՈՒՄ ԵՆ ՀԵՌԱԽՈՍԱՅԻՆ ՑԱՆՑԻ ՆԱԽԱԳԾԻ ՄԵՋ ՆԱԽԱՏԵՍՎԱԾ ՊՈԼԻԷԹԻԼԵՆԱՅԻՆ ԼԱՐԱՆՑՄԱՆ ՍԱԿԱՌՆԵՐՈՎ, ԱՌԱՍՏԱՂԻ ՏԱԿՈՎ, ԱՅՆՈՒՀԵՏև ՊԱՏՈՎ ԻՋՆՈՒՄ ԵՆ ԴԵՊԻ ՑԱՆՑԱՅԻՆ ՎԱՐԱԿՆԵՐ ՊՈԼԻԷԹԻԼԵՆԱՅԻՆ ԽՈՂՈՎԱԿՆԵՐՈՎ ՍՎԱՂԻ ՏԱԿ ԿԱՄ ԿԻՍԱԽՈՂՈՎԱԿՆԵՐՈՎ ՍՎԱՂԻ ՇԵՐՏԻ ՎՐԱՅՈՎ:

ԱՇԽԱՏԱՏԵՂԵՐԻ ՀԱՄԱՐ ՆԱԽԱՏԵՍՎԱԾ ՀԱՄԱԿԱՐԳՉԱՅԻՆ, ՀԵՌԱԽՈՍԱՅԻՆ և էԼԵԿՏՐԱԿԱՆ ՎԱՐԱԿՆԵՐԸ ՀԱՎԱՔՎՈՒՄ ԵՆ ՄԻ ԳԾՈՎ, ՄԻՄՅԱՆՑ ԿԻՑ:

ՅՈՒՐԱՔԱՆՉՅՈՒՐ ՎԱՐԱԿԻՑ UTP - 5e ՏԻՊԻ ԱՌԱՆՁԻՆ ՄԱԼՈՒԽ ՏԱՐՎՈՒՄ է ԴԵՊԻ ԽՏԱՑՆՈՂ ԿՈՄՈՒՏԱՑԻՈՆ ՍԱՐՔ:

ՑԱՆՑԱՅԻՆ ՍԱՐՔԱՎՈՐՈՒՄՆԵՐԸ, ԻՆՉՊԵՍ ՆԱԼ ՄԱԼՈՒԽՆԵՐԸ և ՎԱՐԱԿՆԵՐԸ ԸՆՏՐՎԱԾ ԵՆ 5e ԿԱՏԵԳՈՐԻԱՅԻ և ՈՒՆԵՆ 1000 Mbit/secound ԱՐԱԳՈՒԹՅՈՒՆ:

ՄԱԼՈՒԽՆԵՐԻ ՄՈՆՏԱԺԸ ԻՐԱԿԱՆԱՑՎՈՒՄ է էԼԵԿՏՐԱԼՈՒՍԱՎՈՐՈՒԹՅԱՆ ԳԾԵՐԻՑ 10ՍՄ ՀԵՌԱՎՈՐՈՒԹՅԱՆ ՎՐԱ:

ՊԱՅՄԱՆԱԿԱՆ ՆՇԱՆՆԵՐ

ՍԵՐՎԵՐ

ՑԱՆՑԱՅԻՆ ՎԱՐԱԿ

ՀԱՄԱԿԱՐԳՉԱՅԻՆ ՑԱՆՑԻ ՍԱՐՔԱՎՈՐՈՒՄՆԵՐԻ ԱՆՎԱՆԱՑՈՒՑԱԿ ՆԱԽԱՏԵՍՎԱԾ ՏԵՂԱԴՐՈՒՄՈՎ

NN	ԱՆՎԱՆՈՒՄ	ՄԱԿՆԻՇ	ՉԱՓՄԱՆ ՄԻԱՎՈՐ	ՔԱՆԱԿ	ԾԱՆՈԹՈՒ-ԹՅՈՒՆ
1	2	3	4	5	6
1	ՄՈԴԵՄ, Wi-Fi ՀՆԱՐԱՎՈՐՈՒԹՅՈՒՆՈՎ		ԼՐԱԿԱԶՄ	1	
2	ԽՏԱՑՆՈՂ ԿՈՄՈՒՏԱՑԻՈՆ ՂԵԿԱՎԱՐՎՈՂ ՍԱՐՔ 24port, (24port gigabit smart swich)		ՀԱՏ	3	
3	PATCH PANEL 24 PORT, 5e ԿԱՏԵԳՈՐԻԱՅԻ		ՀԱՏ	3	
4	ՑԱՆՑԱՅԻՆ ՎԱՐԴԱԿ, 5e ԿԱՏԵԳՈՐԻԱՅԻ	RJ45	ՀԱՏ	59	
5	ՄԱԼՈՒԽ	UTP-5e	Մ	2190	
6	PATCH CORD 2մ ԵՐԿԱՐՈՒԹՅԱՄԲ 5e ԿԱՏԵԳՈՐԻԱՅԻ		ՀԱՏ	59	
7	ԿՈՆՆԵԿՏՈՐ,(connector RJ45 cat 5e), 5e ԿԱՏԵԳՈՐԻԱՅԻ		ՀԱՏ	236	
8	ԿՈՄՈՒՏԱՑԻՈՆ ՊԱՀԱՐԱՆ 800x600ՄՄ		ՀԱՏ	1	
9	ԾՐԱԳՐԱՅԻՆ ԱՊԱՀՈՎՈՒՄ		ՀԱՏ	1	
10	ՊՈԼԻԷԹԻԼԵՆԱՅԻՆ ԽՈՂՈՎԱԿ Ø15	Ռ15	Մ	150	
11	ԵՐԿԱԹԱԿԱՊ		ՀԱՏ	350	
12	400մմ ՀԱՍՏՈՒԹՅԱՆ ՊԱՏԻ ՄԵՋ Ø15մմ ԱՆՑԻ ԲԱՑՈՒՄ		ՏԵՂ	15	
13	900մմ ՀԱՍՏՈՒԹՅԱՆ ՊԱՏԻ ՄԵՋ Ø15մմ ԱՆՑԻ ԲԱՑՈՒՄ		ՏԵՂ	15	
14	ՄԻՋՆՈՐՄԻ ՄԵՋ ԱՆՑՔԻ ԲԱՑՈՒՄ և ՓԱԿՈՒՄ		ՏԵՂ	40	
15	ՄԻՋՀԱՐԿԱՅԻՆ ԾԱԾԿԻ ՄԵՋ ԱՆՑՔԻ ԲԱՑՈՒՄ և ՓԱԿՈՒՄ		ՏԵՂ	2	
16	ՊԱՏԻ ՄԵՋ ԱԿՈՄՆԵՐԻ ԲԱՑՈՒՄ և ՓԱԿՈՒՄ		Մ	150	

ՏՆՕՐԵՆ	Թ. ԳԱՓՈՅԱՆ		ՀՀ Արարատի մարզային վարչության Մասիսի ոստիկանական բաժանմունքի վարչական շենքի վերակառուցման		
Ն. Գ.Ճ.	Հ. ԳԱՍՊԱՐՅԱՆ				
ՆԱԽԱԳԾԵՑ	Ա. ՄԱԿՈՒՆՑ		ինժեներական մաս	Փուլ	Թերթ	Թերթեր
				ԷՆ	ՀԱՄ-1	2
			ՀԱՄԱԿԱՐԳՉԱՅԻՆ ՑԱՆՑ: ԸՆԴՀԱՆՈՒՐ ՏՎՅԱԼՆԵՐ	«ԹԻՎ 28 ՇՄՇ» ԲԲԸ ՊԼ 12736		

A3

ԱՌԱՋԻՆ ՀԱՐԿԻ ՀԱՏԱԿԱԳԻԾ Մ 1 : 100
(ՄԱԿՆԻՇԱՎՈՐՈՒՄ)

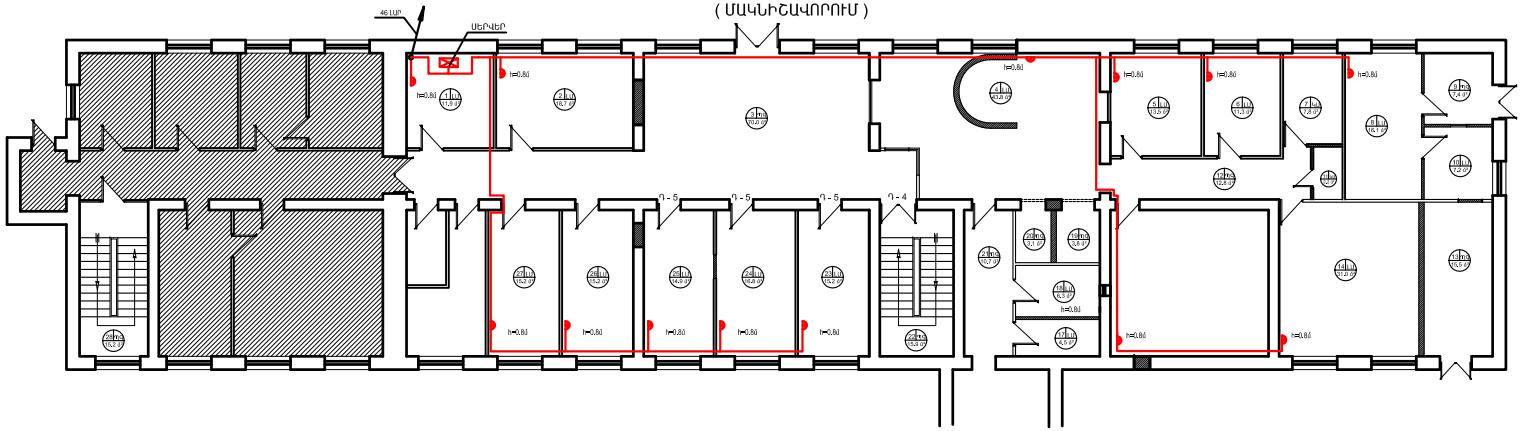

ԵՐԿՐՈՐԴ ՀԱՐԿԻ ՀԱՏԱԿԱԳԻԾ Մ 1 : 100
(ՄԱԿՆԻՇԱՎՈՐՈՒՄ)

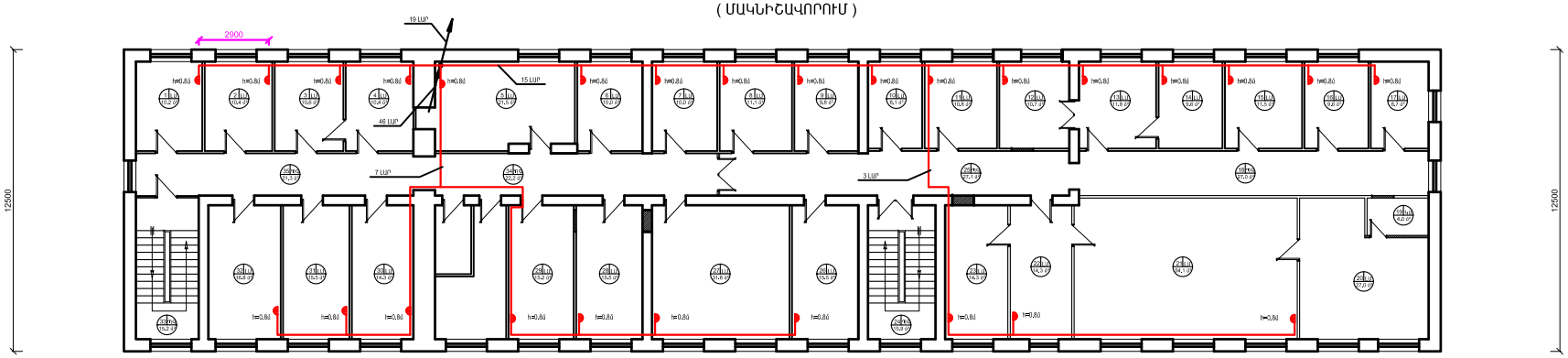

ԵՐՐՈՐԴ ՀԱՐԿԻ ՀԱՏԱԿԱԳԻԾ Մ 1 : 100
(ՄԱԿՆԻՇԱՎՈՐՈՒՄ)

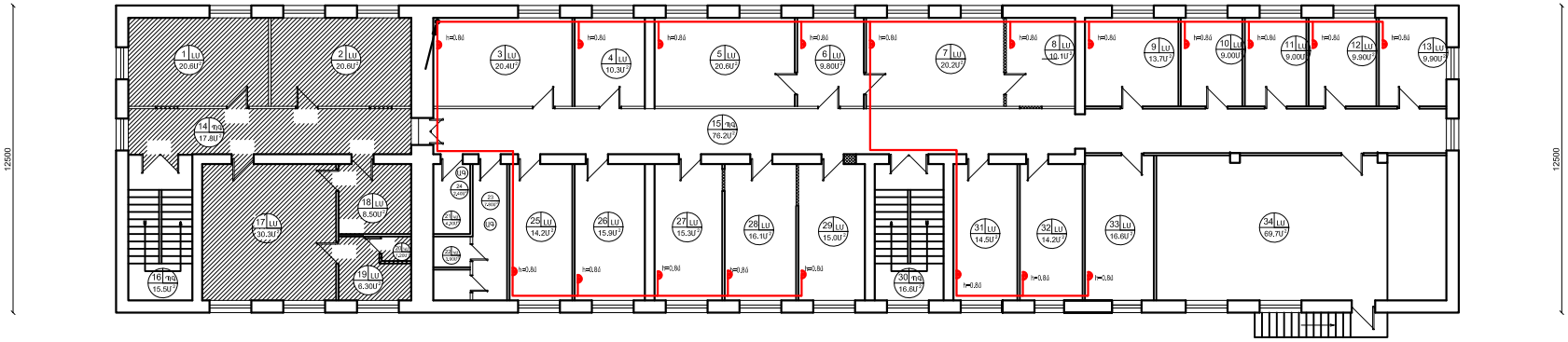

Տ.ՍԱՀԱԿՅԱՆ			ՀՀ Լեռնային Ճարտարի-ճարտարագիտական համալսարանի շտաբային-ճարտարական շենքի վերակառուցման		
Ն. Գ.Ն.	Հ. ԳԱՍՊԱՐՅԱՆ				
ՀԱՅԱՐՈՒՆԻՆ	Ս. ՄԱՍՈՒՆՅԱՆ		Իմնմնարական	Փուլ	Փող	Փաստաթ
				ԱՌ.	ՀՀԱՀ	2
			ՀԱՅԱՍՏԱՆԻ ՀԱՆՐԱՊԵՏՈՒԹՅԱՆ ՊԵՏԱԿԱՆ ՇԻՆԱՐԱՐԱԿԱՆ ԿԱԶՄԱԿԵՐՊՈՒԹՅՈՒՆ	«ՔԻՄԻԿ 28 ՇԻՄ» ԲԲԸ ՊԼ 12736	

ՀԻՄՆԱԿԱՆ ՏՀ ԼՐԱԿԱԶՄԻ ԱՇԽԱՏԱՆՔԱՅԻՆ ԳԾԱԳՐԵՐԻ ԱՄՓՈՓԱԳԻՐ

ԹԵՐԹ	ԱՆՎԱՆՈՒՄ	ԾԱՆՈԹՈՒԹՅՈՒՆ
1	ՏԵՍԱՀՍԿՈՂՈՒԹՅՈՒՆ: ԸՆԴՀԱՆՈՒՐ ՏՎՅԱԼՆԵՐ	
2	ՏԵՍԱՀՍԿՈՂՈՒԹՅՈՒՆ: ԱՌԱՋԻՆ և ԵՐԿՐՈՐԴ ՀԱՐԿԵՐԻ ՀԱՏԱԿԱԳԾԵՐ Մ1:100	
3	ՏԵՍԱՀՍԿՈՂՈՒԹՅՈՒՆ: ԵՐՐՈՐԴ ՀԱՐԿԻ ՀԱՏԱԿԱԳԻԾ Մ1:100	

ՎԿԱՅԱԿՈՉՎԱԾ ԵՎ ԿՑՎԱԾ ՓԱՍՏԱԹՂԹԵՐԻ ԱՄՓՈՓԱԳԻՐ

ՆՇԱՆԱԿՈՒՄ	ԱՆՎԱՆՈՒՄ	ԾԱՆՈԹՈՒԹՅՈՒՆ
ՀՀՇՆ II 84-78 ՄԱՍ I ԳԼՈՒԽ 84	ՎԱՐՉԱԿԱՆ ՇԵՆՔԵՐ:ՆԱԽԱԳԾԱՅԻՆ ՆՈՐՄԱՆԵՐ:	

ԸՆԴՀԱՆՈՒՐ ՏՎՅԱԼՆԵՐ

ՏԵՍԱՀՍԿՈՂՈՒԹՅՈՒՆԸ ԱՊԱՀՈՎՎՈՒՄ Է ՏԵՂԱԿԱՅՎԱԾ ԴՐՍԻ և ՆԵՐՍԻ ԻԿ ՏԻՐՈՒՅԹԻ ՏԵՍԱԽՑԻԿՆԵՐՈՎ, ՈՐՈՆՑ ԱԶԴԱՆՇԱՆԸ ԳՐԱՆՑՎՈՒՄ Է ՀԵՐԹԱՊԱՀԻ ՍԵՆՅԱԿՈՒՄ: ՄՈՆԻՏՈՐՆԵՐԸ ՏԵՂԱԴՐՎՈՒՄ ԵՆ ՀԵՐԹԱՊԱՀԻ ՄՈՏ և ՏՆՕՐԵՆԻ ՍԵՆՅԱԿՈՒՄ: ՏԵՍԱԳՐՄԱՆ ՍԱՐՔԻ ՄԻՋՈՑՈՎ ՀՆԱՐԱՎՈՐ Է ԲՈԼՈՐ ՄՈՒՏՔԵՐԻՑ ՄԻԱԺԱՄԱՆԱԿ ԿԱՏԱՐԵԼ ՏԵՍԱԳՐՈՒԹՅՈՒՆ: ԳՐԱՆՑՈՂ ՍԱՐՔԵՐԸ ՈՒՆԵՆ ՆԱԵՎ ԱՎՏՈՆՈՄ ՍՆՈՒՑՄԱՆ ԲԼՈԿ, ԱԿՈՒՄՈՒԼՅԱՏՈՐՈՎ: ՄԱԼՈՒԽՆԵՐԻ ՄՈՆՏԱԺԸ ԿԱՏԱՐՎՈՒՄ Է ՊԱՏԻՆ, ԵՐԿԱԹԱԿԱՊԵՐՈՎ, ՊՈԼԻԷԹԻԼԵՆԱՅԻՆ ԽՈՂՈՎԱԿՆԵՐԻ ՄԵՋ: ՏԵՍԱՀՍԿՈՂՈՒՏՅԱՆ ՀԱՄԱԿԱՐԳԻ ՄՈՆՏԱԺԸ ԻՐԱԿԱՆԱՑՎՈՒՄ Է ԷԿՐԱՆԱՑՎԱԾ ՄԱԼՈՒԽՈՎ, ԷԼԵԿՏՐԱԼՈՒՍԱՎՈՐՈՒԹՅԱՆ ԳԾԵՐԻՑ 10ՍՄ ՀԵՌԱՎՈՐՈՒԹՅԱՆ ՎՐԱ:

ՏԵՍԱՀՍԿՈՂՈՒԹՅՈՒՆ:
ՍԱՐՔԱՎՈՐՈՒՄՆԵՐԻ ԱՆՎԱՆԱՑՈՒՑԱԿ

NN	ԱՆՎԱՆՈՒՄ	ՄԱԿՆԻՇ	ՉԱՓՄԱՆ ՄԻԱՎՈՐ	ՔԱՆԱԿ	ԾԱՆՈԹՈՒ-ԹՅՈՒՆ
1	2	3	4	5	6
1	ՏԵՍԱԳՐՄԱՆ ՍԱՐՔ 1ТВ ՀԻՇՈՂՈՒ-ԹՅԱՄԲ, 16 ՄՈՒՏՔՈՎ		ՀԱՏ	2	
2	ԱՎՏՈՆՈՄ ՍՆՈՒՑՄԱՆ ԲԼՈԿ , ԱԿՈՒՄՈՒԼ-ՅԱՏՈՐՈՎ 12Վ, 5Ա		ՀԱՏ	1	
3	ՏԵՍԱԽՑԻԿ ԱՐՏԱՔԻՆ ՏԵՂԱԴՐՄԱՆ ԻԿ ՏԻՐՈՒՅԹԻ, ՄԵՏԱՂԱԿԱՆ ԿԱՐԿԱՍԻ ՎՐԱ		ՀԱՏ	12	
4	ՏԵՍԱԽՑԻԿ ՆԵՐՔԻՆ ՏԵՂԱԴՐՄԱՆ ԻԿ ՏԻՐՈՒՅԹԻ		ՀԱՏ	8	
5	ՄՈՆԻՏՈՐ ԳՈՒՆԱՎՈՐ ՊԱՏԿԵՐԻ		ՀԱՏ	2	
6	ԷԿՐԱՆԱՑՎԱԾ ՄԱԼՈՒԽ, ՀԱՏՎԱԾՔԸ՝ 4x0.75+1	CCTV	Մ	720	
7	ՊՈԼԻԷԹԻԼԵՆԱՅԻՆ ԽՈՂՈՎԱԿ Ø20	Π20	Մ	720	
8	ԵՐԿԱԹԱԿԱՊ		ՀԱՏ	1800	
9	500մմ ՀԱՍՏՈՒԹՅԱՆ ՊԱՏԻ ՄԵՋ ԱՆՑՔԻ ԲԱՑՈՒՄ		ՏԵՂ	3	
10	ՊԱՏԻ ՄԵՋ ԱԿՈՍՆԵՐԻ ԲԱՑՈՒՄ և ՓԱԿՈՒՄ		Մ	150	
11	ՄԻՋՀԱՐԿԱՅԻՆ ԾԱԾԿԻ ՄԵՋ ԱՆՑՔԻ ԲԱՑՈՒՄ և ՓԱԿՈՒՄ		ՏԵՂ	2	

ՊԱՅՄԱՆԱԿԱՆ ՆՇԱՆՆԵՐ

ՏԵՍԱԽՑԻԿ ԱՐՏԱՔԻՆ ՏԵՂԱԴՐՄԱՆ ԻԿ ՏԻՐՈՒՅԹԻ, ՄԵՏԱՂԱԿԱՆ ԿԱՐԿԱՍԻ ՎՐԱ

ՏԵՍԱԽՑԻԿ ՆԵՐՔԻՆ ՏԵՂԱԴՐՄԱՆ ԻԿ ՏԻՐՈՒՅԹԻ

ՏԵՍԱԳՐՄԱՆ ՍԱՐՔ

ՄՈՆԻՏՈՐ

ՏՆՕՐԵՆ	Թ. ԳԱՎՓՈՅԱՆ		ՀՀ Արարատի մարզային վարչության Մասիսի ոստիկանական բաժանմունքի վարչական շենքի վերակառուցման		
Ն. Գ.Ճ.	Հ. ԳԱՍՊԱՐՅԱՆ				
ՆԱԽԱԳԾԵՑ	Ա. ՄԱԿՈՒՆՑ		ինժեներական մաս	Փուլ	Թերթ	Թերթեր
				ԷՆ	ՏՍ-1	2
			ՏԵՍԱՀՍԿՈՂՈՒԹՅՈՒՆ: ԸՆԴՀԱՆՈՒՐ ՏՎՅԱԼՆԵՐ	«ԹԻՎ 28 ՇՄՇ» ԲԲԸ ՊԼ. 12736		

A3

ԱՌԱՋԻՆ ՀԱՐԿԻ ՀԱՏԱԿԱԳԻԾ Մ 1:100
(ՄԱԿՆԻՇԱՎՈՐՈՒՄ)

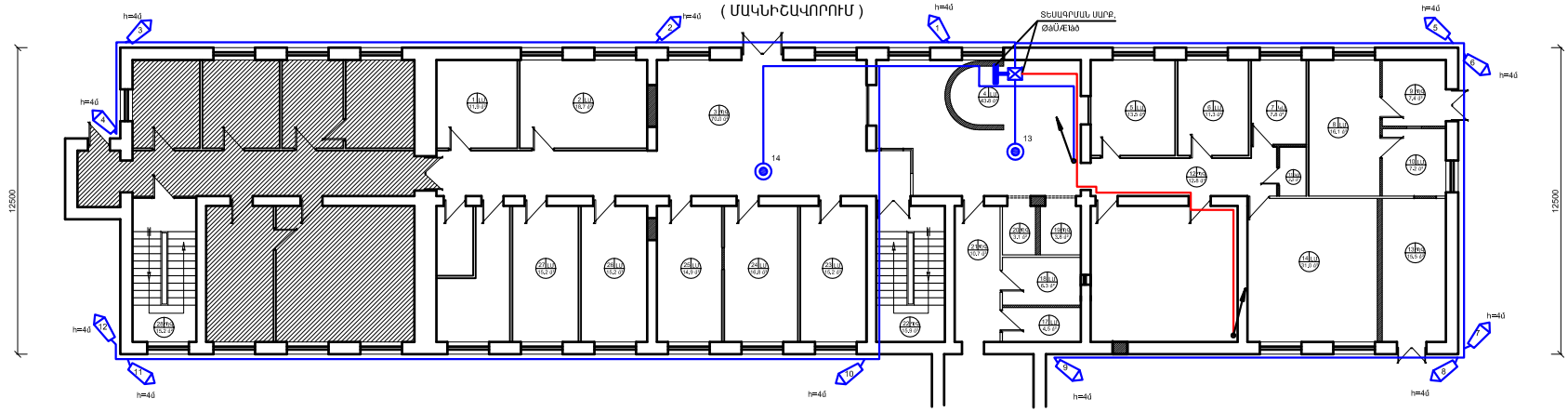

ԵՐԿՐՈՐԴ ՀԱՐԿԻ ՀԱՏԱԿԱԳԻԾ Մ 1:100
(ՄԱԿՆԻՇԱՎՈՐՈՒՄ)

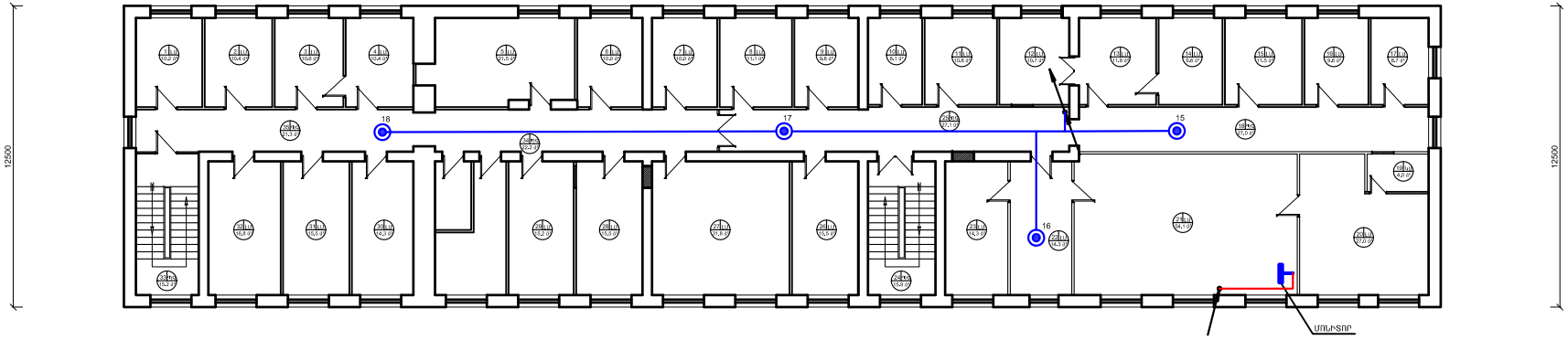

ԵՐՐՈՐԴ ՀԱՐԿԻ ՀԱՏԱԿԱԳԻԾ Մ 1:100
(ՄԱԿՆԻՇԱՎՈՐՈՒՄ)

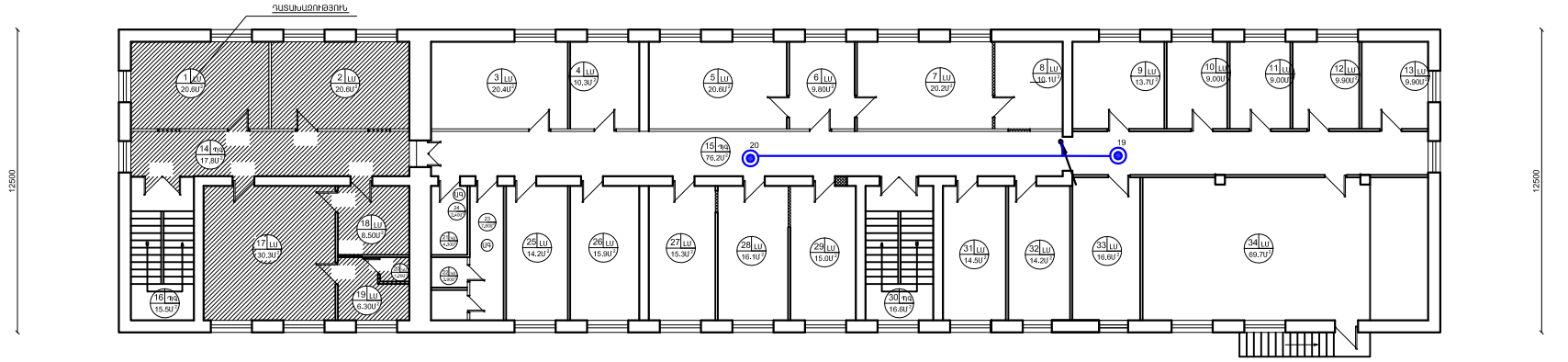

Տ.ՄՈՒՇ.	Թ. ԳԱԼՈՅԱՆ		ՀՀ Լոռվայի մարզային վարչության Վանաձորի ոստիկանական բաժանմունքի վարչական շենքի վերակառուցում		
Ն. Գ.Գ.	Հ. ԳԱՍՊԱՐՅԱՆ				
ՀԱՅԱՐՏՈՒՄ	Ս. ՄԱՍԻՍՅԱՆ		Իրմանվարական	Փուլ	Թերթ	Թերթերի քանակ
				ՏՀ	ՀԱՀ	2
			ՃԱՐՏԱՐԱՊԵՏԱԿԱՆ ԱՌԱՆՁԻՆ ԿՈՄԲԻՆԱՏ ՊԱՇՏՈՆԱԿԱՆ ԽՄԲ	«ՔԻՄԻԿ 28 ՀՍՓԸ» ԲԲԸ ՊՇԼ 12736	