ՄԼ-1

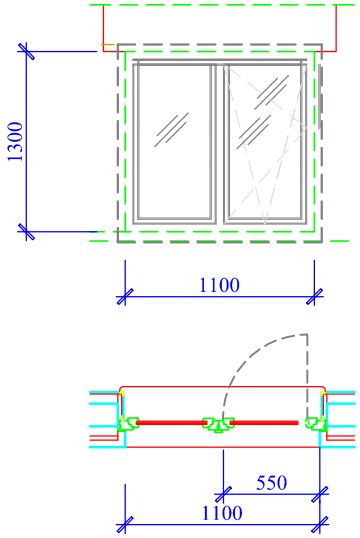

ՄԼ-2

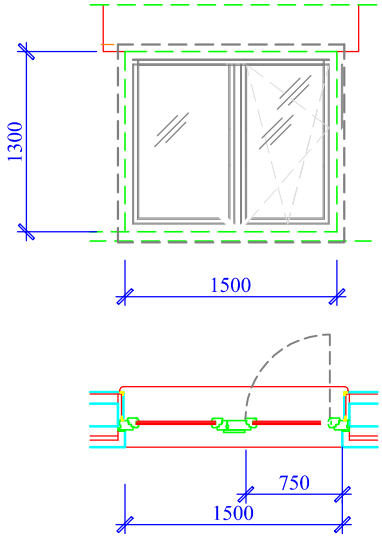

ՄԼ-3

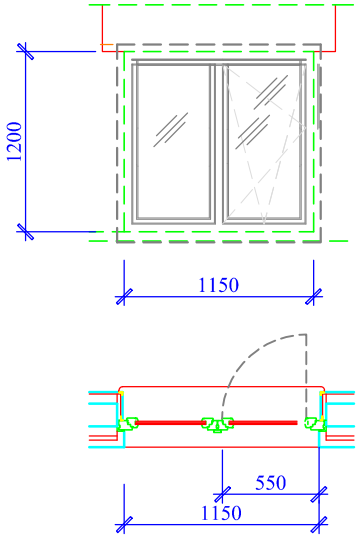

ՄԼ-4

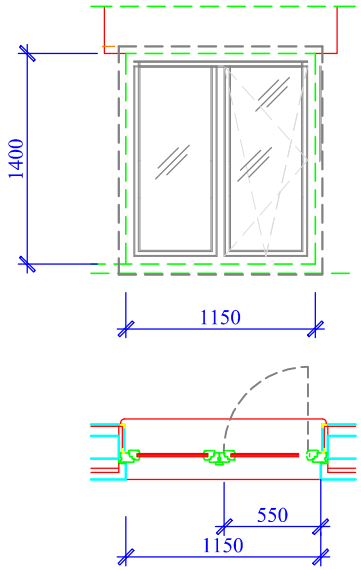

ՄԴ-1

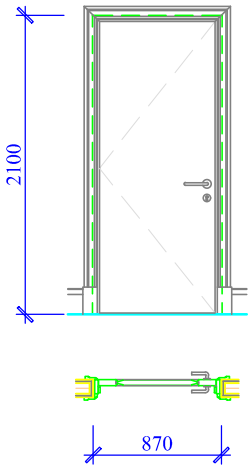

ՄԴ-2

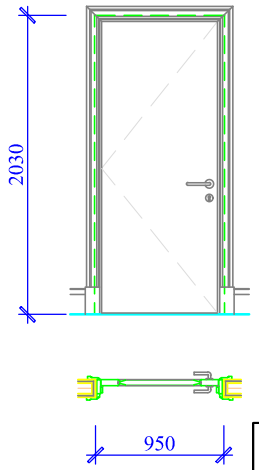

Նկուղային հարկի ապամոնտաժվող և նախատեսվող լուսամուտների մասնագիր

ՓԼ-ի համարը	ՄԼ-ի համարը	Լուսամուտների չափսերը L x H, մ	Քանակը, հատ	Ընդհանուր մակերեսը, մ^2
ՓԼ - 1	ՄԼ - 1	1.1 x 1.3	3	4.30
ՓԼ - 2	ՄԼ - 2	1.5 x 1.3	3	5.85
ՓԼ - 3	ՄԼ - 3	1.15 x 1.20	1	1.38
ՓԼ - 4	ՄԼ - 4	1.15 x 1.40	2	3.22

Նկուղային հարկի ապամոնտաժվող և նախատեսվող դռների մասնագիր

Ապամ. ՓԴ-ի համարը	Նախ. ՓԴ-ի համարը	Դռների չափսերը B x H, մ	Քանակը, հատ	Ընդհանուր մակերեսը, մ^2
ՓԴ - 1	ՄԴ - 1	0.87 x 2.10	1	1.83
ՓԴ - 2	ՄԴ - 2	0.95 x 2.03	1	1.93

Հապավումներ

ՓԼ- Փայտե լուսամուտ
ՄԼ- Մետաղապլաստե լուսամուտ
ՓԴ- Փայտե դուռ
ՄԴ- Մետաղապլաստե դուռ

Ն.Գ.Ի.	Վ. Ղազարյան	
Նախագծեց	Ա.Արիստակեսյան	

Պայմանագիր՝ № ՎՎ-ԱՀՀԴ-01 առ.30.11.2015թ.

Արգենտինյան հանրապետության №76 հիմնական դպրոց ՊՈԱԿ-ի դռների և լուսամուտների փոխարինման նախագծա-նախահաշվային փաստաթղթերի մշակման աշխատանքներ

Աշխատանքային նախագիծ

Պատվիրատու՝ Արգենտինյան Հանր. №76 հիմ.դպրոց ՊՈԱԿ

Կատարող՝ «Վի Ընդ Վի Փրոջեքթ» ՍՊԸ

էջերք 5 | էջերքեր 18

Նկուղի լուսամուտների և դռների ֆրագմենտներ ու մասնագրեր

«Վի Ընդ Վի Փրոջեքթ» ՍՊԸ
ՀՀ Գեղարքունիքի մարզ.Սևան,
Բաբաջանյան փող.1.բն.38
հեռ. (+374)-98-170-888,
էլ.փոստ՝ vvproject@yandex.ru