ՄԼ-1

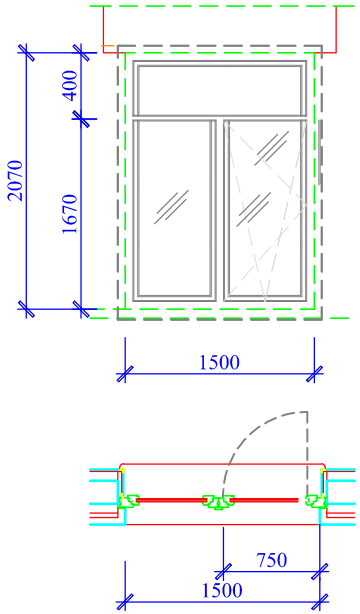

ՄԼ-2

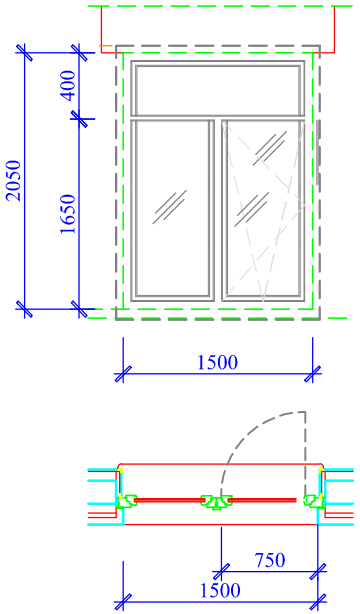

ՄԼ-4

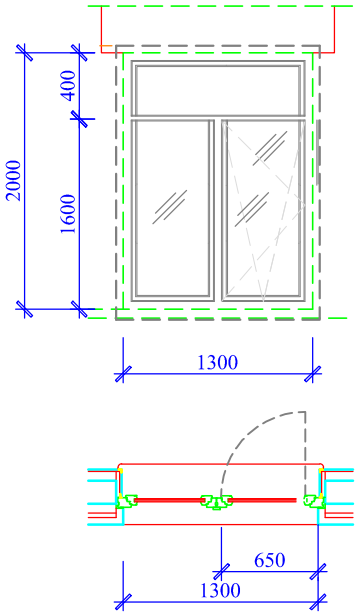

ՄԼ-5

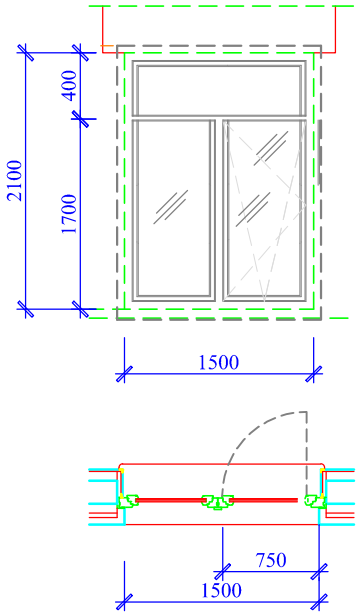

ՄԼ-6

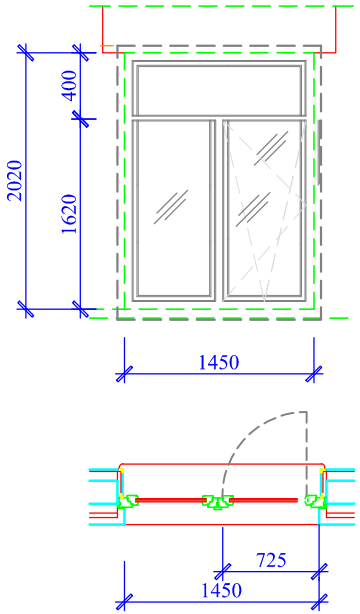

ՄԼ-3

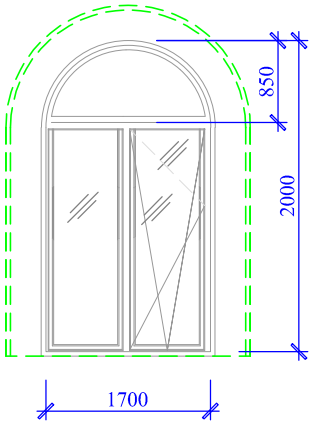

ՄԼ-7

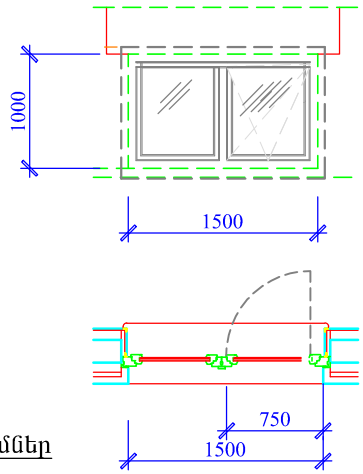

Ծանոթություն

1. Փոխարինվող դռների և լուսամուտների վերջնական չափերը ճշտել տեղում՝քանդումն իրականացնելուց հետո
2. Դռների և լուսամուտների փոխարինման աշխատանքների ընթացքում որոշակի շեղումները, որոնք չեն բերի ԾՆԼԿ խախտման, համաձայնեցնել պատվիրատուի հետ, իսկ խախտման դեպքում խորհրդատուի հետ
3. Դռների և լուսամուտների փոխարինման աշխատանքների ընթացքում արտաքին և ներքին հարդարման, ժամանակ, գունային երագները, ոճային հատկանիշները և որակական չափանիշները համաձայնեցնել պատվիրատուի հետ
4. Աշխատանքներում ներգրավված բոլոր անձանց ծանոթացնել անվտանգության կանոններին:

Հապավումներ

ՊԼ- Պայտե լուսամուտ
ՄԼ- Մետաղապլաստե լուսամուտ
ՊԴ- Պայտե դուռ

				Պայմանագիր՝ № ՎՎ-ԱՀՀԴ-01 առ.30.11.2015թ.	
				Արգենտինյան հանրապետության №76 հիմնական դպրոց ՊՈԱԿ-ի դռների և լուսամուտների փոխարինման նախագծա-նախահաշվային փաստաթղթերի մշակման աշխատանքներ	Աշխատանքային նախագիծ
Ն.Գ.Ի.	Վ. Ղազարյան				Պատվիրատու՝ Արգենտինյան Հանր. №76 հիմ.դպրոց ՊՈԱԿ / Կատարող՝ «Վի Ընդ Վի Փրոջեքթ» ՍՊԸ
Նախագծեց	Ա.Արիստակեսյան				էջերք 15 / էջերքեր 18
				3-րդ հարկի լուսամուտների ֆրագմենտներ	«Վի Ընդ Վի Փրոջեքթ» ՍՊԸ ՀՀ Գեղարքունիքի մարզ.Սևան, Բաբաջանյան փող.1.բն.38 հեռ. (+374)-98-170-888, էլ.փոստ՝ vvproject@yandex.ru