ՀԱՆԳՈՒՅՑ - 1

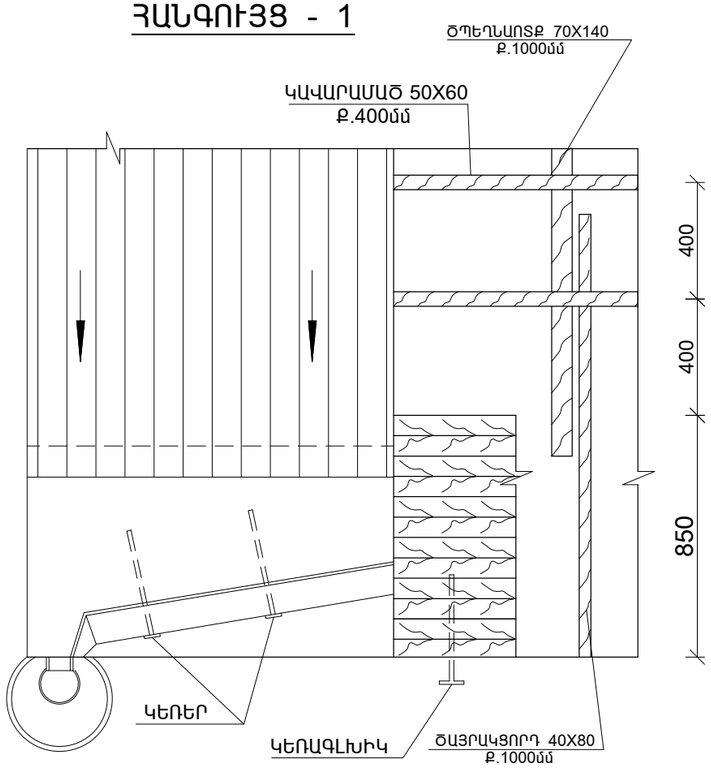

ՊԱՇՏՊԱՆԻՉ ՃԱՂԱՇԱՐ

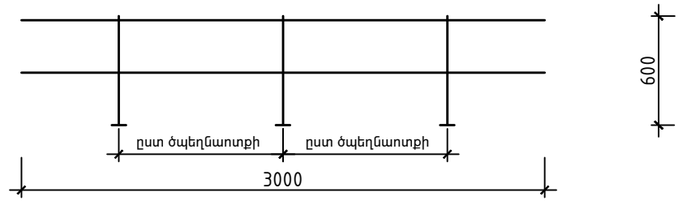

ԱՄՐԱՑՄԱՆ ՀԱՆԳՈՒՅՑՆԵՐ

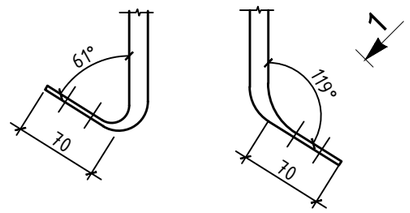

Տ Ե Ս Ք - 1

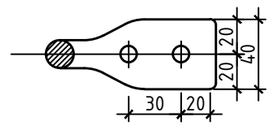

ԱՄՐԱՑՄԱՆ ՀԱՆԳՈՒՅՑ

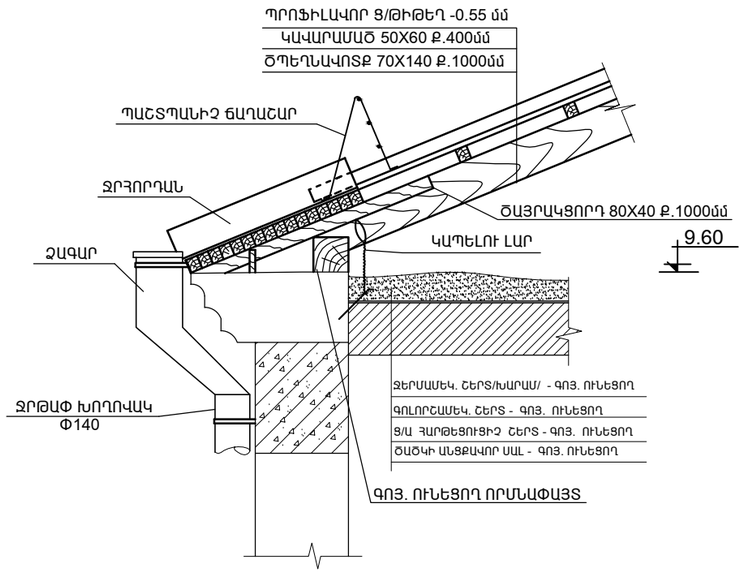

ՍԱԼՎԱԾՔ

1. ԱՍՖԱԼՏԲԵՏՈՆԵ ԾԱԾԿՈՒՅԹԻ ՔԱՆԴՈՒՄ - 9.0 մ³
2. ՇԻՆ ԱՂԲԻ ԲԱՐՁՈՒՄ և ՏԵՂԱՓՈԽՈՒՄ 5 ԿՄ - 18 ՏՆ
3. ԽՃԱՅԻՆ ՀԻՄՔ 12 ՍՄ ՀԱՍՏՈՒԹՅԱՄԲ - 150.0 մ²
4. ԲԻՏՈՒՄԻ ՏԱՐԱԾՈՒՄ - 0.618 ՏՆ
5. ԽՈՇՈՐԱՀԱՏԻԿ ԱՍՖԱԼՏԲԵՏՈՆ 6 ՍՄ ՀԱՍՏՈՒԹՅԱՄԲ - 150.0 մ²
6. ՄԱՆՐԱՀԱՏԻԿ ԱՍՖԱԼՏԲԵՏՈՆ 3 ՍՄ ՀԱՍՏՈՒԹՅԱՄԲ - 150.0 մ²

ԾԱՆՈԹՈՒԹՅՈՒՆ

ՏՎՅԱԼ ԹԵՐԹԸ ԴԻՏԱՐԿԵԼ ՃՇ - ԹԵՐԹԵՐԻ ՀԵՏ ՀԱՄԱՏԵՂ