ԿՏՐՎԱԾՔ 1 - 1

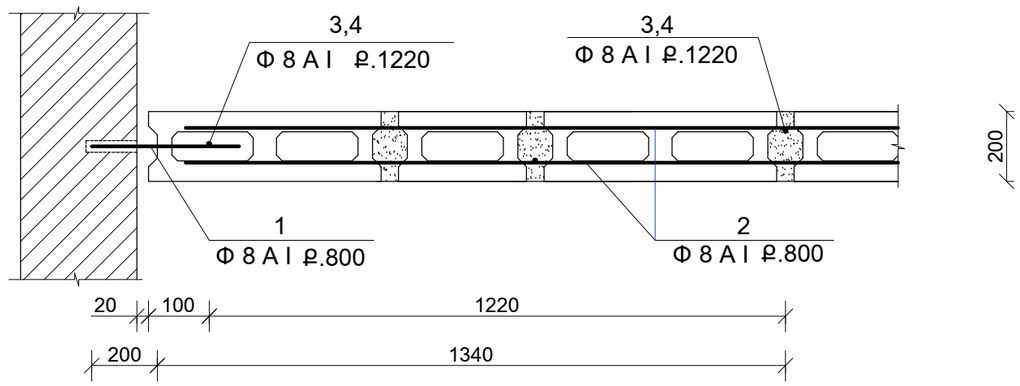

ԿՏՐՎԱԾՔ 3 - 3

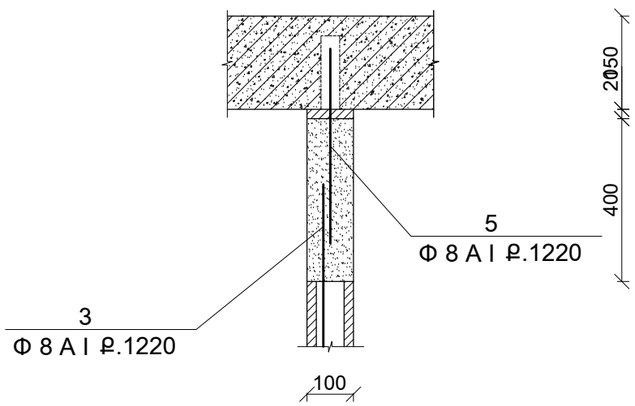

ԿՏՐՎԱԾՔ 4 - 4

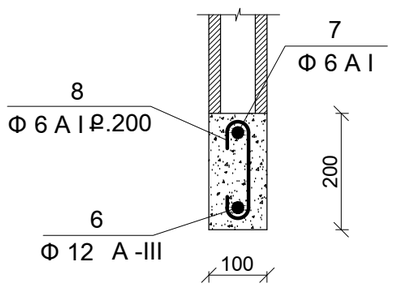

ԿՏՐՎԱԾՔ 2 - 2

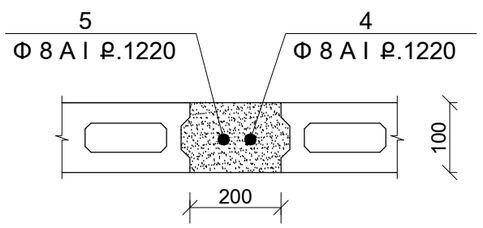

ԴԵՏԱԼՆԵՐԻ ՏԵՂԵԿԱԳԻՐ

ԴԻՐՔ	ՈՒՐՎԱԳԻԾ	ԵՐԿԱՐՈՒԹ. (մմ)	ՔԱՆԱԿ (հատ)
Բ - 1(2)	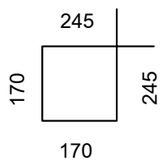	830	21

ԿՏՐՎԱԾՔ 4 - 4

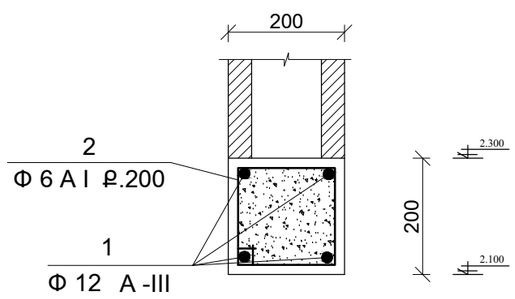

ՄԻՋՆՈՐՄՆԵՐԻ ԱՇԽԱՏԱՆՔՆԵՐԻ ԾԱԼՆԵՐԻ ԱՄՓՈՓԱԳԻՐ

ՖՈՐՄԱՏ	ԳՈՏԻ	ԴԻՐՔ	ԳՈՍՏ	ԱՆՎԱՆՈՒՄԸ	ՔԱՆԱԿ հատ	ՔԱՇԸ կգ
		1	5781 - 82 *	Φ 8 A -I ԳՈՍՏ 578 - 82 L = 400	26	4.1
		2	5781 - 82 *	Φ 8 A -I Σ L = 12.7 մ	8	40.1
		3	5781 - 82 *	Φ 8 A -I L = 1300	26	13.3
		4	5781 - 82 *	Φ 8 A -I L = 1000	26	10.3
		5	5781 - 82 *	Φ 8 A -I L = 600	26	6.2
				ՄԻԱՁՈՒՅԼ ԳՈՏԻ ԲԱՐԱՎՈՐ ԳԲ - 1 (1 հատ)		
		6	5781 - 82 *	Φ 12 A -III L = 3300	4	11.7
		7	5781 - 82 *	Φ 6 A -I L = 830	17	3.13
				ՆՅՈՒԹԵՐ ԲԵՏՈՆ B-15		0.14 մ³
				ՄԻԱՁՈՒՅԼ ԳՈՏԻ ԲԱՐԱՎՈՐ ԳԲ - 1 (1 հատ)		
		6	5781 - 82 *	Φ 12 A -III L = 4100	4	14.6
		7	5781 - 82 *	Φ 6 A -I L = 830	21	3.9
				ՆՅՈՒԹԵՐ ԲԵՏՈՆ B-15		0.16 մ³
				ՄԻԱՁՈՒՅԼ ԳՈՏԻ ԲԱՐԱՎՈՐ ԳԲ - 1 (1 հատ)		
		6	5781 - 82 *	Φ 12 A -III L = 5300	4	18.8
		7	5781 - 82 *	Φ 6 A -I L = 830	27	4.98
				ՆՅՈՒԹԵՐ ԲԵՏՈՆ B-15		0.21 մ³

ԱՇԽԱՏԱՆՔՆԵՐԻ ԾԱՎԱԼՆԵՐԻ ԱՄՓՈՓԱԳԻՐ

1. ՄԻՋՆՈՐՄՆԵՐԻ ԿԱՌՈՒՑՈՒՄ d = 100 մմ	-	2.0 մ ²
2. ՄԻՋՆՈՐՄՆԵՐԻ ԿԱՌՈՒՑՈՒՄ d = 200 մմ	-	49.2 մ ²
3. ԿԱՌ. ՊԵՄԶԱԲԼՈԿԻ ՄԻՋՆՈՐՄՆԵՐԻ ԼՑՆՈՒՄ ԹԵԹԼ ԲԵՏՈՆՈՎ	-	1.8 մ ³

ԾԱՆՈԹՈՒԹՅՈՒՆ

ՏՎՅԱԼ ԹԵՐԹԸ ԴԻՏԱՐԿԵԼ ՃՇ - 3,4,6,7,16,17,18 ԹԵՐԹԵՐԻ ՀԵՏ ՀԱՄԱՏԵՂ