ՈՒԺԵՂԱՑՄԱՆ ՆՅՈՒԹԵՐԻ ՄԱՍՆԱԳԻՐ

դիրք	ՆՇԱՆԱԿՈՒՄԸ	ԱՆՎԱՆՈՒՄԸ	1 ԷԼԵՄԵՆՏԻ ԵՐԿԱՐ. մ	ՔԱՆԱԿԸ հատ	1 ԷԼԵՄԵՆՏԻ ՄԻԱՎՈՐԻ ՔԱՇԸ	ԸՆԴՀԱՆՈՒՐ ՔԱՇԸ
1	2	3	4	5	6	7
		ՈՒԺԵՂԱՑՈՒՄ				
1		Ø 4 BP I 150 x 150 մմ	600.0 մ²	1	1.27	762.0
2		Ø 12 Ac 500	L = 0.65	1500	0.58	870.0
3		Ø 12 Ac 500	L = 0.20	40	0.17	6.8
4		ԱՆՑՔ Ø 16	L = 0.60	1500	-	-
5		ԱՆՑՔ Ø 16	L = 0.30	40	-	-
6		Ø 10 Ac 500	L = 0.30	20	0.185	3.7
7		ՊԱՏԵՐԻ ՏՈՐԿՐԵՏԱՑՈՒՄ 5 սմ ՀԱՍՏՈՒԹՅԱՄԲ				600.0 մ²
8						360.0 մ²

ՊԱՏԵՐԻ ՈՒԺԵՂԱՑՄԱՆ ԿՏՐՎԱԾՔ

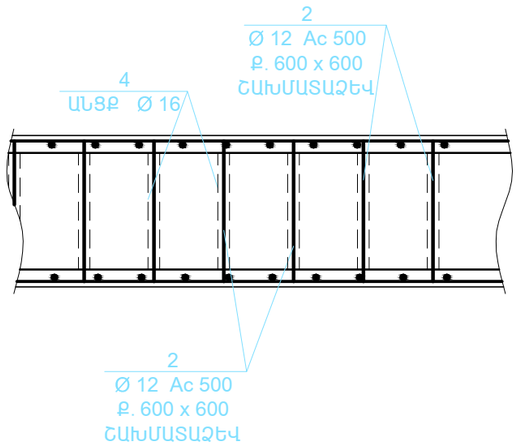

ԾԱՆՈԹՈՒԹՅՈՒՆ

ՈՒԺԵՂԱՑՄԱՆ ԱՇԽԱՏԱՆՔՆԵՐԸ ՍԿՍԵԼՈՒՑ ԱՌԱՋ ԱՄՐԱՑՎՈՂ ՊԱՏԵՐԸ ԲԵՌՆԱԹԱՓԵԼ ԾԱԾԿԻ ՍԱԼԵՐԻ ՏԱԿ ՓԱՅՏԵ ԵՎ ՄԱՏԱՂԱԿԱՆ ՀԵՆԱՐԱՆՆԵՐԻ ՏԵՂԱԴՐՈՒՄՈՎ