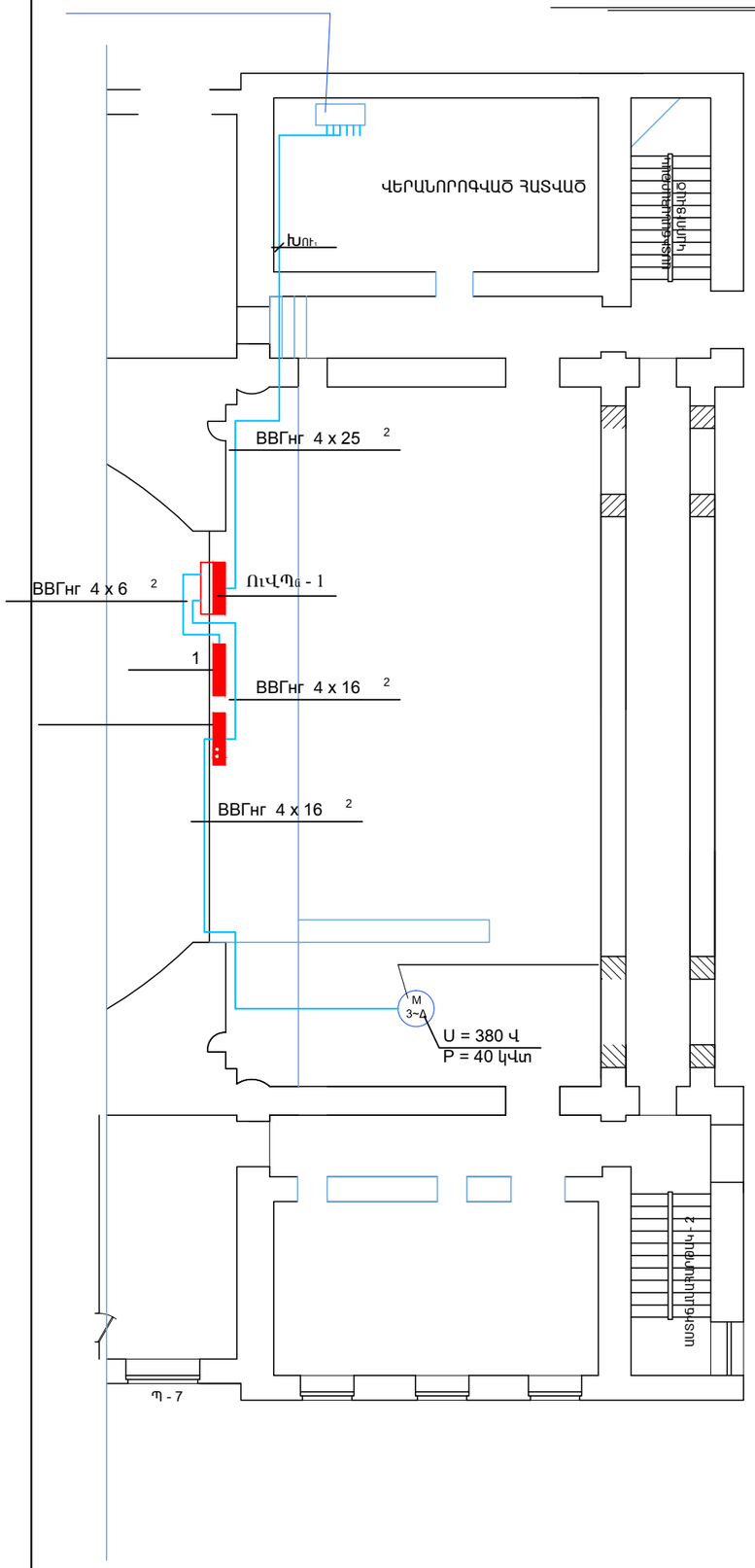

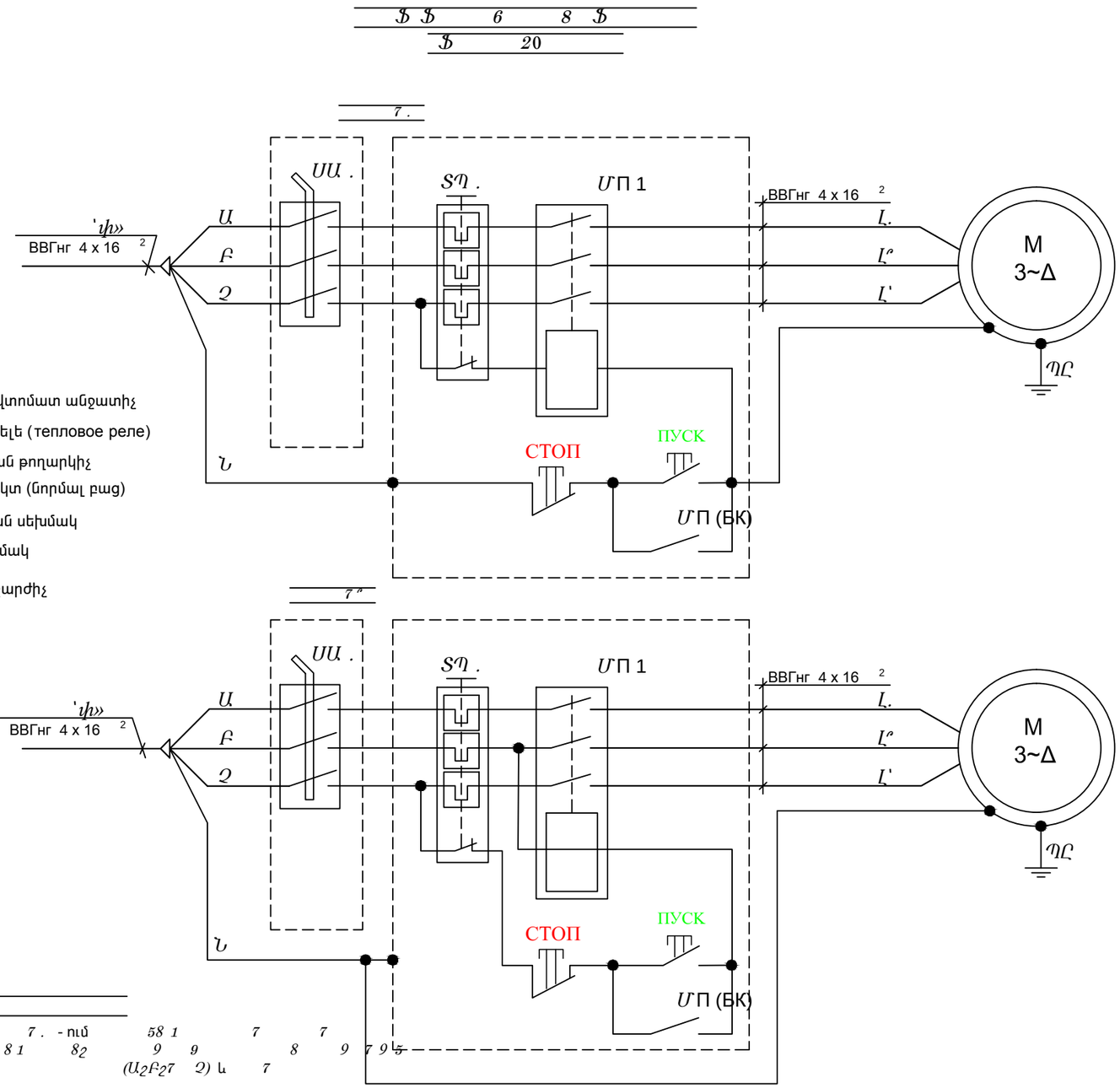

ՍՍ . - Եռաֆազ ավտոմատ անջատիչ

ՏՊ . - Ջերմային ռելե (тепловое реле)

ՄՊ 1 - Մագնիսական թողարկիչ

БК - Բլոկ-կոնտակտ (նորմալ բաց)

ПУСК - Թողարկման սեխմակ

СТОП - Կանգի սեխմակ

M 3~Δ - Եռաֆազ շարժիչ

4

7 . - ում 58 1 7 7

՝՝» 8 1 8 2 9 9 8 9 7 9 5

(Ա2Բ2Գ2 Գ) և 7

7 ՚ - ում 58 1 7 7

՝՝» 8 1 8 2 98 9 7 9 5 7 9Ե

7 79 2 9 2 7 8 7

9 9 9 9 7 7 2 և 7 8 9

7 7 (79)Ե

ՈՒՎՊ - 1 վահանի բախշման սխեման տե՛ս թերթ Էց-7: