ՃԱՆԱՊԱՐՀԱՅԻՆ ՆՇԱՆ

1 - 1

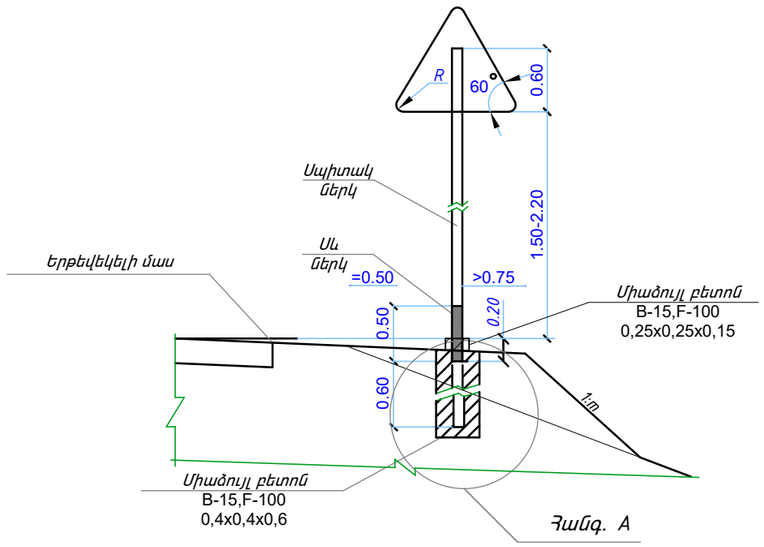

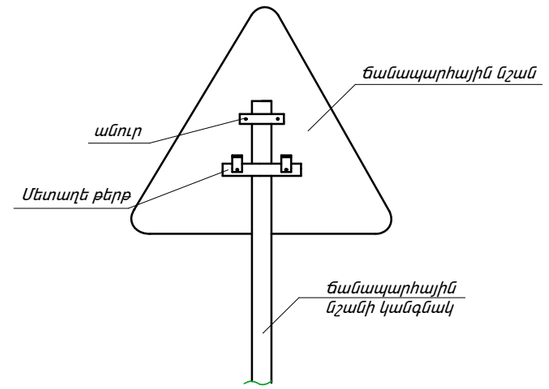

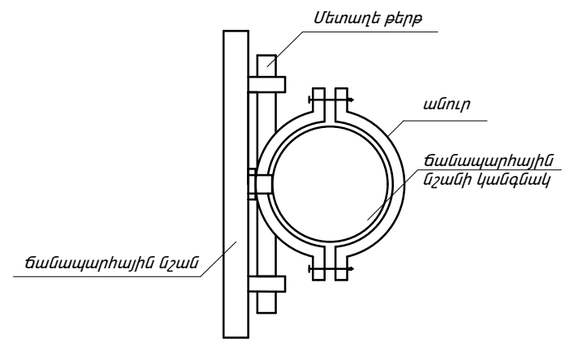

Հանգ. A

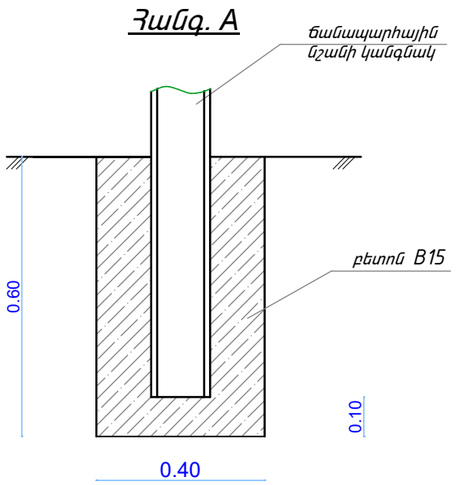

ՊԱՏՎԻՐԱՏՈՒ՝ ՍԱՐԱՎԱՆԻ ԳՅՈՒՂԱՊԵՏԱՐԱՆ			ՀՀ ՎԱՅՈՑ ՁՈՐԻ ՄԱՐԶԻ ՍԱՐԱՎԱՆ ՀԱՄԱՅՆՔԻ ԳՅՈՒՂԱՄԻՋՅԱՆ ՃԱՆԱՊԱՐՀՆԵՐԻ ՎԵՐԱՆՈՐՈԳՈՒՄ	ԵՐԵՎԱՆ 2016թ.		
ՆԳՁ	Լ.Զգմեջյան			ՓՈՒԼ	ԹԵՐԹ	ԹԵՐԹԵՐ
ՆԱԽԱԳԾԵՑ	Ա.Սամսոնյան		ՃԱՐՏԱՐԱՊԵՏԱՇԻՆԱՐԱՐԱԿԱՆ ՄԱՍ	ԱՆ	11	18
			ՃԱՆԱՊԱՐՀԱՅԻՆ ՆՇԱՆՆԵՐԻ ՏԵՂԱԴՐՄԱՆ ՏԻՊԱՅԻՆ ՆԱԽԱԳԻԾ	ԼԱՒԼԱՀՈՒՅԼՈՑ-ԿՏՖ ՊԵՏ. ԼԻՑԵՆԶԻԱ N 13944		