ԽԱՂԱՀՐԱՊԱՐԱԿԻ ՀԱՏԱԿԱԳԻԾ

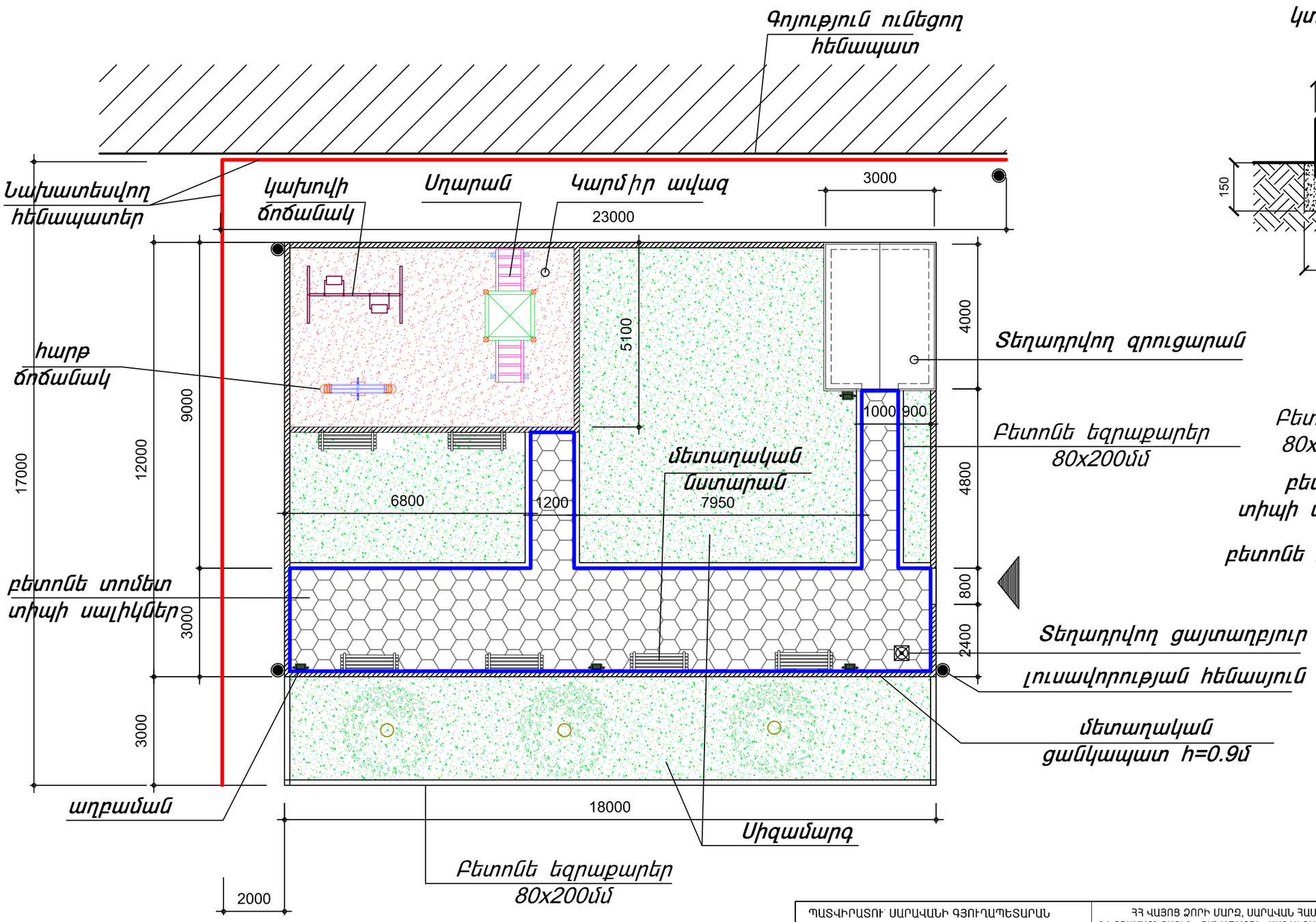

Բետոնե եզրաքարերի կտրվածք

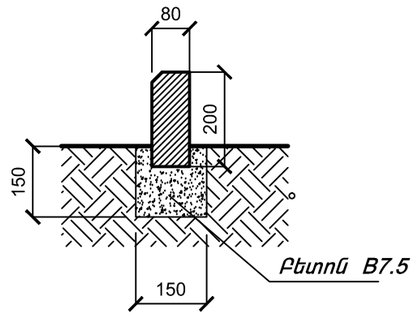

Բետոնե եզրաքարեր 80x200մմ - 56.7գմ

բետոնե տոմետ տիպի սալիկներ - 60.0քմ

բետոնե հիմքեր - 1.33խմ

ՊԱՏՎԻՐԱՏՈՒ ՍԱՐԱՎԱՆԻ ԳՅՈՒՂԱՊԵՏԱՐԱՆ			ՀՀ ՎԱՅՈՑ ՁՈՐԻ ՄԱՐԶ, ՍԱՐԱՎԱՆ ՀԱՄԱՅՆՔ, ՆԵՐՀԱՄԱՅՆՔԱՅԻՆ ՃԱՆԱՊԱՐՀԻ ԱՍՖԱԼՏԱՊԱՏՄԱՆ ԵՎ ԲԱԿԱՅԻՆ ՏԱՐԱԾՔԻ ԿԱԶՄԱԿԵՐՊՈՒՄ	ԵՐԵՎԱՆ 2016թ.		
ՆԳԵ	Լ.ՋԶՄԵՋՅԱՆ			ՓՈՒԼ	ԹԵՐԹ	ԹԵՐԹԵՐ
ՆԱԽԱԳԾԵՑ	Ա.ՊԱՊՈՅԱՆ		ՃԱՐՏԱՐԱՊԵՏԱՇԻՆԱՐԱԿԱՆ ՄԱՍ	ԱՆ	13	18
			ԽԱՂԱՀՐԱՊԱՐԱԿԻ ՀԱՏԱԿԱԳԻԾ	ԼԱՒՏԵՂԻԹԻՒՆ -ԿՇՖ ՊԵՏ. ԼԻՑԵՆԶԻԱ N 13944		