ՃԱԿԱՏՆԵՐ Մ 1:25

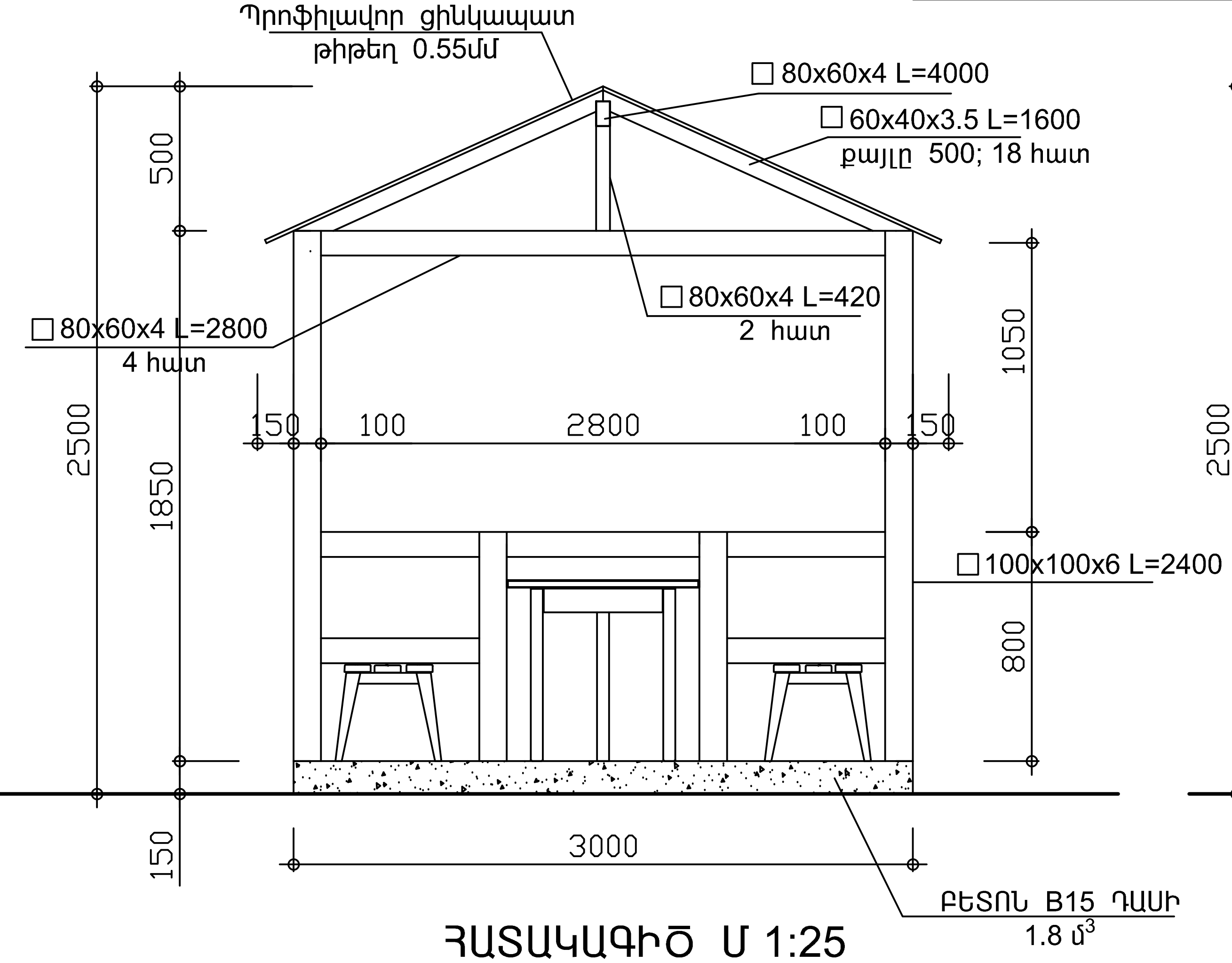

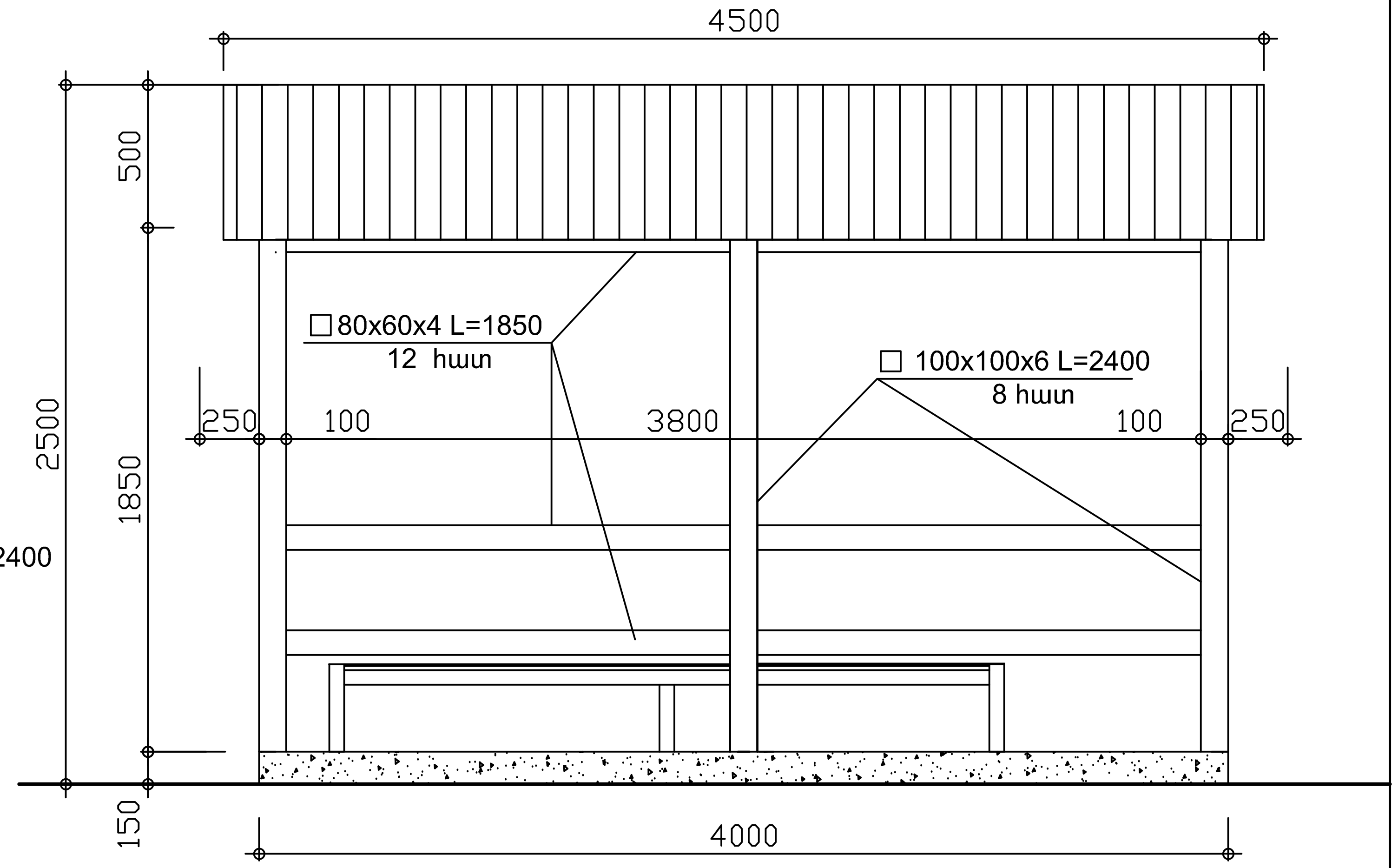

ՀԱՏԱԿԱԳԻԾ Մ 1:25

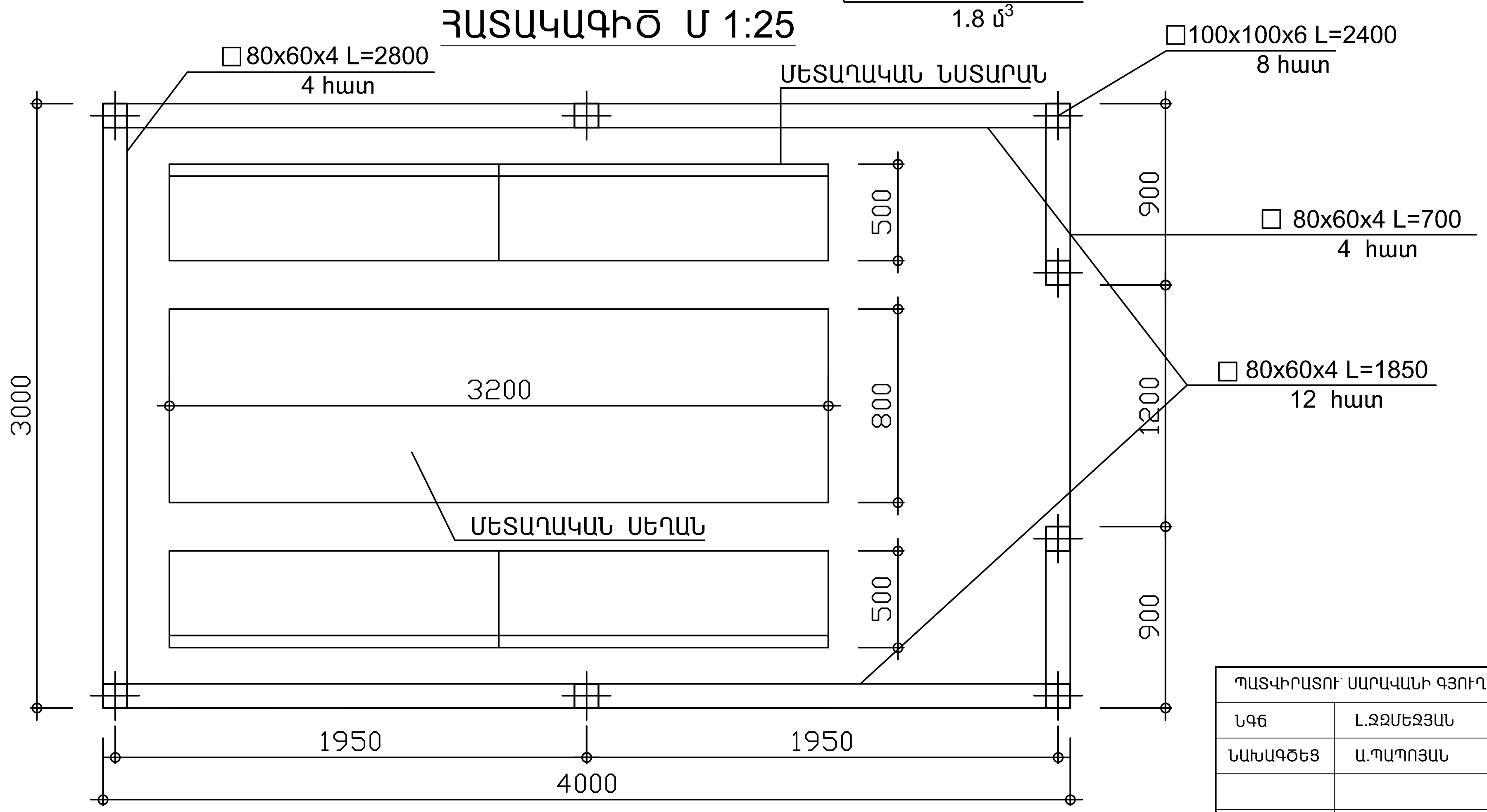

ՄԱՍՆԱԳԻՐ

N	Անվանում	Քան.	Ընդ.քաշ
1.	□100x100x6 L=2400	8	339.84կգ
2.	□ 80x60x4 L=2800	4	92.85կգ
3.	□ 80x60x4 L=1850	12	184.04կգ
4.	□ 80x60x4 L=700	4	23.22կգ
5.	□ 80x60x4 L=4000	1	33.16կգ
6.	□ 80x60x4 L=420	2	6.97կգ
7.	□ 60x40x3.5 L=1600	18	147.17կգ
8.	Բետոն B12.5 դասի		1.8մ³
9.	Պրոֆիլավոր ցինկապատ թիթեղ 0.55մմ		14.5մ²

ՊԱՏՎԻՐԱՏՈՒ՝ ՍԱՐԱՎԱՆԻ ԳՅՈՒՂԱՊԵՏԱՐԱՆ			ՀՀ ՎԱՅՈՑ ՁՈՐԻ ՄԱՐԶ, ՍԱՐԱՎԱՆ ՀԱՄԱՅՆՔ, ՆԵՐՀԱՄԱՅՆՔԱՅԻՆ ՃԱՆԱՊԱՐՀԻ ԱՍՖԱԼՏԱՊԱՏՄԱՆ ԵՎ ԲԱԿԱՅԻՆ ՏԱՐԱԾՔԻ ԿԱԶՄԱԿԵՐՊՈՒՄ	ԵՐԵՎԱՆ 2016թ.		
ՆԳՃ	Լ.ՋԶՄԵՋՅԱՆ			ՓՈՒԼ	ԹԵՐԹ	ԹԵՐԹԵՐ
ՆԱԽԱԳԾԵՑ	Ա.ՊԱՊՈՅԱՆ		ՃԱՐՏԱՐԱՊԵՏԱՇԻՆԱՐԱՐԱԿԱՆ ՄԱՍ	ԱՆ	14	18
			ՋՐՈՒՑԱՐԱՆԻ ՀԱՏԱԿԱԳԻԾ, ՃԱԿԱՏՆԵՐ ՄԱՍՆԱԳԻՐ	ՊԵՏ. ԼԻՑԵՆԶԻԱ N 13944		