ԿՏՐՎԱԾՔ 1-1 Մ1/25

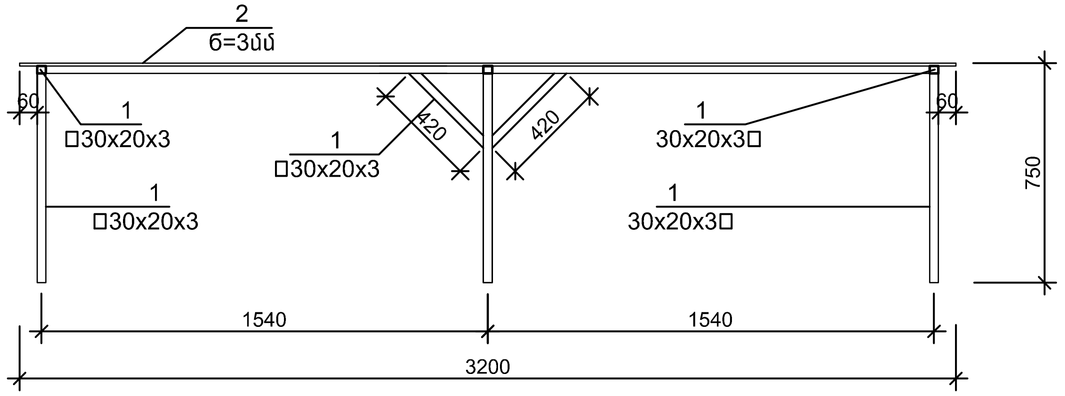

ԿՏՐՎԱԾՔ 2-2 Մ1/25

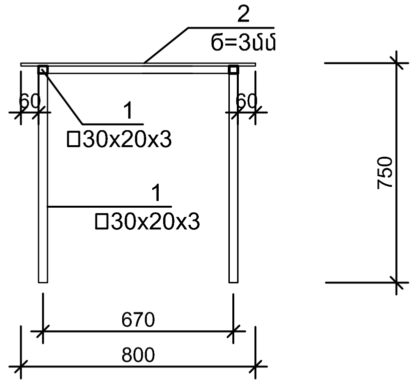

ՍԵՂԱՆԻ ՀԱՏԱԿԱԳԻԾ Մ1/25

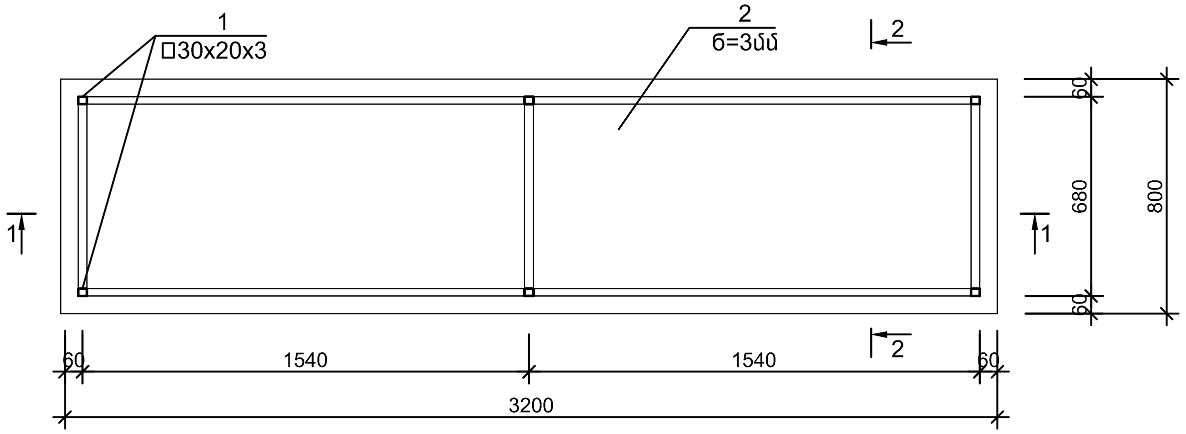

ՆՍՏԱՐԱՆ

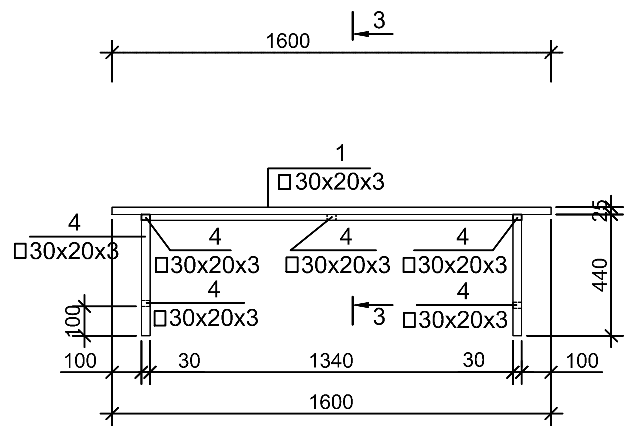

3 - 3

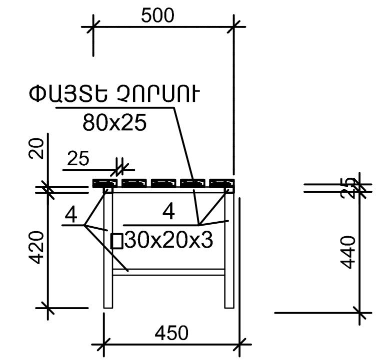

ՄԱՍՆԱԳԻՐ ՄԵԿ ՆՍՏԱՐԱՆԻ ՀԱՄԱՐ /ՆՍՏԱՐԱՆ - 4 ՀԱՏ/

Դիրք	Նշանակում	Անվանում	Երկար. մ	Ընդ.քաշ կգ
		ՆՍՏԱՐԱՆ		
4.	ԽՈՂՈՎԱԿ	□ 30x20x2	6.56	12.0կգ
5.	ԱՄՐԱՆ	Ø12 A500 C L=350	1.4	1.3կգ
	ՓԱՅՏԵ ՉՈՐՍՈՒ	□80x25 L=1600		0.02մ³
		ԲԵՏՈՆ B7.5 ԴԱՍԻ		0.03մ³

ՄԱՍՆԱԳԻՐ /ՍԵՂԱՆ/

Դիրք	Անվանում	Երկար. մ	Ընդ.քաշ կգ
1.	□30x20x3 L=1240	16.1	33.3կգ
2.	մետաղե թերթ б=3մմ	2.56	1.86կգ
3.	Φ12A500C L=350մմ	2.1	1.9
	բետոն B7.5 դասի - 0.072մ³		

ՀԱՏԱԿԻՆ ՄԻԱՑՄԱՆ ՀԱՆԳՈՒՅՑ

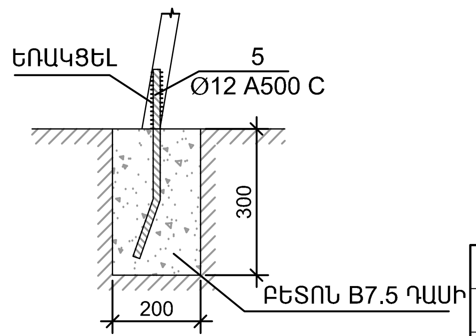

ՊԱՏՎԻՐԱՏՈՒ՝ ՍԱՐԱՎԱՆԻ ԳՅՈՒՂԱՊԵՏԱՐԱՆ			ՀՀ ՎԱՅՈՑ ՁՈՐԻ ՄԱՐԶ, ՍԱՐԱՎԱՆ ՀԱՄԱՅՆՔ, ՆԵՐՀԱՄԱՅՆՔԱՅԻՆ ՃԱՆԱՊԱՐՀԻ ԱՍՖԱԼՏԱՊԱՏՄԱՆ ԵՎ ԲԱԿԱՅԻՆ ՏԱՐԱԾՔԻ ԿԱԶՄԱԿԵՐՊՈՒՄ	ԵՐԵՎԱՆ 2016թ.		
ՆԳՃ	Լ.ՋԶՄԵՋՅԱՆ			ՓՈՒԼ	ԹԵՐԹ	ԹԵՐԹԵՐ
ՆԱԽԱԳԾԵՑ	Ա.ՊԱՊՈՅԱՆ		ՃԱՐՏԱՐԱՊԵՏԱՇԻՆԱՐԱՐԱԿԱՆ ՄԱՍ	ԱՆ	15	18
			ՄԵՏԱՂԱԿԱՆ ՍԵՂԱՆ Մ1/25	ՊԵՏ. ԼԻՑԵՆԶԻԱ N 13944		