ՄԵՏԱՂԱԿԱՆ ՑԱՆԿԱՊԱՏ Մ 1:25

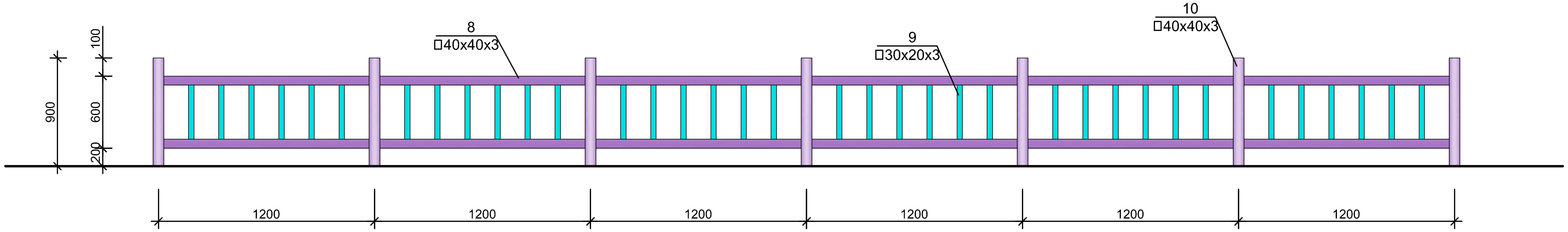

ՆՍՏԱՐԱՆ

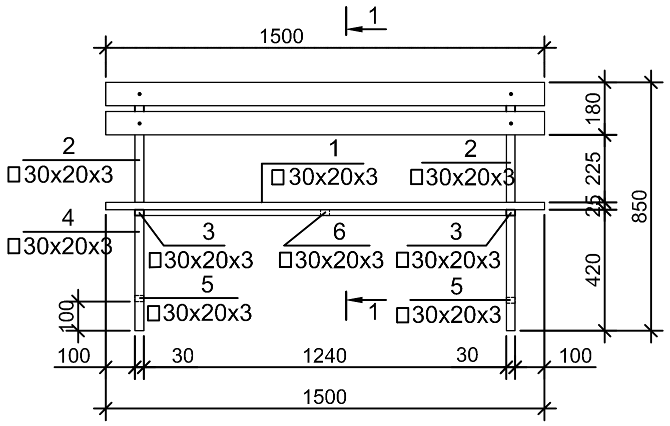

1 - 1

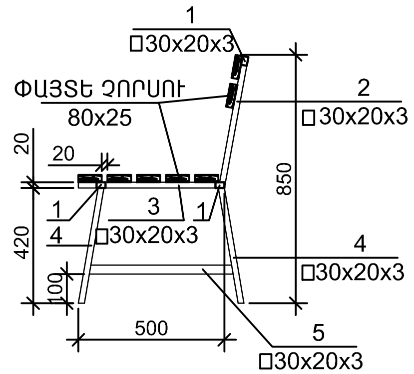

ՀԱՏԱԿԻՆ ՄԻԱՑՄԱՆ ՀԱՆԳՈՒՅՑ

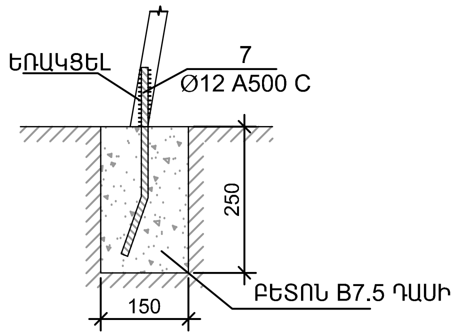

ՄԱՍՆԱԳԻՐ ՄԵԿ ԷԼԵՄԵՆՏԻ ՀԱՄԱՐ /ՆՍՏԱՐԱՆ - 6 ՀԱՏ/

Դիրք	Նշանակում	Անվանում	Քան.	Ընդ.քաշ
		ՆՍՏԱՐԱՆ		
1.		□30x20x2 L=1240	3	7.71կգ
2.		□30x20x3 L=450	2	1.86կգ
3.		□30x20x3 L=500	2	2.1կգ
4.		□30x20x3 L=400	4	3.3կգ
5.		□30x20x3 L=493	2	2.0կգ
6.		□30x20x3 L=380	1	0.79կգ
				17.8կգ
7.		Ø12 A500 C L=350	4	1.3կգ
	ՓԱՅՏԵ ՉՈՐՍՈՒ	□80x25 L=1500	7	0.03մ³
		ԲԵՏՈՆ B7.5 ԴԱՍԻ		0.02մ³

ՄԱՍՆԱԳԻՐ /ՑԱՆԿԱՊԱՏ - 52 ԳԾՄ/

Դիրք	Նշանակում	Անվանում	Քան.	Ընդ.քաշ
		ՑԱՆԿԱՊԱՏ		
8.		□ 40x40x3 ΣL=52000	2	461.8կգ
9.		□30x20x3 L=520	276	297.1կգ
10.		□ 40x40x3 L=1100	47	229.5կգ
		ԲԵՏՈՆ B7.5 ԴԱՍԻ		0.31մ³

ՊԱՏՎԻՐԱՏՈՒ՝ ՍԱՐԱՎԱՆԻ ԳՅՈՒՂԱՊԵՏԱՐԱՆ			ՀՀ ՎԱՅՈՑ ՁՈՐԻ ՄԱՐԶ, ՍԱՐԱՎԱՆ ՀԱՄԱՅՆՔ, ՆԵՐՀԱՄԱՅՆՔԱՅԻՆ ՃԱՆԱՊԱՐՀԻ ԱՍՖԱԼՏԱՊԱՏՄԱՆ ԵՎ ԲԱԿԱՅԻՆ ՏԱՐԱԾՔԻ ԿԱԶՄԱԿԵՐՊՈՒՄ	ԵՐԵՎԱՆ 2016թ.		
ՆԳճ	Լ.ՋՋՄԵՋՅԱՆ			ՓՈՒԼ	ԹԵՐԹ	ԹԵՐԹԵՐ
ՆԱԽԱԳԾԵՑ	Ա.ՊԱՊՈՅԱՆ		ՃԱՐՏԱՐԱՊԵՏԱՇԻՆԱՐԱՐԱԿԱՆ ՄԱՍ	ԱՆ	16	18
			ՑԱՆԿԱՊԱՏ Մ1/25, ՆՍՏԱՐԱՆ Մ1/25	ՊԵՏ. ԼԻՑԵՆԶԻԱ N 13944		