Ե/ԲԵՏՈՆԵ ՀԵՆԱՊԱՏ

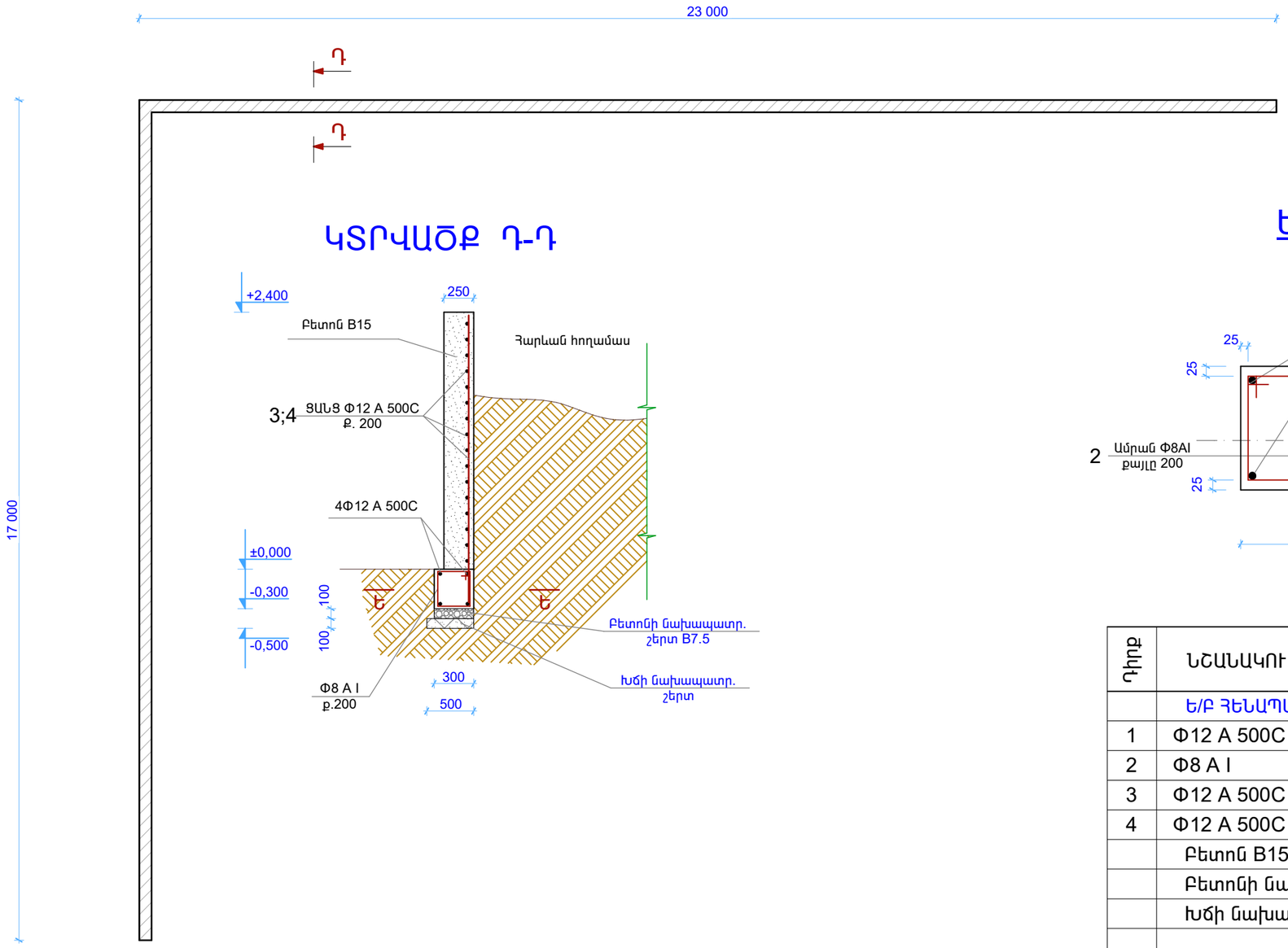

ԿՏՐՎԱԾՔ Դ-Դ

Ե - Ե

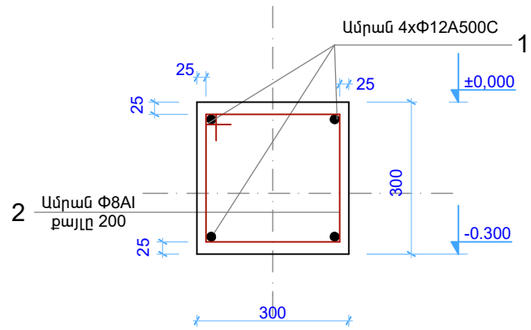

ԴԻՐՔ-2 (Անուր)

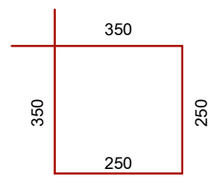

Դիրք	ՆՇԱՆԱԿՈՒՄԸ		Քանակ հատ	1 մ-ի քաշը կգ	1 հատի քաշը կգ	Ընդհ. քաշը կգ
	Ե/Բ ՀԵՆԱՊԱՏ					
1	Φ12 A 500C	l=40000	4	0.888	35,51	142,05
2	Φ8 A I	l=1200	200	0.395	0,474	94,7
3	Φ12 A 500C	l=40000	12	0.888	35,51	426,15
4	Φ12 A 500C	l=2700	200	0.888	2,397	479,4
	Բետոն B15 դասի			27,6 մ^3		
	Բետոնի նախ. շերտ B7.5 10սմ			1,2 մ^3		
	Խճի նախապատ. շերտ 10սմ			2,0 մ^3		

ՊԱՏՎԻՐԱՏՈՒ՝ ՍԱՐԱՎԱՆԻ ԳՅՈՒՂԱՊԵՏԱՐԱՆ			ՀՀ ՎԱՅՈՑ ՁՈՐԻ ՄԱՐԶԻ ՍԱՐԱՎԱՆ ՀԱՄԱՅՆՔԻ ԳՅՈՒՂԱՍԻՋՅԱՆ ԵՎ ՀԱՍԱՐԱԿԱԿԱՆ ՇԱՀԵՐԻ ՎԵՐԱԿԱՆԳՆՈՒՄ	ԵՐԵՎԱՆ 2016թ.		
ՆԳԵ	Լ.Զգմեջյան			ՓՈՒԼ	ԹԵՐԹ	ԹԵՐԹԵՐ
ՆԱԽԱԳԾԵՑ	Ա.Սամսոնյան		ՃԱՐՏԱՐԱՊԵՏԱՇԻՆԱՐԱՐԱԿԱՆ ՄԱՍ	ԱՆ	18	18
			Ե/ԲԵՏՈՆԵ ՀԵՆԱՊԱՏ	ԼԱՒՏԱՇԻՆՅՈՒՆ-ԿՏՖ ՊԵՏ. ԼԻՑԵՆԶԻԱ N 13944		