ԿՏՐՎԱԾՔ 1-1

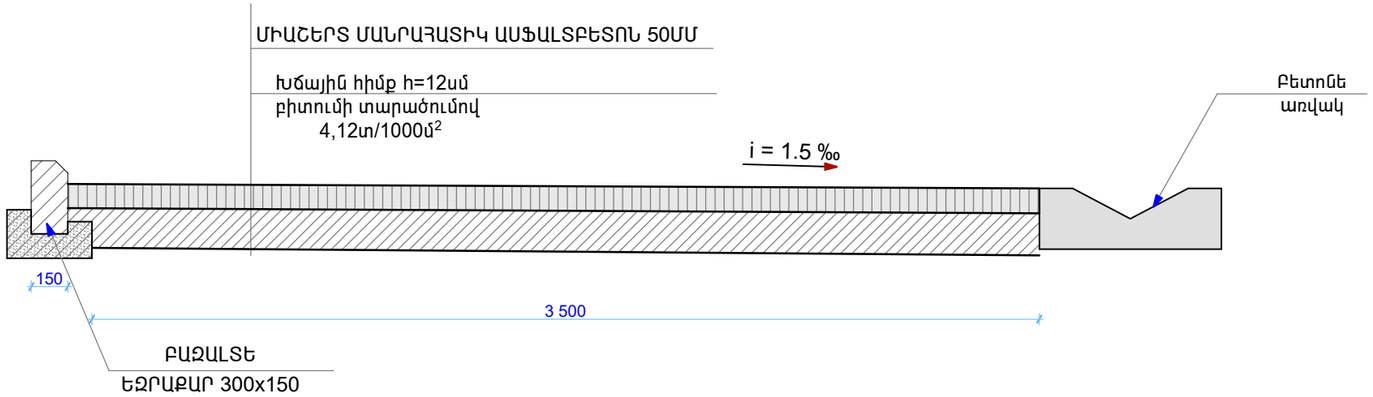

ՍԱԼՎԱԾՔ

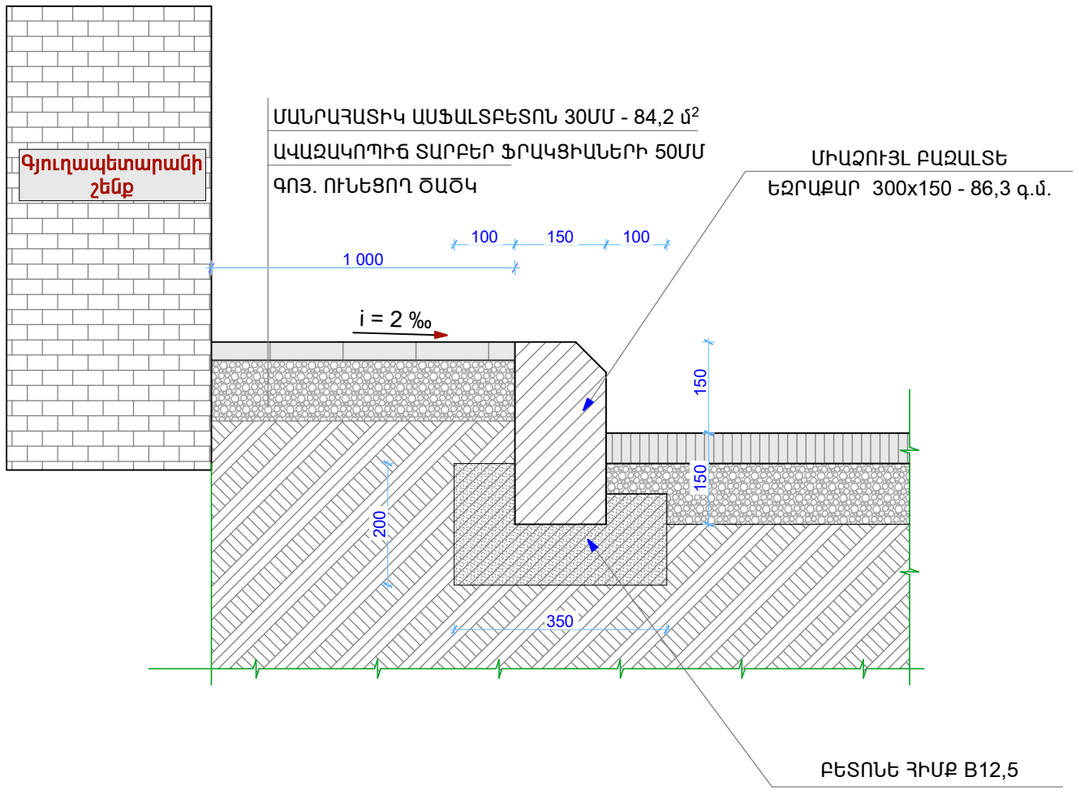

ԲԱԶԱԼՏԵ ԵԶՐԱՔԱՐ

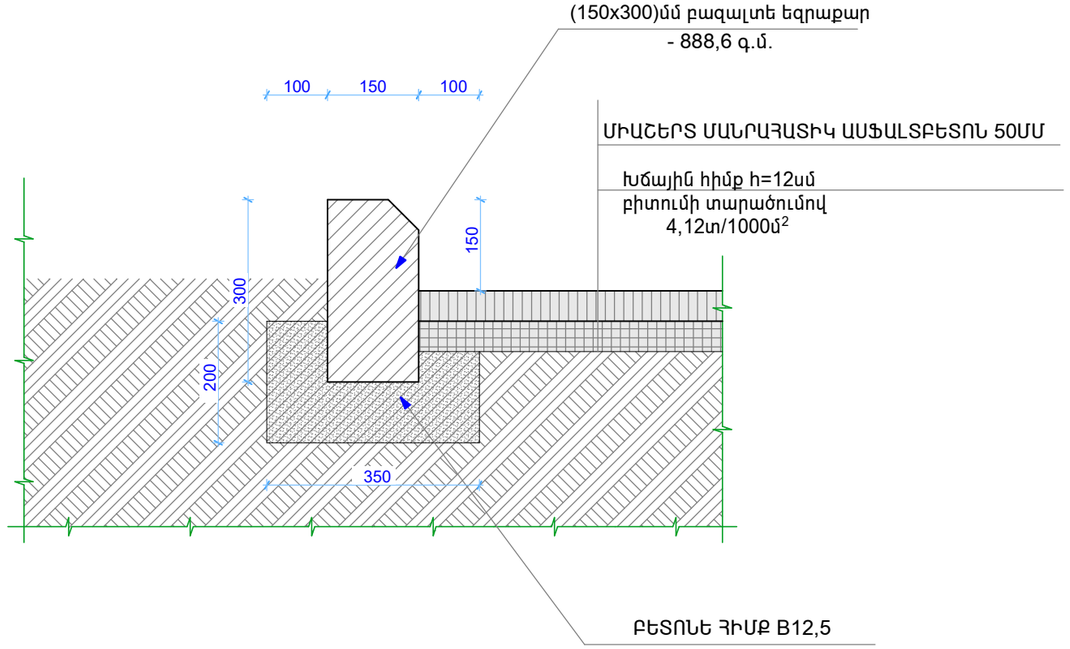

ՊԱՏՎԻՐԱՏՈՒ՝ ՍԱՐԱՎԱՆԻ ԳՅՈՒՂԱՊԵՏԱՐԱՆ			ՀՀ ՎԱՅՈՑ ՁՈՐԻ ՄԱՐԶԻ ՍԱՐԱՎԱՆ ՀԱՄԱՅՆՔԻ ԳՅՈՒՂԱՄԻՋՅԱՆ ՃԱՆԱՊԱՐՀՆԵՐԻ ՎԵՐԱՆՈՐՈԳՈՒՄ	ԵՐԵՎԱՆ 2016թ.		
ՆԳՃ	Լ.Ջզմեջյան			ՓՈՒԼ	ԹԵՐԹ	ԹԵՐԹԵՐ
ՆԱԽԱԳԾԵՑ	Ա.Սամսոնյան		ՃԱՐՏԱՐԱՊԵՏԱՇԻՆԱՐԱՐԱԿԱՆ ՄԱՍ	ԱՆ	9	18
			ԿՏՐՎԱԾՔ 1-1; ՍԱԼՎԱԾՔ	ԼԱԻՏԱՇԻՆՖՈՐՄ-ԿՏՖ ՊԵՏ. ԼԻՑԵՆԶԻԱ N 13944		