ՏԱՆԻՔԻ ԷԼԵՄԵՆՏՆԵՐԻ ՄԱՍՆԱԳԻՐ

1. ՏՈՒՆ ՄԻՋԱԴԻՐ - ԿԱՆԳՆԱԿՆԵՐԻ, ՈՐՄՆԱՓԱՅՏԻ ՏԱԿ -- 34.50 $Մ^2$
2. ՓԱՅՏԵ ՏԱԽՏԱԿ 300X300X50 ----- 0.05 $Մ^3$
3. ԿԱՆԳՆԱԿ 160X160 ----- 0.46 $Մ^3$
4. ՄԱՐԴԱԿ 160X160 ----- 0.6 $Մ^3$
5. ԾՊԵՂՆԱՈՏՔ 60X180 ----- 1.5 $Մ^3$
6. ՈՐՄՆԱՓԱՅՏ 180X180 ----- 0.8 $Մ^3$
7. ԳԱՄԿԱԼ 30X100X800 ----- 0.03 $Մ^3$
8. ՏԱԽՏԱԿԱՄԱԾ 50X175 ՏԱԽՏԱԿՆԵՐԻՑ ----- 0.18 $Մ^3$
9. ԴԻՄԿԱԼ 60X120 ----- 0.18 $Մ^3$
10. ԿԱՎԱՐԱԾԱԾԿ 50X50 ՁՈՂԵՐԻՑ ----- 1.24 $Մ^3$
11. ՏԱՆԻՔԻ ՊԻՊ (0.55ՄՄ), Լ = 600ՄՄ ----- 13.65 Մ
12. ՏԱՆԻՔԻ ՁԵՎԱՎՈՐ ԹԻԹԵՂ ԳՈՐԾԱՐԱՆԱՅԻՆ ՆԵՐԿԱԾԱԾԿՈՒՅԹՈՎ 0.55ՄՄ ----- 688 $Մ^2$
13. ԳԱՄ
14. ՈԼՈՐԱՆ Փ6ՄՄ ՄԵՏԱՂԱԼԱՐԻՑ
15. ՃԱՐՄԱՆԴ Փ12 600X12X12 (1 ՀԱՏԸ - 0.86ԿԳ)
16. ՋՐՀՈՐԴԱՆՆԵՐ 4 ՀԱՏ
17. ՋՐԱՀԵՌԱՑՄԱՆ ԽՈՂՈՎԱԿՆԵՐ 2X4750, 2X7500
18. ՏԱՆԻՔԻ ՄԵՏԱՂԱԿԱՆ ԲԱԶՐԻՔ H=900 33.3ԳՄ
19. ԹԵՔԱՆ 0.34 $Մ^3$

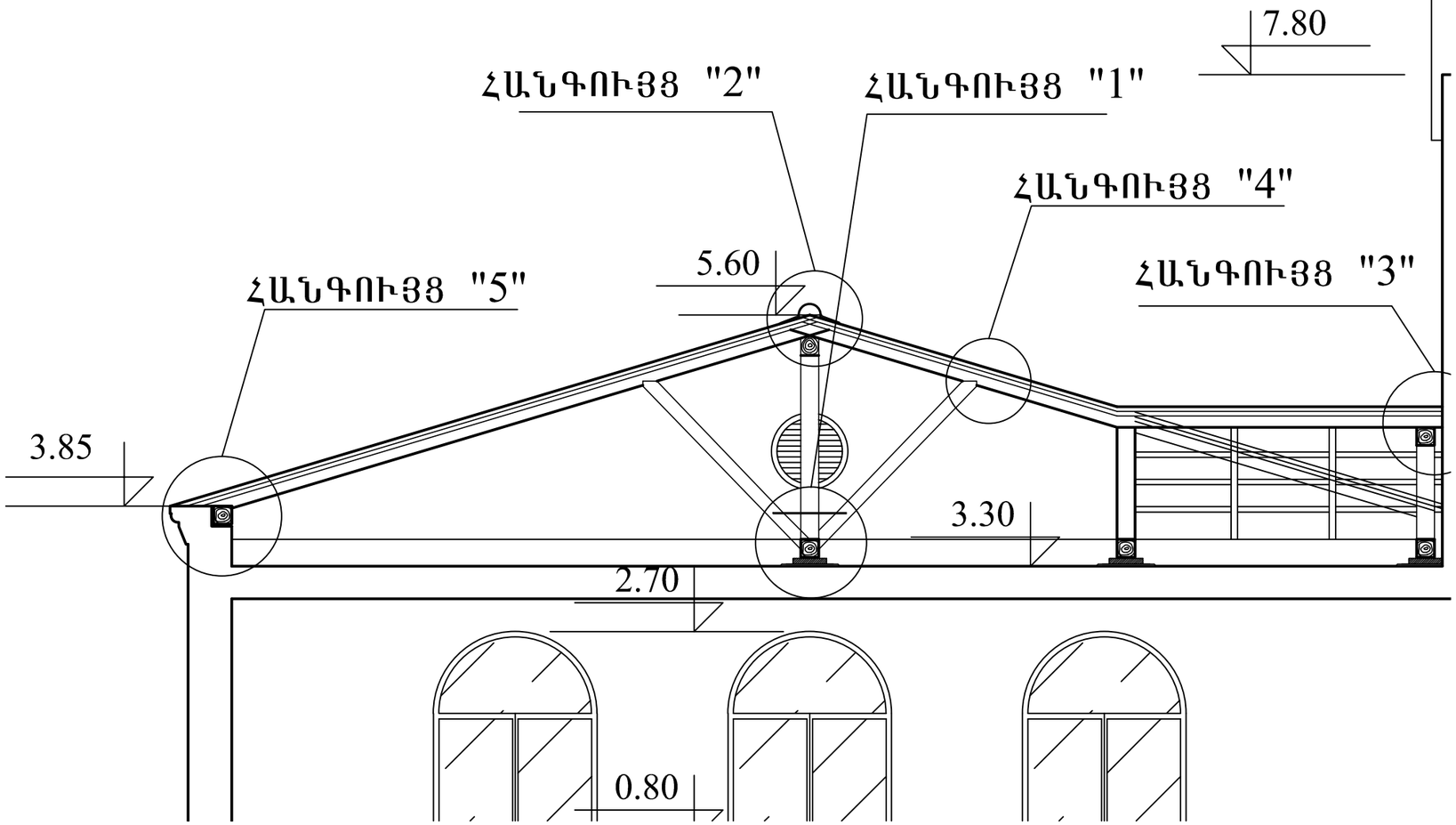

ՏԱՆԻՔԻ ՀԱՆԳՈՒՅՑՆԵՐ

ՀԱՆԳՈՒՅՑ "1"

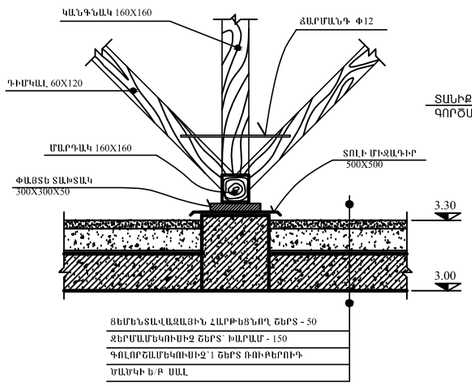

ՀԱՆԳՈՒՅՑ "2"

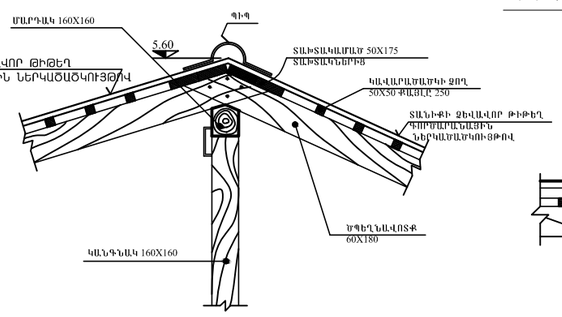

ՀԱՆԳՈՒՅՑ "3"

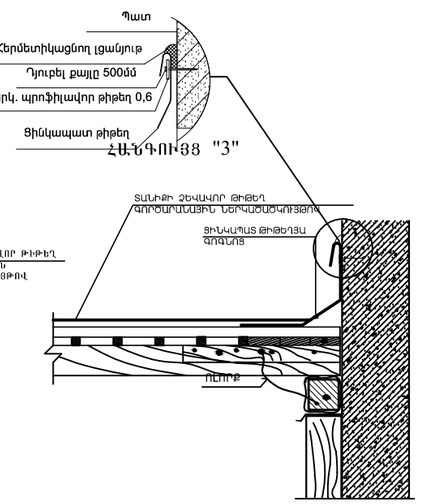

ՀԱՆԳՈՒՅՑ "4"

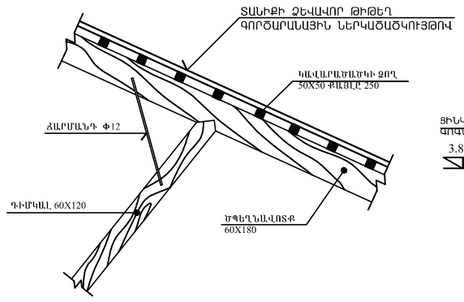

ՀԱՆԳՈՒՅՑ «5»

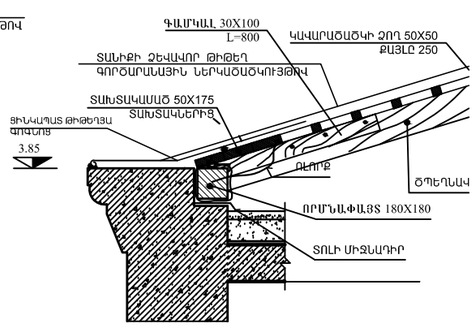

«ՏԱՎՐՈՍ» ՍՊԸ	ՆԴՁ	Է.ՀԱՐՈՒԹՅՈՒՆՅԱՆ		ՀՀ ԱՐԱԳԱԾՈՏՆԻ ՄԱՐԶԻ Գ.ՔՈՒՋԱԿԻ ՄՇԱԿՈՒՅԹԻ ՏԱՆ ՎԵՐԱԿԱՌՈՒՑՄԱՆ ՆԱԽԱԳԻԾ		
	ՃԱՐՏԱՐԱՊԵՏ	Է.ՕՐԴՈՒԽԱՆՅԱՆ				
				ՃԱՐՏԱՐԱՊԵՏԱԿԱՆ ՄԱՍ	Փուլ	Թերթ	Թ
					ԱՆ	Ճ-13	
	ՊԱՏՎԻՐԱՏՈՒ՝ «ՀՀ ՔԱՂԱՔԱՇԻՆՈՒԹՅԱՆ ՆԱԽԱՐԱՐՈՒԹՅԱՆ ԾԻԳ» ՊՀ			ՏԱՆԻՔԻ ՀԱՆԳՈՒՅՑՆԵՐ		