ՇԱԲԼՈՆՆԵՐ

Շ-1

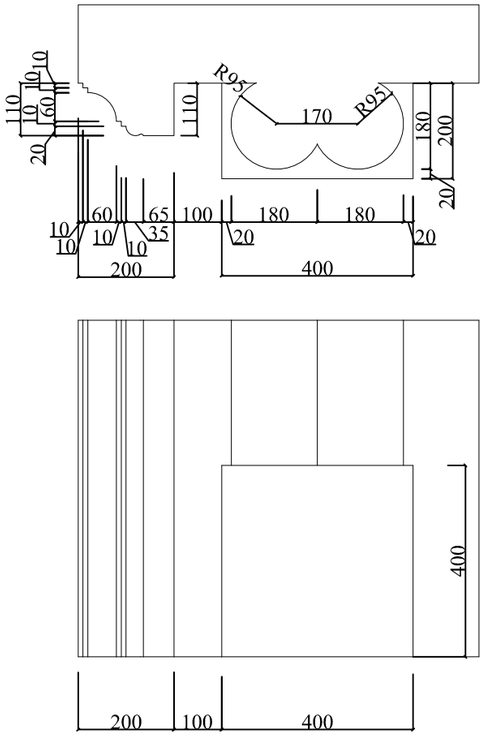

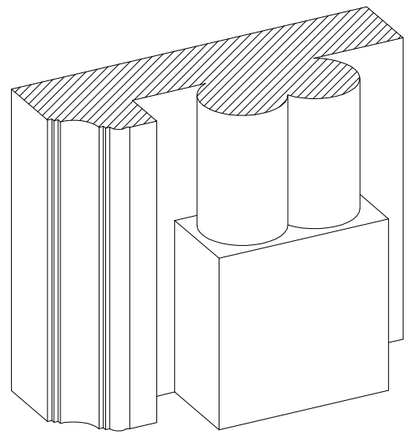

Շ-2

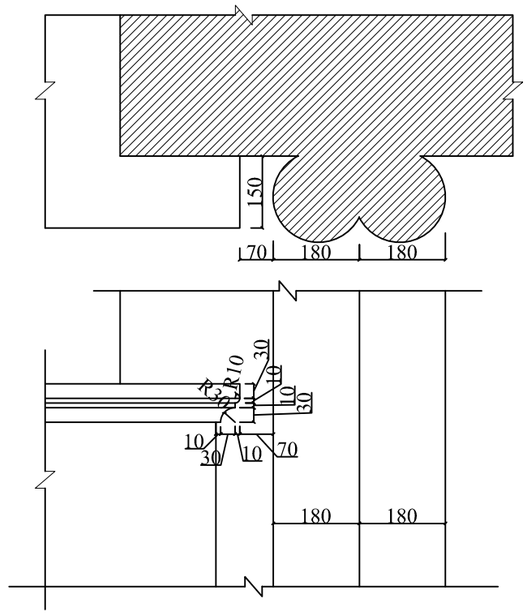

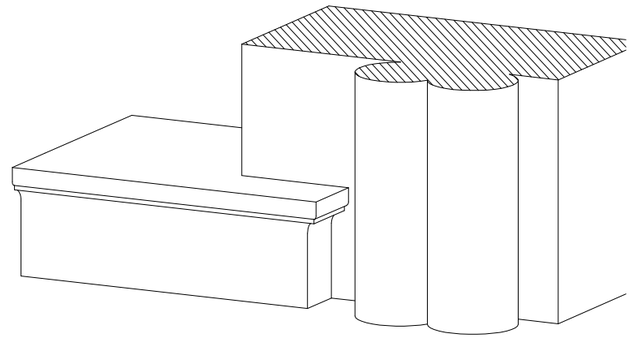

Շ-3

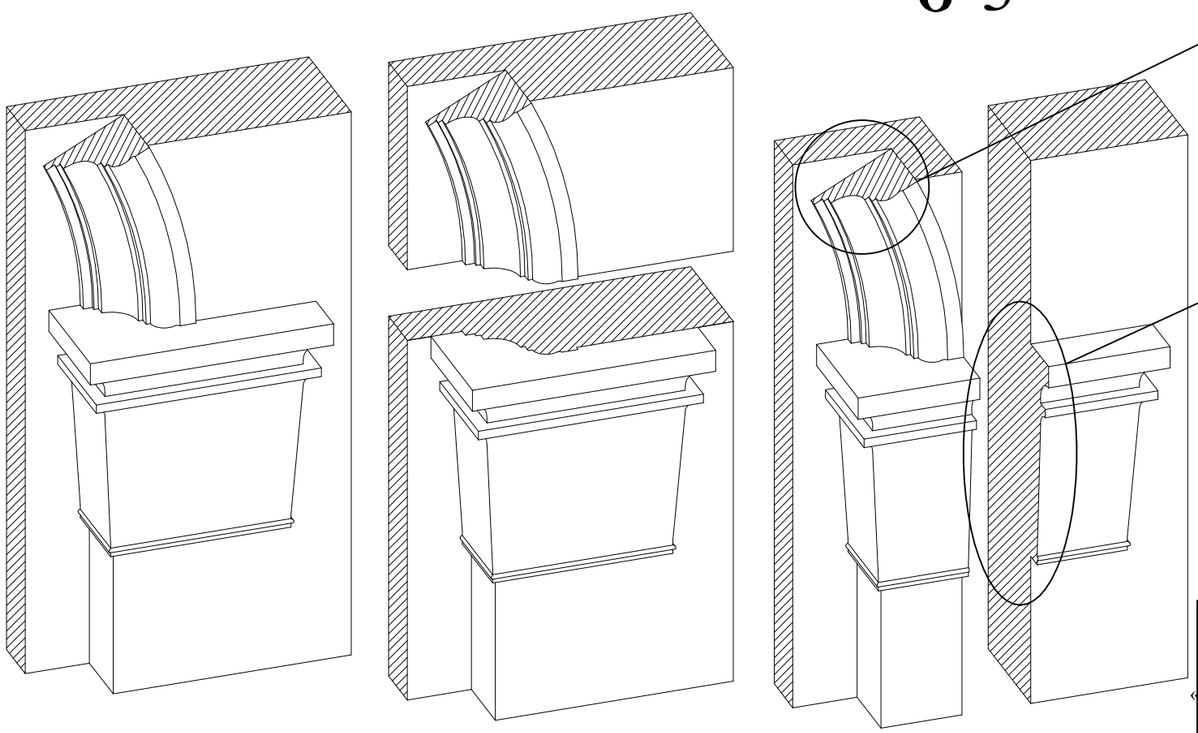

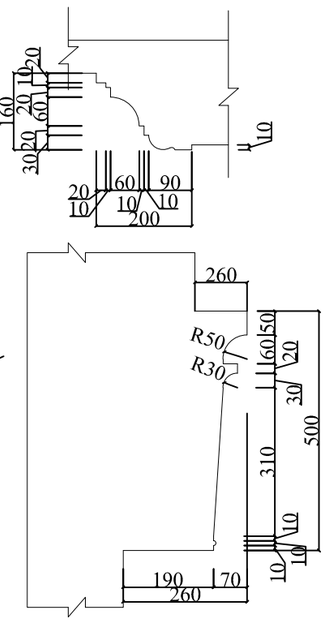

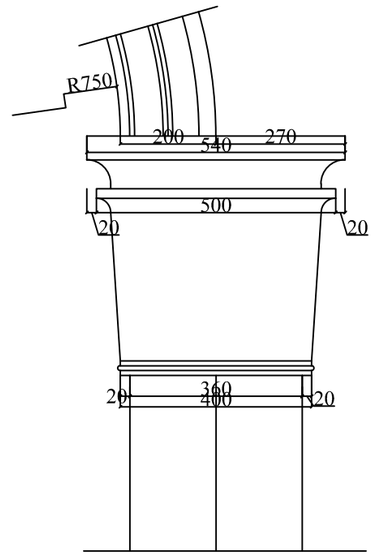

«ՏԱՎՐՈՍ» ՍՊԸ	ՆԴՀ	Է.ՀԱՐՈՒԹՅՈՒՆՅԱՆ		ՀՀ ԱՐԱԳԱԾՈՏՆԻ ՄԱՐԶԻ Գ.ՔՈՒՉԱԿԻ ՄՇԱԿՈՒՅԹԻ ՏԱՆ ՎԵՐԱԿԱՌՈՒՑՄԱՆ ՆԱԽԱԳԻԾ		
	ՃԱՐՏԱՐԱՊԵՏ	Է.ՕՐԴՈՒԽԱՆՅԱՆ				
				ՃԱՐՏԱՐԱՊԵՏԱԿԱՆ ՄԱՍ	Փուլ	Թերթ	Թ
					Ան	Ճ-30	
	ՊԱՏՎԻՐԱՏՈՒ՝ «ՀՀ ՔԱՂԱՔԱՇԻՆՈՒԹՅԱՆ ՆԱԽԱՐԱՐՈՒԹՅԱՆ ԾԻԳ» ՊՀ			ՇԱԲԼՈՆՆԵՐ Շ-1, Շ-2, Շ-3		