ՇԱԲԼՈՆՆԵՐ

Շ-4

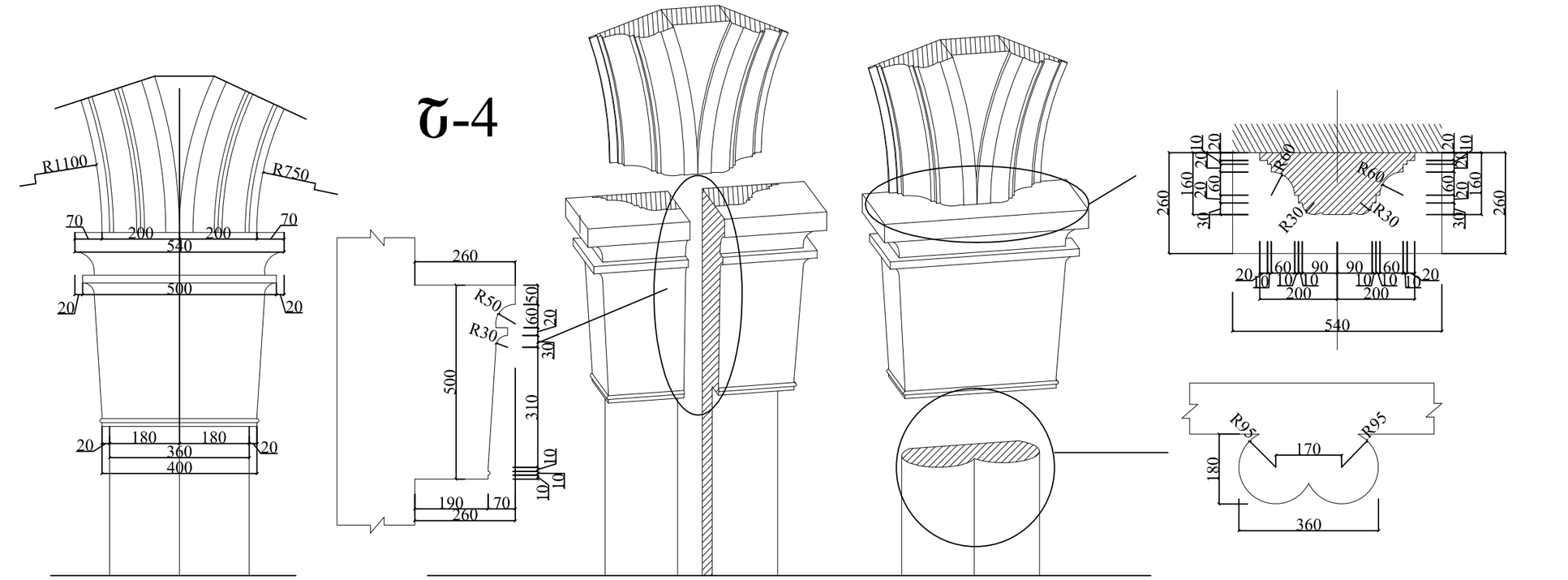

Շ-5 Շ-6 Շ-7

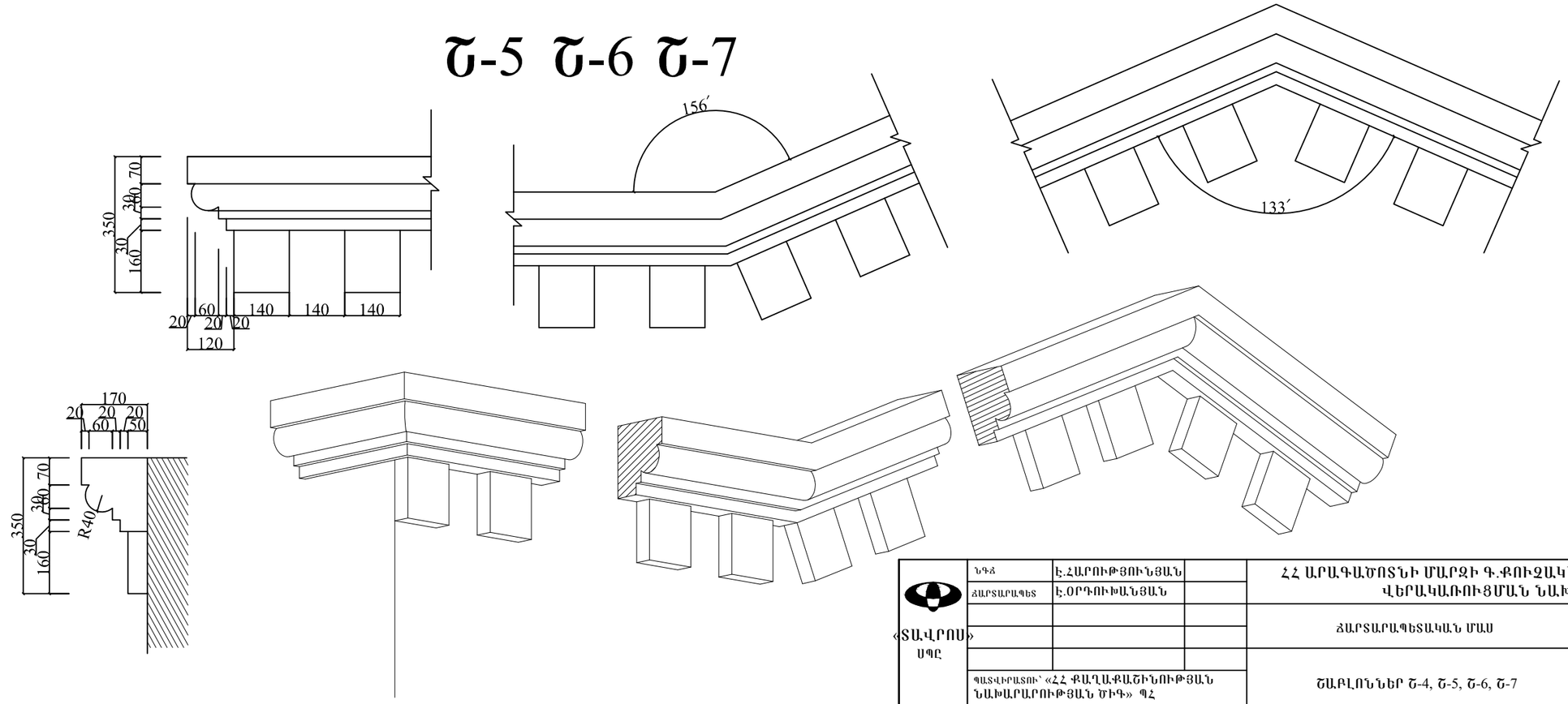

«ՏԱՎՐՈՍ» ՍՊԸ	ՆԳՃ	Է.ՀԱՐՈՒԹՅՈՒՆՅԱՆ		ՀՀ ԱՐԱԳԱԾՈՏՆԻ ՄԱՐԶԻ Գ.ՔՈՒՋԱԿԻ ՄՇԱԿՈՒՅԹԻ ՏԱՆ ՎԵՐԱԿԱՌՈՒՑՄԱՆ ՆԱԽԱԳԻԾ		
	ՃԱՐՏԱՐԱՊԵՏ	Է.ՕՐԴՈՒԽԱՆՅԱՆ				
				ՃԱՐՏԱՐԱՊԵՏԱԿԱՆ ՄԱՍ	Փուլ	Թերթ	Թ
					ԱՆ	Ճ- 31	
	ՊԱՏՎԻՐԱՏՈՒ՝ «ՀՀ ՔԱՂԱՔԱՇԻՆՈՒԹՅԱՆ ՆԱԽԱՐԱՐՈՒԹՅԱՆ ԾԻԳ» ՊՀ			ՇԱԲԼՈՆՆԵՐ Շ-4, Շ-5, Շ-6, Շ-7		