ՑԱՅՏԱՂԲՅՈՒՐ

ՃԱԿԱՏ

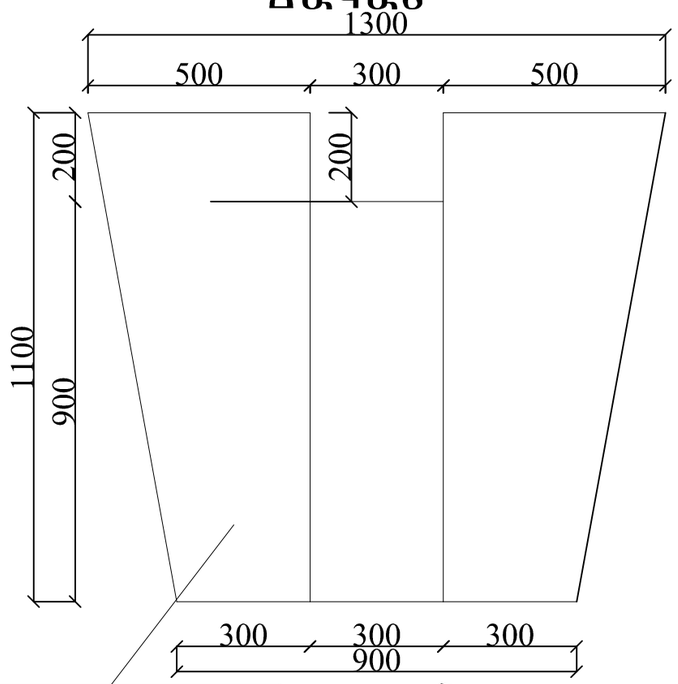

ԿՏՐՎԱԾՔ 1-1

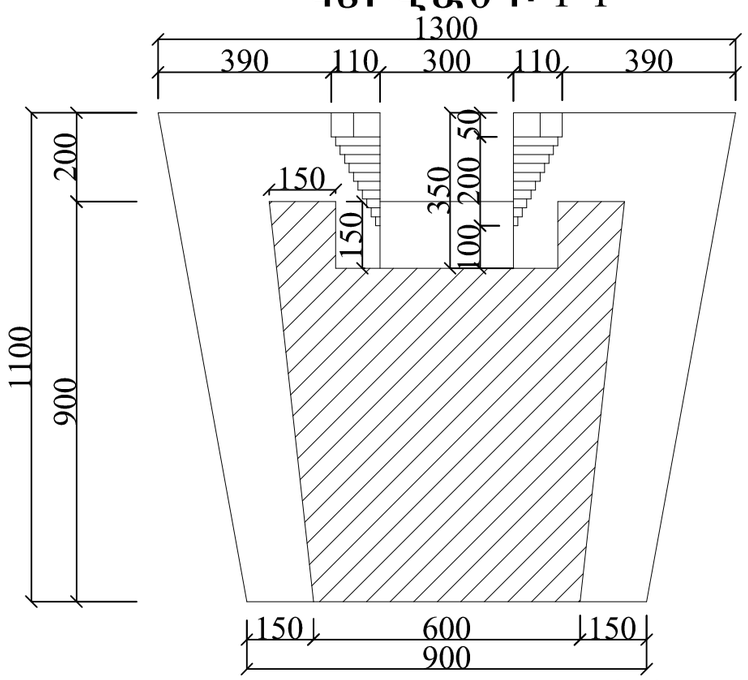

ԿՏՐՎԱԾՔ 2-2

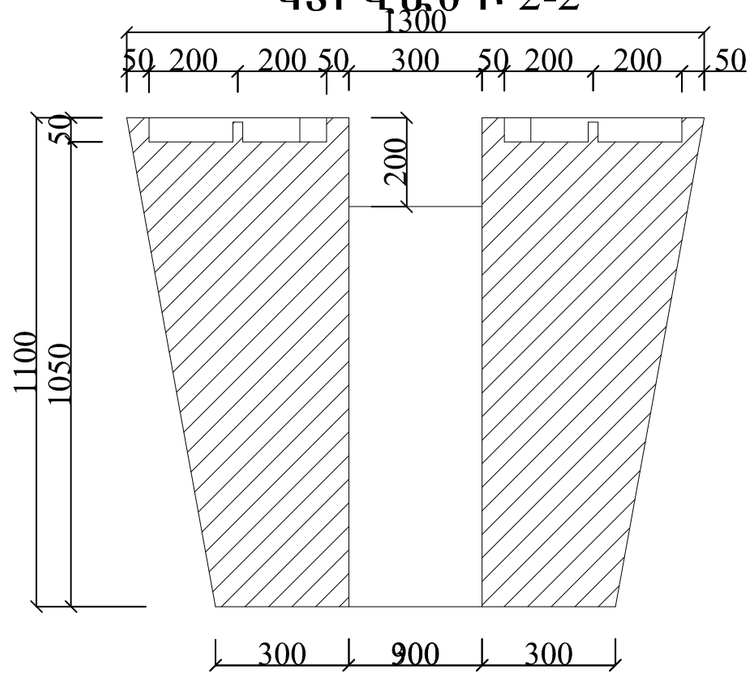

ՍՐԲԱՏԱՇ ԿԱԹՆԱԳՈՒՅՆ ՏՐԱՎԵՐՏԻՆ

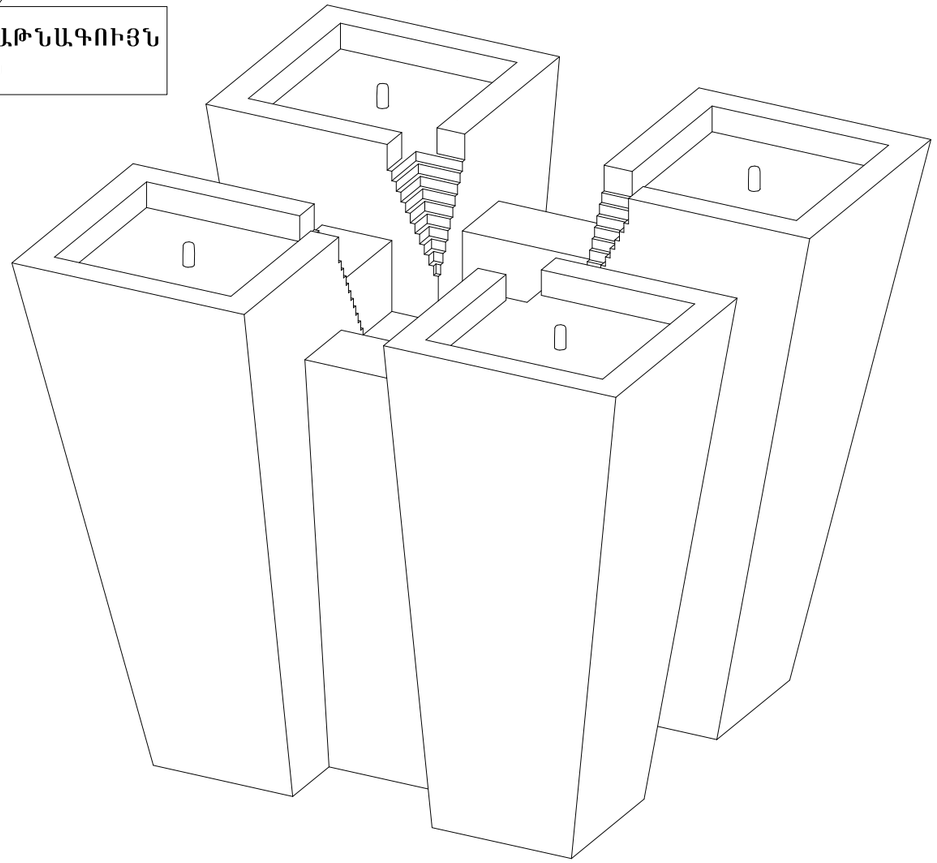

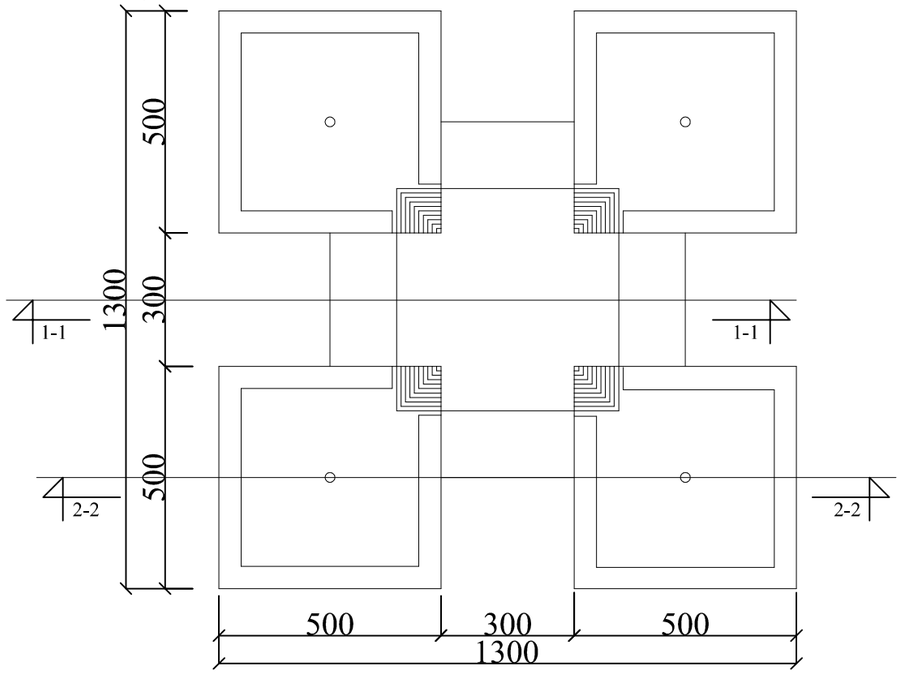

«ՏԱՎՐՈՍ» ՍՊԸ	ՆԳՃ	Է.ՀԱՐՈՒԹՅՈՒՆՅԱՆ		ՀՀ ԱՐԱԳԱԾՈՏՆԻ ՄԱՐԶԻ Գ.ՔՈՒՋԱԿԻ ՄՇԱԿՈՒՅԹԻ ՏԱՆ ՎԵՐԱԿԱՌՈՒՑՄԱՆ ՆԱԽԱԳԻԾ			
	ՃԱՐՏԱՐԱՊԵՏ	Է.ՕՐԴՈՒԽԱՆՅԱՆ				
				ՃԱՐՏԱՐԱՊԵՏԱԿԱՆ ՄԱՍ	Փուլ	Թերթ	Թ
					ԱՆ	Ճ-33	
	ՊԱՏՎԻՐԱՏՈՒ՝ «ՀՀ ՔԱՂԱՔԱՇԻՆՈՒԹՅԱՆ ՆԱԽԱՐԱՐՈՒԹՅԱՆ ԾԻԳ» ՊՀ			ՑԱՅՏԱՂԲՅՈՒՐ			