# ԿԱԹՍԱՅԱՏՈՒՆ

## ՃԱԿԱՏ 1-2 Մ 1/50

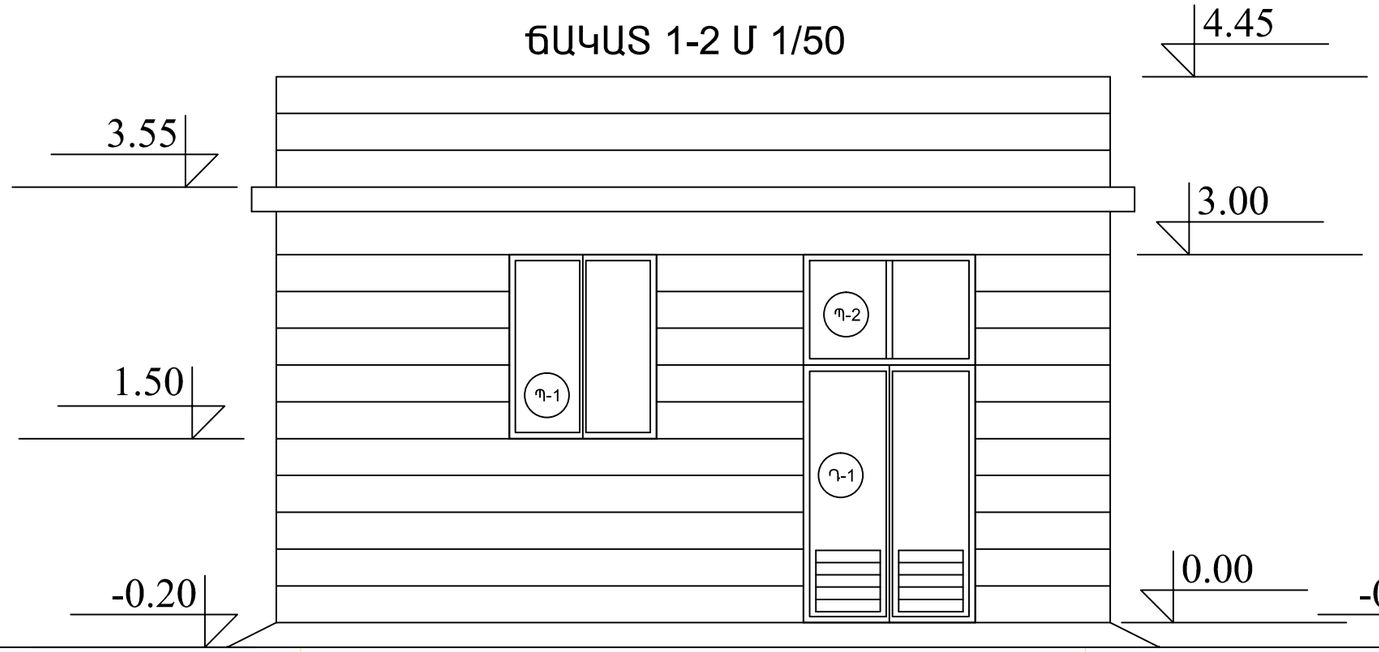


## ՃԱԿԱՏ Բ-Ա Մ 1/50

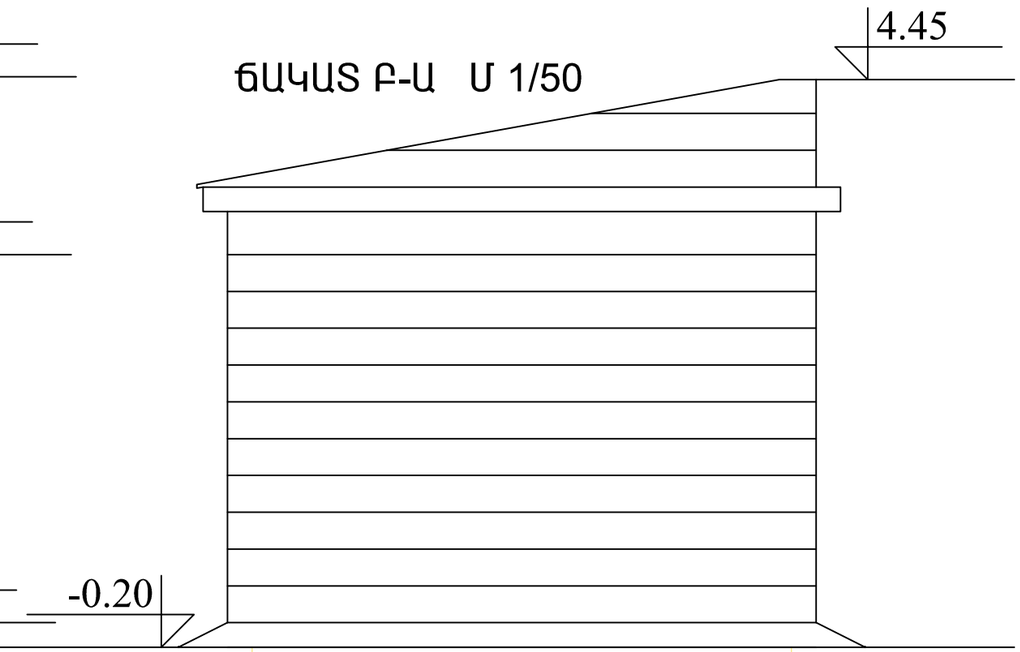


## ՀԱՏԱԿԱԳԻԾ Մ 1/50

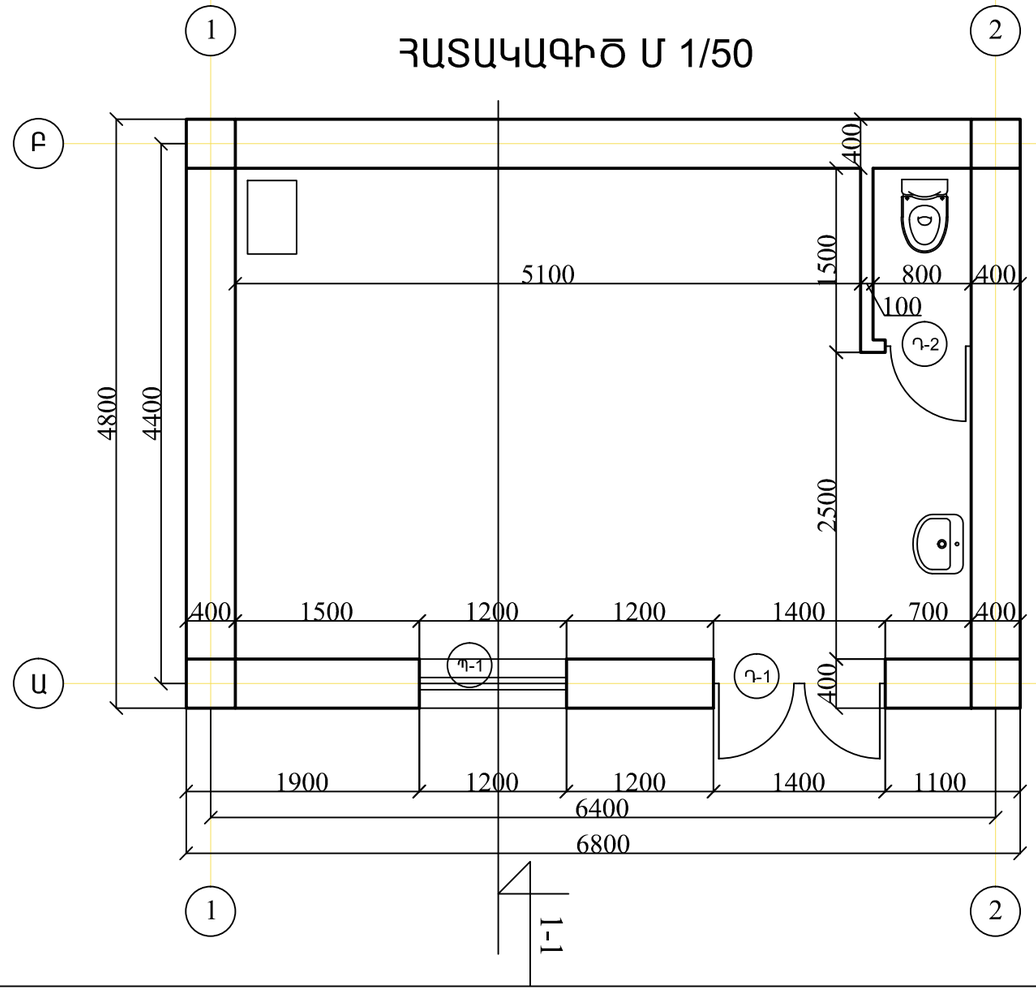


## ԿՏՐՎԱԾՔ 1-1 Մ 1/50

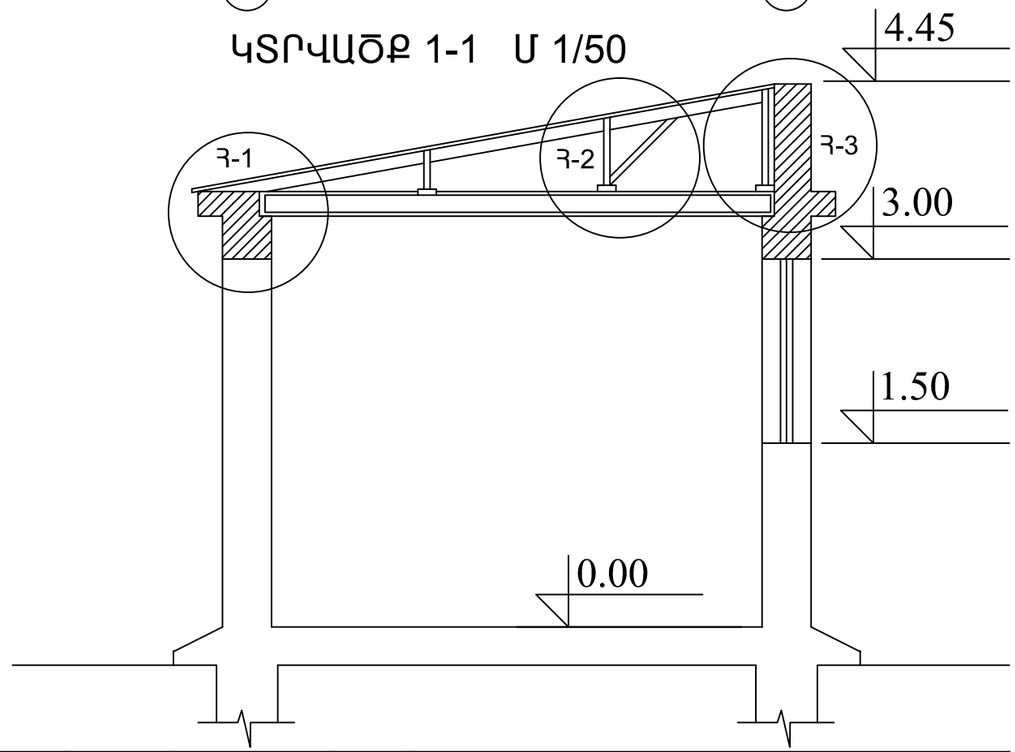


| | | | | | |
|---|---|---|---|---|---|
| «ՏԱՎՐՈՍ» ՍՊԸ | ՆԳՃ | Է.ՀԱՐՈՒԹՅՈՒՆՅԱՆ | ՀՀ ԱՐԱԳԱԾՈՏՆԻ ՄԱՐԶԻ Գ.ՔՈՒՉԱԿԻ ՄՇԱԿՈՒՅԹԻ ՏԱՆ ՎԵՐԱԿԱՌՈՒՑՄԱՆ ՆԱԽԱԳԻԾ | | |
| | ՃԱՐՏԱՐԱՊԵՏ | Է.ՕՐԴՈՒԽԱՆՅԱՆ | | | |
| | | | ՃԱՐՏԱՐԱՊԵՏԱԿԱՆ ՄԱՍ | Փուլ | Թերթ |
| | | | | ԱՆ | Ճ-34 |
| | ՊԱՏՎԻՐԱՏՈՒ՝ «ՀՀ ՔԱՂԱՔԱՇԻՆՈՒԹՅԱՆ ՆԱԽԱՐԱՐՈՒԹՅԱՆ ԾԻԳ» ՊՀ | | ԿԱԹՍԱՅԱՏԱՆ ՀԱՏԱԿԱԳԻԾ, ՃԱԿԱՏՆԵՐ, ԿՏՐՎԱԾՔ | | |