ՊԱՏՈՒՀԱՆՆԵՐԻ ԵՎ ԴՌՆԵՐԻ ՄԱԿՆԻՇԱՎՈՐՄԱՆ ԱՂՅՈՒՍԱԿ

ՏԻՊԸ	ՊԱՏՐԱՍՏՎԱԾՔԻ ԱՆՎԱՆՈՒՄԸ	ԲԱՑՎԱԾՔ		ՔԱՆԱԿ ԸՆԴԱՄ.
		ԲԱՐՁՐՈՒԹՅՈՒՆ	ԼԱՅՆՈՒԹՅՈՒՆ	
1	2	3	4	5
	ԴՌՆԵՐ ԵՎ ՊԱՏՈՒՀԱՆՆԵՐ			
Պ - 1	ՄԵՏԱՂԱՊԼԱՍՏԵ ՊԱՏՈՒՀԱՆ - ԿՐԿՆԱՇԵՐՏ ԱՊԱԿԵՓԱԹԵԹՈՎ	1500	1200	1
Պ - 2	ՄԵՏԱՂԱՊԼԱՍՏԵ ՎԵՐՆԱՊԱՏՈՒՀԱՆ - ԿՐԿՆԱՇԵՐՏ ԱՊԱԿԵՓԱԹԵԹՈՎ	900	1400	1
Դ - 1	ԵՐԿՓԵՂԿ ՄԵՏԱՂԱԿԱՆ ԴՌՈՒՌ	2100	1400	1
Դ - 2	ՄԵՏԱՂԱՊԼԱՍՏԵ ՄԻԱՓԵՂԿ ԴՌՈՒՌ	1900	700	1

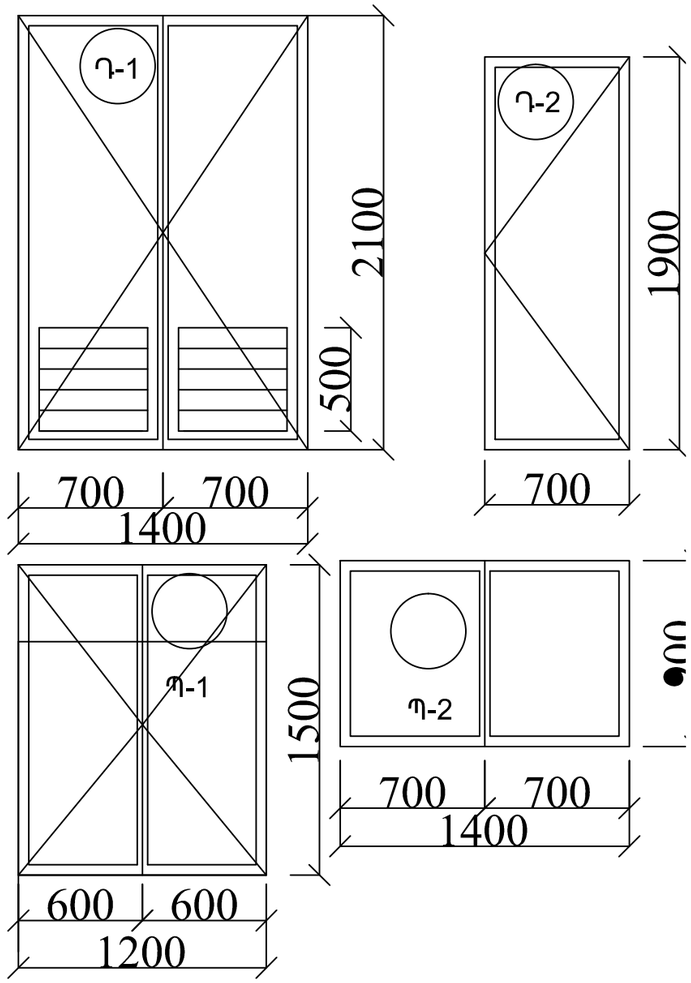

ՏԱՆԻՔԻ ԷԼԵՄԵՆՏՆԵՐԻ ՄԱՍՆԱԳԻՐ

1. ՔԱՅՏԵ ՏԱԽՏԱԿ 200X200X40 ---- 0.04 մ³
2. ԿԱՆԴՆԱԿ 100X100 ----- 0.05 մ³
3. ՄԱՐԴԱԿ 100X150 ---- 0.29 մ³
4. ԾՊԵՂՆԱՈՏՔ 60X120 ----- 0.09 մ³
5. ՈՐՄՆԱՓԱՅՏ 80X160 ----- 0.08 մ³
6. ԹԵՔԱՆ 50X100 ----- 0.04 մ³
6. ՑԻՆԿԱՊԱՏ ԹԻԹԵՂ ----- 32.8 մ²

ԱՐՏԱՔԻՆ ԵՐԵՍԱՊԱՏՄԱՆ ՆՅՈՒԹԻ ՔԱՆԱԿ

ՍԼԻ ՏՈՒՖԻ ՍՐԲԱՏԱՇ ՍԱԼԵՐՈՎ H=300 98.7 մ²

ՀԱՏԱԿԻ	ՏԻՊԸ ՀԱՏԱԿԻ ԷՍՔԻԶԸ	ՀԱՏԱԿԻ ԿԱԶՄԸ	ՄԱԿԵՐԵՍԸ մ²
1	2	3	4
Խ3		- ԽԵՑԱՍԱԼ - 8 - ՍԱԼԻԿԻ ՍՈՍԻՆՁ (ԼԻՏՈԿՈԼ) - 10 - ՑԵՄԵՆՏԱՎԱԶԱՅԻՆ ՀԱՐԹԵՑՆՈՂ ՇԵՐՏ - 30 - ՀԻԴՐՈՄԵԿՈՒՍԻՉ (3 ՇԵՐՏ ՀԻԴՐՈՒԶՈԼ) - ԲԵՏՈՆ B7.5 ԴԱՍԻ - 130 - ԽԱՌՈՎ ՏՈՓԱՆԱԾ ԳՐՈՒՆՏ - 100	1.12
Բ	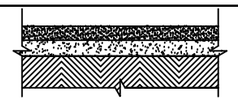	- ԲԵՏՈՆ B1.5 ԴԱՍԻ - 60 - ԲԵՏՈՆ B7.5 ԴԱՍԻ - 120 - ԽԱՌՈՎ ՏՈՓԱՆԱԾ ԳՐՈՒՆՏ - 100	22.65

	ՍԵՆՅԱԿՆԵՐԻ ԱՆՎԱՆՈՒՄԸ	ՊԱՏԵՐ ԿԱՄ ՄԻՋՆՈՐՄՆԵՐ			ԱՌԱՍՏԱՂՆԵՐ			ԾԱՆՈԹՈՒ-ԹՅՈՒՆ
		ՍՎԱՂՈՒՄ	ՀԱՐԴԱՐՈՒՄ	ՄԱԿ. մ²	ՍՎԱՂՈՒՄ	ՀԱՐԴԱՐՈՒՄ	ՄԱԿ. մ²	
1	2	3	4	5	6	7	8	9
	ՍԱՆ.ՀԱՆԳՈՒՅՑ	ՑԵՄԵՏԱՎԱԶ. ՍՎԱՂ	ԿԵՐԱՄԻԿԱԿԱՆ ՍԱԼԻԿՆԵՐ	14.74 մ²			1.12	ԿԱԽՈՎԻ ԱՌԱՍՏԱՂ ՊԼԱՍՏԻԿ ՍԱԼԵՐՈՎ
	ԿԱԹՍԱՅԱՏՈՒՆ	ՑԵՄԵՏԱՎԱԶ. ՍՎԱՂ	ԼԱՏԵՔՍԱՆԵՐ-ԿՈՒՄ	67 մ²	ՑԵՄԵՏԱՎԱԶ. ՍՎԱՂ	ԼԱՏԵՔՍԱՆԵՐ-ԿՈՒՄ	22.65	

ՏԱՆԻՔԻ ՀԱՏԱԿԱԳԻԾ

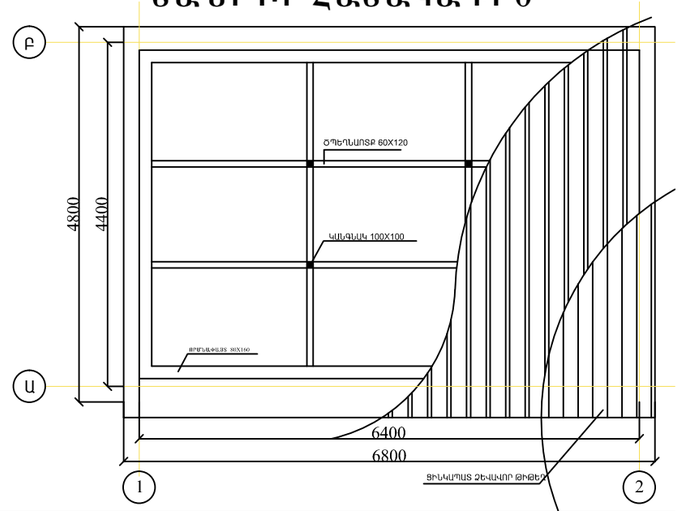

«ՏԱՎՐՈՍ» ՍՊԸ	ՆԴՁ	Է.ՀԱՐՈՒԹՅՈՒՆՅԱՆ	ՀՀ ԱՐԱԳԱԾՈՏՆԻ ՄԱՐԶԻ Գ.ԲՈՒԶԱԿԻ ՄՇԱԿՈՒՅԹԻ ՏԱՆ ՎԵՐԱԿԱՌՈՒՑՄԱՆ ՆԱԽԱԳԻԾ
	ՃԱՐՏԱՐԱՊԵՏ	Է.ՕՐԴՈՒԽԱՆՅԱՆ	
			ՃԱՐՏԱՐԱՊԵՏԱԿԱՆ ՄԱՍ — Փուլ: ԱՆ; Թերթ: Ճ-35
	ՊԱՏՎԻՐԱՏՈՒ՝ «ՀՀ ՔԱՂԱՔԱՇԻՆՈՒԹՅԱՆ ՆԱԽԱՐԱՐՈՒԹՅԱՆ ԾԻԳ» ՊՀ		ՊԱՏՈՒՀԱՆՆԵՐԻ ԵՎ ԴՌՆԵՐԻ ՄԱԿՆԻՇԱՎՈՐՄԱՆ ԱՂՅՈՒՍԱԿ ՏԱՆԻՔԻ ԷԼԵՄԵՆՏՆԵՐԻ ՄԱՍՆԱԳԻՐ ՀԱՏԱԿՆԵՐԻ ՄԱՍՆԱԳԻՐ