ԿՏՐՎԱԾՔ 1-1

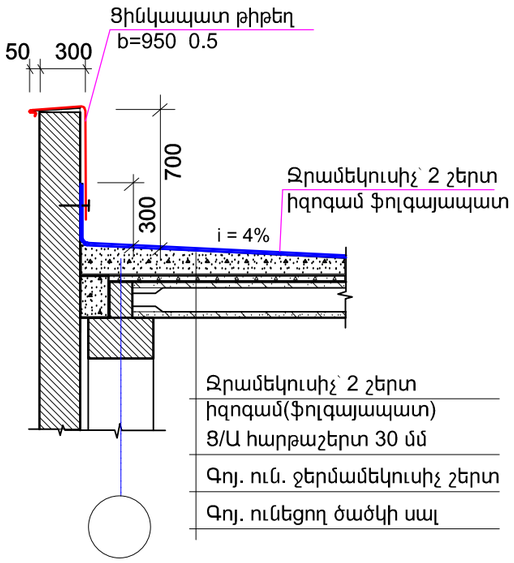

ԿՏՐՎԱԾՔ 2-2

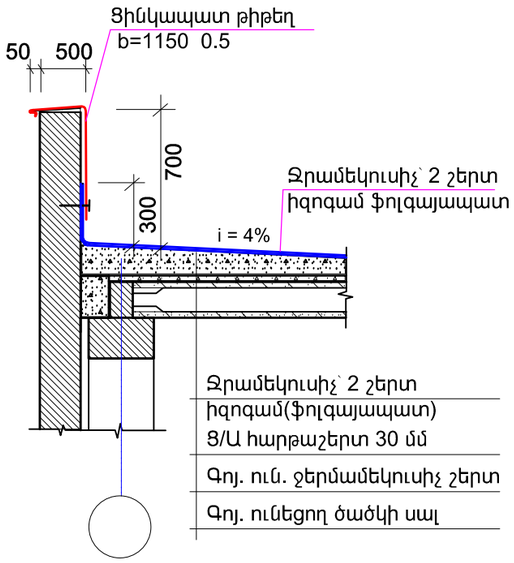

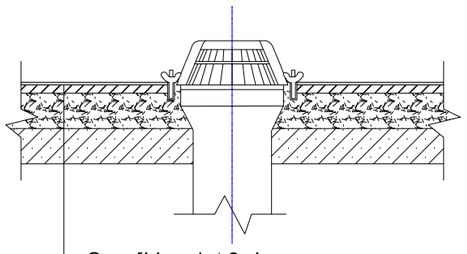

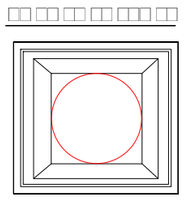

Զրամեկուսիչ՝ 2 շերտ
իզոգամ(ֆոլգայապատ)
Ց/Ա հարթաշերտ 30 մմ
Գոյ. ունեցող ջերմամեկուսիչ շերտ
Գոյ. ունեցող ծածկի սալ

ՄՈՒՐԱՑԱՆ Հ/Հ ԱՅԼ ԱՇԽԱՏԱՆՔՆԵՐ

N	ԱՇԽԱՏԱՆՔԻ ԱՆՎԱՆՈՒՄ	ՔԱՆԱԿ	ՄԻԱՎՈՐ
	ՔԱՆԴՈՒՄ		
1	Թթվածնի կայանի հատակի քայքայված մետաղյա ծածկույթի ապամոնտաժում	25	մ/ք
2	Արտաքին պատերի հին ներկի քանդում	65	մ/ք
3	Ռենտգենային սենյակի պատերի մաքրում ներկից	26	մ/ք
3	Ռենտգենային սենյակի առաստաղի մաքրում ներկից	5.5	մ/ք
	ԻՐԱԿԱՆԱՑՎՈՂ ԱՇԽԱՏԱՆՔՆԵՐ		
1	Թթվածնի կայանի հատակի երեսապատում 6մմ հաստությամբ մետաղյա թիթեղով	49	մ/ք
2	Մուրացան հ/հ թիվ 2 մասնաշենքի քիվի երեսապատում ցինկ. թիթեղով	23	մ/ք
3	Կոտրված ապակեփաթեթների փոխարինում նոր ապակեփաթեթով /4+4/	14	մ/ք
4	Մուրացան հ/հ թիվ 1 մասնաշենքի արտաքին պատերի ներկում ճակատային ներկով և ծեփամածկումով	65	մ/ք
5	Ռենտգենային սենյակի պատերի և առաստաղի հակաճառագայթային նյութով պատում	31.5	մք
6	Ռենտգենային սենյակի պատերի ներկում լատեքսային ներկով	26	մ/ք
7	Ռենտգենային սենյակի առաստաղի ներկում լատեքսային ներկով	5.5	մ/ք
8	Արձիճապատ դռան տեղադրում	2.3	մ/ք
9	Մուրացան հ/հ թիվ 1 մասնաշենքի տանիքի տաքացման իրականացում ինքնատաքացվող մալուխով	30	գմ
10	Մետաղական ճաղավանդակի և ցանկապատի ներկում	60	քմ
11	Մուրացան հ/հ լվացքատան պղնձե հաղորդալարի անցկացում՝ 2x2.5մմ	40	գմ
12	Մուրացան հ/հ լվացքատան պղնձե հաղորդալարի անցկացում՝ 4x4մմ	70	գմ
13	Մուրացան հ/հ լվացքատան պղնձե հաղորդալարի անցկացում՝ 3P 4x35մմ	10	գմ
14	Վարդակ հողանցման կոնտակտով, բաց տեղադրման	24	հատ
15	Եռաֆազ ավտոմատ անջատիչ 63A	1	հատ
16	Լամպ L=1200 36w	6	հատ
17	Ծածկոցների բացակայող և վնասված պոլիկարբոնատի տեղադրում	40	մք
18	Ծածկոցների ուժեղացում ուղղանկյուն կտրվածքի խողովակներով 50X30x2	25	գմ
19	Ծածկոցների ուժեղացում ուղղանկյուն կտրվածքի խողովակներով 20X20x2	20	գմ

ՊԱՇՏՈՆ	ԱՆՈՒՆ ԱԶԳԱՆՈՒՆ	ՍՏՈՐԱԳՐ.	ԱՄՍԱԹ.	«ԵՐԵՎԱՆԻ ՄԽԻԹԱՐ ՀԵՐԱՑՈՒ ԱՆՎԱՆ ՊԵՏԱԿԱՆ ԲԺՇԿԱԿԱՆ ՀԱՄԱԼՍԱՐԱՆ» ՀԻՄՆԱԴՐԱՄԻ ԿԱՐԻՔՆԵՐԻ ՀԱՄԱՐ ՇԻՆԱՐԱՐԱԿԱՆ ԱՇԽԱՏԱՆՔՆԵՐԻ ՆԱԽԱԳԻԾ			
ՏՆՕՐԵՆ	Հ. ՕՀԱՆՅԱՆ					
ՆԱԽԱԳԾԵՑ	Հ. ՕՀԱՆՅԱՆ			ՃԱՐՏԱՐԱՊԵՏԱՇԻՆԱՐԱՐԱԿԱՆ ՄԱՍ	ՓՈՒԼ	ԹԵՐԹ	ԹԵՐԹԵՐ
					ԱՆ	ՃՇ-4	6
				ՏԱՆԻՔԻ ՀԱՆԳՈՒՅՑՆԵՐ, ՄԱՍՆԱԳԻՐ	«ՕՀԱՆՅԱՆ ԻՆԴԱՍԹՐԻԶ» ՍՊԸ Լից. N16107		