ՍԱՀՄԱՆԱՓԱԿ ՊԱՏԱՍԽԱՆԱՏՎՈՒԹՅԱՄԲ ԸՆԿԵՐՈՒԹՅՈՒՆ

«ՇԻՆ ՆԱԽԱԳԻԾ»

ԱՇԽԱՏԱՆՔԱՅԻՆ ՆԱԽԱԳԻԾ

ՀՀ Արարատի մարզ Լանջազատ համայնքի սպորտ դպրոցի բակում հուշարձանի պատվանդանի կառուցում

Օբյեկտ՝ № 05-16/27
Պատվիրատու՝ Հ.Հ. Արարատի մարզի Լանջազատի գյուղապետարան

2016 թ.

ՍԱՀՄԱՆԱՓԱԿ ՊԱՏԱՍԽԱՆԱՏՎՈՒԹՅԱՄԲ ԸՆԿԵՐՈՒԹՅՈՒՆ

«ՇԻՆ ՆԱԽՆԱԽԱԳԻԾ

ԱՇԽԱՏԱՆՔԱՅԻՆ ՆԱԽԱԳԻԾ

ՀՀ Արարատի մարզ Լանջազատ համայնքի սպորտ դպրոցի բակում հուշարձանի պատվանդանի կառուցում

Օբյեկտ՝ № 05-16/27

Պատվիրատու՝ Հ.Հ. Արարատի մարզի Լանջազատի գյուղապետարան

Տնօրեն՝ .... *Փ. Սուքիասյան*

Ն.Հ. .... *Ա. Պետրոսյան*

Կ.տ.

Համաձայնեցված է
Լանջազատի գյուղապետ Հ. Հակոբջանյան

2016թ.

Բացատրագիր

ՀՀ Արարատի մարզ Լանջազատ համայնքի մարզադպրոցի բակում հուշարձանի տեղադրման աշխատանքային նախագիծը իրականացված է Լանջազատի համայնքապետարանի պատվերով, համաձայն համայնքապետարանի կողմից տրամադրված ճարտարապետա-հատակագծային առաջադրանքի և նախագծային առաջադրանքի հիման վրա:
Նախագծով նախատեսվում է իրականացնել 4.0 x 5.0 եզրային չափերով պատվանդան, պատվանդանը իրականացնել երկու մակարդակով:
Պատվանդանի առաջին մակարդակը իրականացնել -0.25 նիշից մինչ +0.15 նիշը իսկ երկրորդ մակարդակը +0.15 նիշից +0.30 նիշը:
Պատվանդանի փոսորակը պատրաստելուց հետ կատարել գոյություն ունեցող գրունտի շերտի տափոնում, տափոնած գրունտի վրա իրականացնել խճի նախապատրաստական շերտ H= 15 սմ հաստությամբ:
Հիմնային սալը իրականացնել B 20 դասի բետոնով ամրանավորելով Ø 14մմ A 500c դասի ամրաներից պարտրաստված ցանցով 150 մմ բջջի չափերով:
Ամրանային ցանցերի նախագծային դիրքում ֆիքսելու համր օգտագործել Ø8մմ AIc դասի ամրաներից պատրաստված էլեմենտներ, որոնք տեղադրել շախմատաձև 300 մմ քայլով:
Հուշարձանի տեղադրման համար թողնել ելուստներ Ø 32մմ A500c դասի ամրանանային ձողերից:
Հիմնային սալը ուղղաձիգ և հորիզոնական ուղղություններով ջարամեկուսացնել բիտումային մածիկով և երեսապատել 30 մմ հաստությամբ բազալտե սալերով:
Պատվանդանի ջարահեռացումը ապահովելու համար իրականացնել սալվածք :
Տեղադրվող ցայտաղբյուրների ջրամատակարարումը նախատեսվում է իրականացնել Ø 20 և Ø15 մմ տրամածով պոլիպրոպիլենային խողովակներով,
Նախատեսվում է տեղադրել պոլիմերա ավազային հիմքով դիտահոր:
Ջրահեռացումը ապահովելու համար իրականացնել պոլիվինիքլորիդե Ø50մմ խողովակներից կոյուղագիծ որը ներմիացնել գործող կոյուղու դիտահորին:

Նախագիծը կատարված է Հ.Հ. տարածքում գործող նորմերի և կանոնների համայան:

Հիմնական աշխատանքային լրակազմերի անվանումը

Նշանակում	Անվանումը	Ծանոթ.
ՃՇ	Ճարտարապետաշինարարական մաս	

Հիմնական ՃՇ լրակազմի աշխատանքային գծագրերի անվանումը

Նշանակում	Անվանումը	Ծանոթ.
ՃՇ-1	Բացատրագիր	
ՃՇ-2	Շինարարական աշխատանքների կատարման ժամանակացույց	
ՃՇ-3	Գլխավոր հատակագիծ	
ՃՇ-4	Պատվանդանի հատակագիծ	
ՃՇ-5	Հիմնային սալի ամրանավորում	
ՃՇ-6	Ջրամատակարարման և կոյուղու հատակագիծ	
ՃՇ-7	Դիտահոր	
ՃՇ-8	Կտրվածքներ	
ՃՇ-9	Աշխատանքային ծավալների ամփոփաթերթ	

Պատվիրատու՝ Հ.Հ. Արարատի մարզ Լանջազատի գյուղապետարան			Հ.Հ. Արարատի մարզ Լանջազատ համայնքի սպորտ դպրոցի բակում հուշարձանի պատվանդանի կառուցում			Օբյեկտ՝ № 05-16/27
			Ճարտարապետաշինարարական մաս	Փուլ	Թերթ	Թերթեր
Տնօրեն՝	Փ. Սուքիասյան			ԱՆ	ՃՇ-1	9
Նախագծ.	Ա. Պետրոսյան		Ընդհանուր տվյալներ	«ՇԻՆ ՆԱԽԱԳԻԾ» ՍՊԸ Պետ. լիցենզիա N15891		

Շին մոնտաժային աշխատանքների կատարման ժամանակացույց

Հ/Հ	Շին մոնտաժային աշխատանքների անվանումը	Ամիսներ		
		1	2	3
1.	Նախապատրաստական աշխատանքներ			
2.	Հողային և հիմնային աշխատանք			
3.	Միաձույլ ե/բ հեծանների պատրաստում			
4.	Երեսպատման և բարեկարգման աշխատանքներ			

Շին. մոնտաժային աշխատանքների համար անհրաժեշտ մասնագիտական կազմը

Հ/Հ	*Անվանումը*	*Քանակը (մարդ)*
1	*Աշղեկ*	1
2	*Բետոնագործ վարպետ*	1
3	*Ամրանագործ վարպետ*	1
4	*Էլ. Եռակցող վարպետ*	1
5	*Փականագործ*	1
6	*Ծեփագործ, ներկարար վարպետ*	1
7	*Օժանդակ բանվոր*	4

Շին. մոնտաժային աշխատանքների համար անհրաժեշտ տեխնիկաների ցանկը

Հ/Հ	*Անվանումը*	*Մակնիշը*
1	*Ինքնաթափ 5տ*	*1*
2	*Բետոնախառնիչ (ցանկացած)*	*1*
3	*Թրթռիչ (ցանկացած)*	*1*
4	*Էլ. Եռակցման սարք (ցանկացած)*	*1*

Շին. մոնտաժային աշխատանքների համար անհրաժեշտ լիցենզիաների ցանկը

Շինարարության իրականացում՝ բնակելի, հասարակական և արտադրական
Շինարարության իրականացում՝ հիդրոտեխնիկական

Պատվիրատու՝ Հ.Հ. Արարատի մարզ Լանջազատի գյուղապետարան	Հ.Հ. Արարատի մարզ Լանջազատ համայնքի սպորտ դպրոցի բակում հուշարձանի պատվանդանի կառուցում		Օբյեկտ՝ № 05-16/27
Տնօրեն՝ Փ. Սուքիասյան	Ճարտարապետաշինարարական մաս	Փուլ: ԱՆ	Թերթ: ՃՇ-2; Թերթեր: 9
Նախագծ. Ա. Պետրոսյան	Շին մոնտաժային աշխատանքների կատարման ժամանակացույց	«ՇԻՆ ՊԱՏԻԾ» ՍՊԸ Պետ. լիցենզիա N15891	

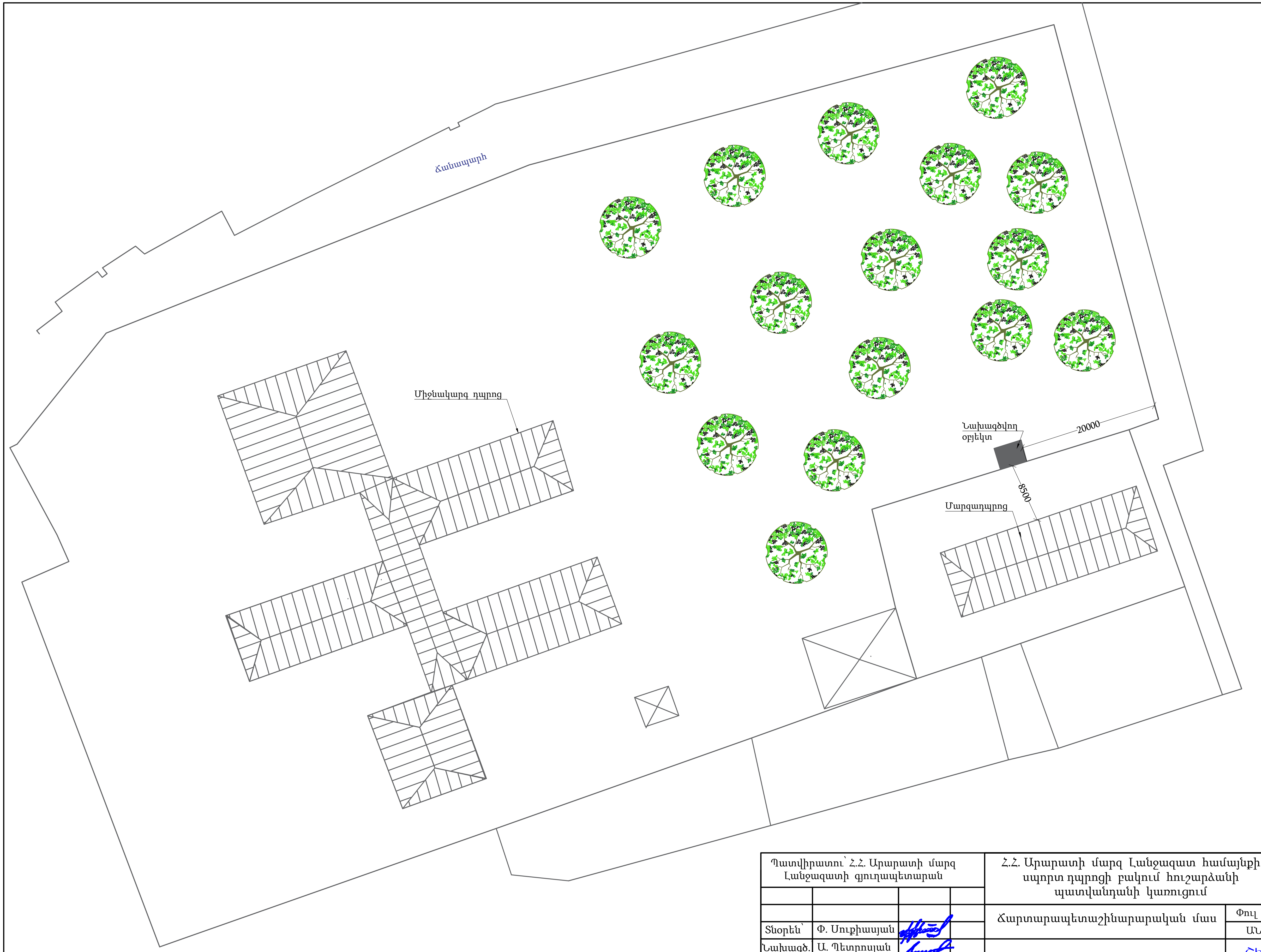

Պատվիրատու՝ Հ.Հ. Արարատի մարզ Լանջազատի գյուղապետարան				Հ.Հ. Արարատի մարզ Լանջազատ համայնքի սպորտ դպրոցի բակում հուշարձանի պատվանդանի կառուցում			Օբյեկտ՝ № 05-16/27
				Ճարտարապետաշինարարական մաս	Փուլ	Թերթ	Թերթեր
Տնօրեն՝	Փ. Սուքիասյան				ԱՆ	ՃՇ-3	9
Նախագծ.	Ա. Պետրոսյան			Գլխավոր հատակագիծ	«ՇԻՆ ՆԱԽԱԳԻԾ» ՍՊԸ Պետ. լիցենզիա N15891		

Հուշարձանի ընդհանուր տեսքը

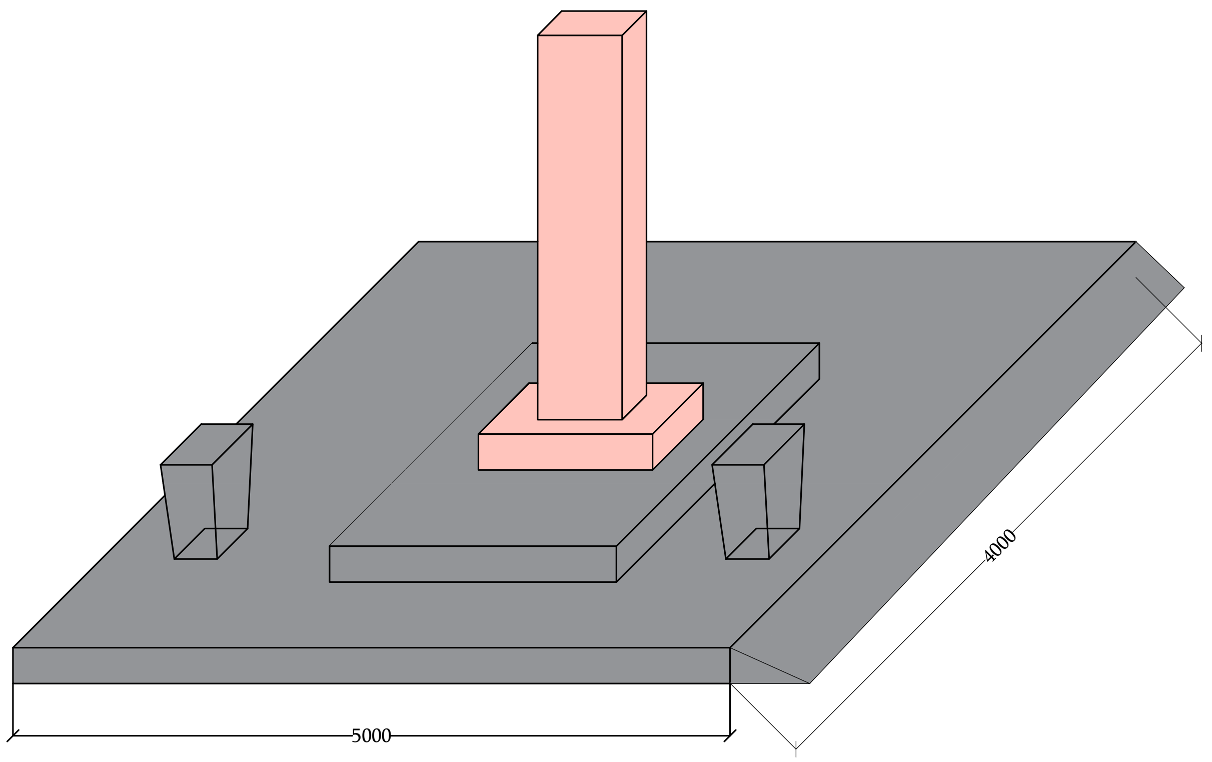

Պատվանդանի հատակագիծ

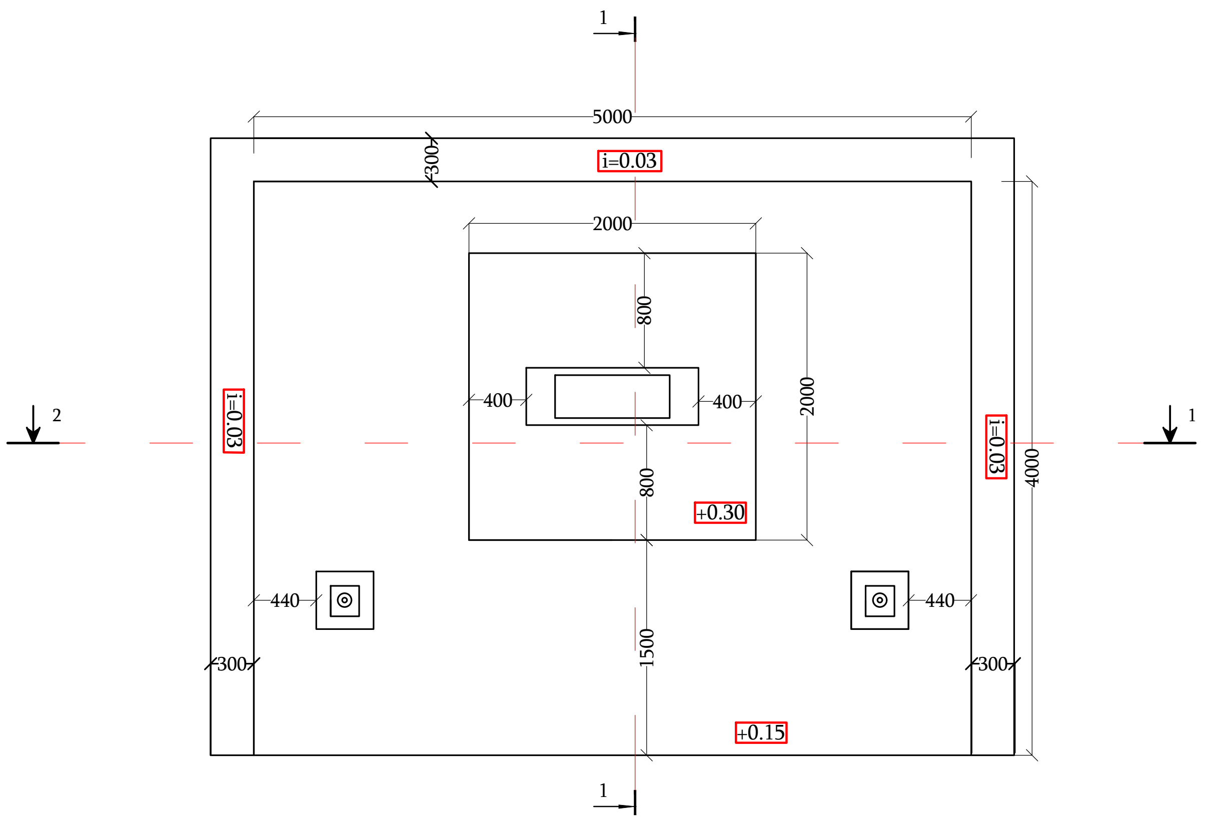

Կտրվածք 1-1

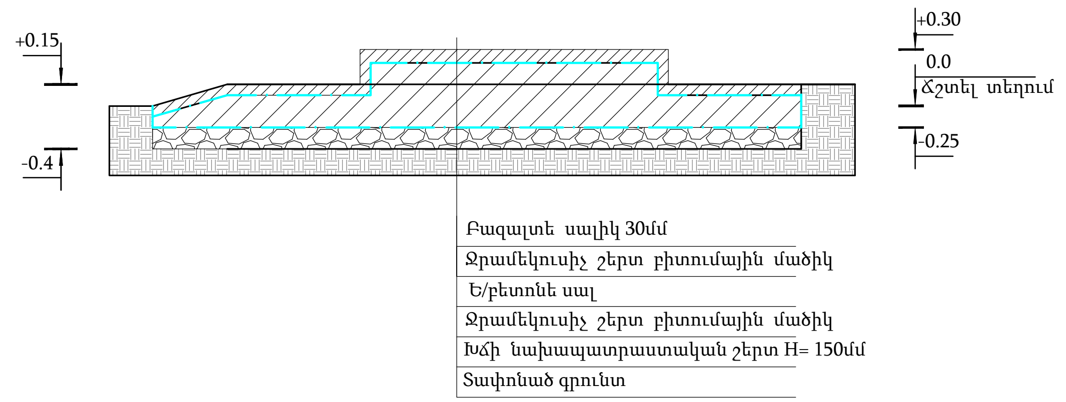

Կտրվածք 2-2

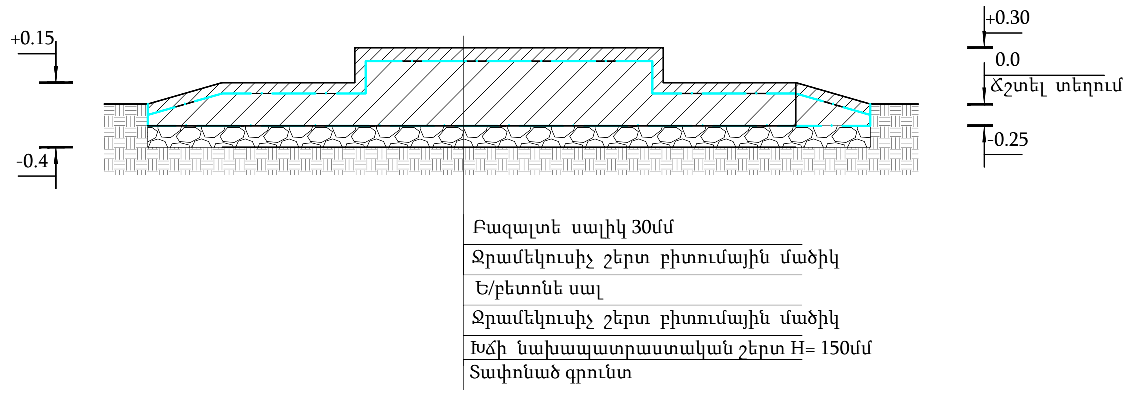

ԾԱՆՈԹՈՒԹՅՈՒՆ

- Բոլոր չափերը տրված են մմ-ով:
- Մինչ նախապատրաստական շերտերի պատրաստումը կատարել գրունտի տափոնում:
- +0.00 նիշը ճշտել տեղում:
- Խճի նախապատրաստական շերտի տեղադրումը կատարել -0.4 նիշից:

Պատվիրատու՝ Հ.Հ. Արարատի մարզ Լանջազատի գյուղապետարան			Հ.Հ. Արարատի մարզ Լանջազատ համայնքի սպորտ դպրոցի բակում հուշարձանի պատվանդանի կառուցում			Օբյեկտ՝ № 05-16/27
Տնօրեն՝	Փ. Սուքիասյան		Ճարտարապետաշինարարական մաս	Փուլ	Թերթ	Թերթեր
Նախագծ.	Ա. Պետրոսյան			ԱՆ	ՃԾ-4	9
			Պատվանդանի հատակագիծ	«ՇԻՆ ՆԱԽԱԳԻԾ» ՍՊԸ Պետ. լիցենզիա N15891		

Պատվանդանի հատակագիծ

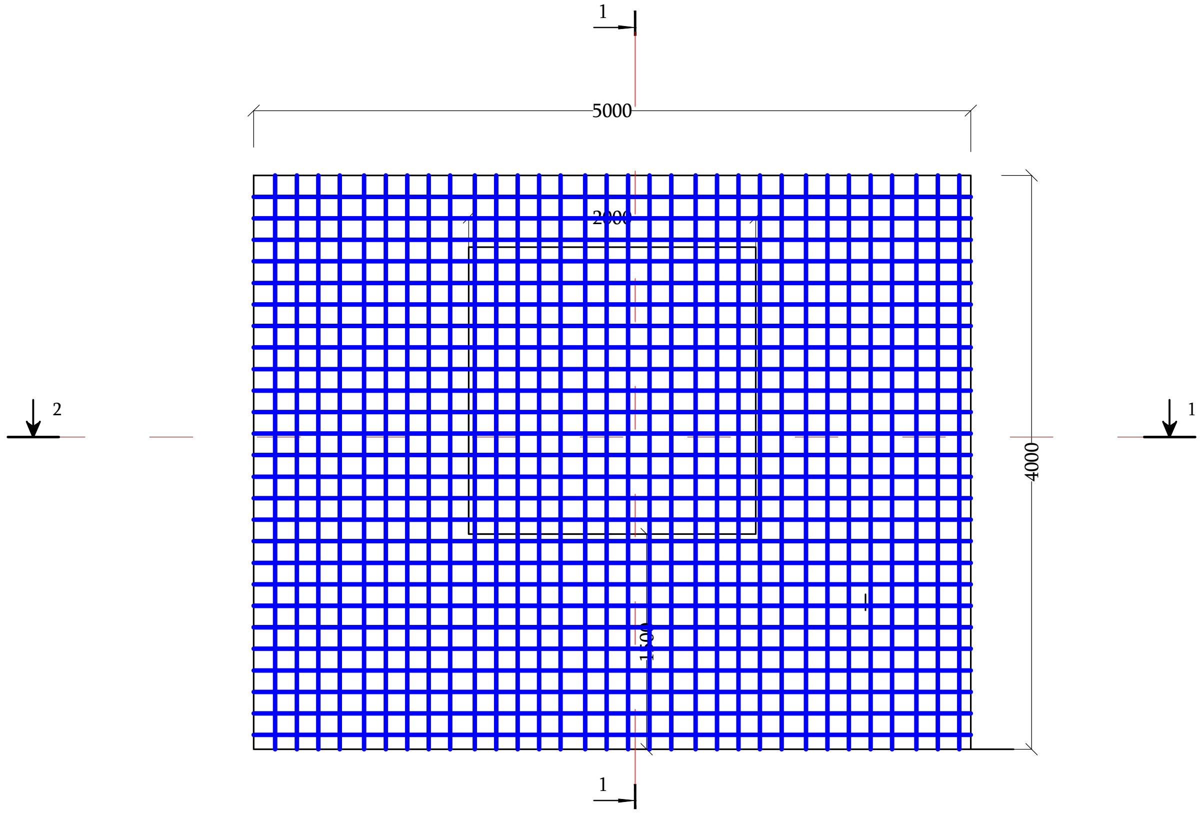

Կտրվածք 1-1

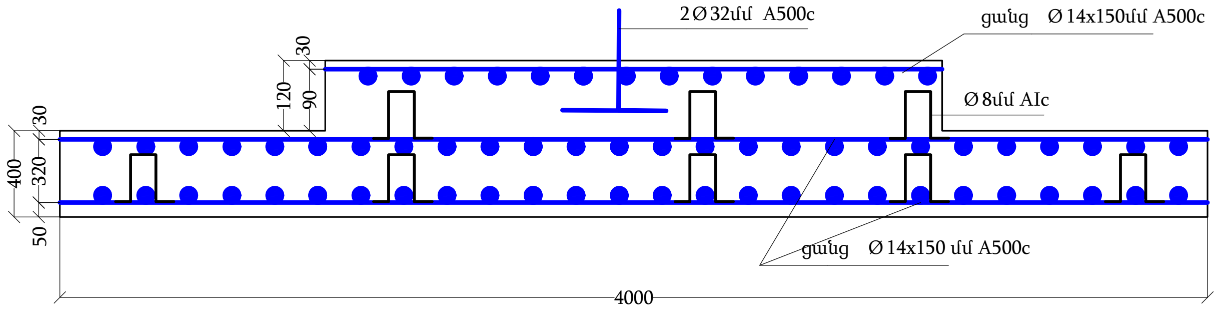

ԾԱՆՈԹՈՒԹՅՈՒՆ

- Բոլոր չափերը տրված են մմ-ով:
- Ø 8 AIc դասի ամրաններից ներդիր էլեմենտները տեղադրել շախմատաձև 300 մմ քայլով:

Կտրվածք 2-2

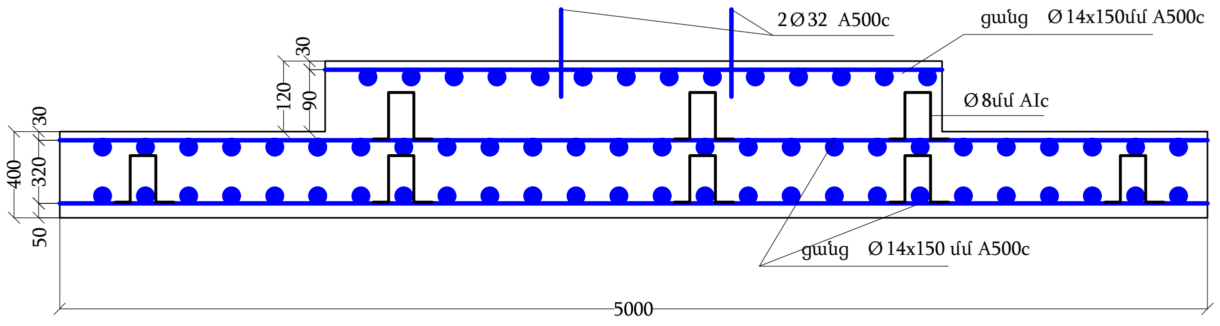

Ամրանային ցանց

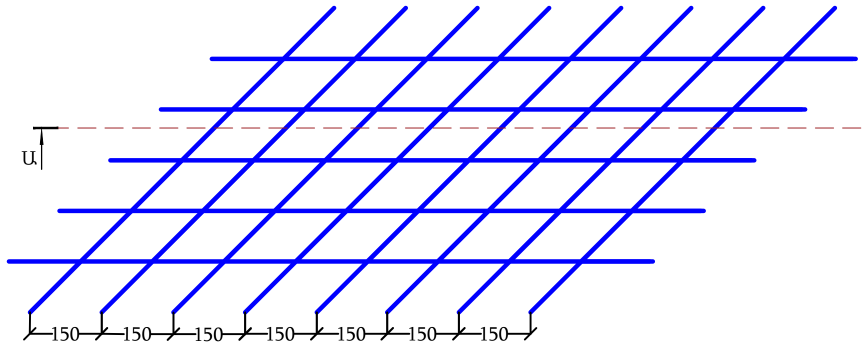

Կտրվածք Ա-Ա

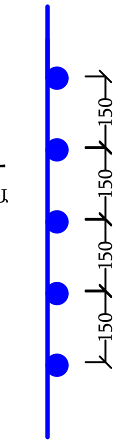

Պատվիրատու՝ Հ.Հ. Արարատի մարզ Լանջազատի գյուղապետարան				Հ.Հ. Արարատի մարզ Լանջազատ համայնքի սպորտ դպրոցի բակում հուշարձանի պատվանդանի կառուցում			Օբյեկտ՝ № 05-16/27
				Ճարտարապետաշինարարական մաս	Փուլ	Թերթ	Թերթեր
Տնօրեն՝	Փ. Սուքիասյան				ԱՆ	ՃՇ-5	9
Նախագծ.	Ա. Պետրոսյան			Հիմնային սալի ամրանավորում	«ՇԻՆ ՆԱԽԱԳԻԾ» ՍՊԸ Պետ. լիցենզիա N15891		

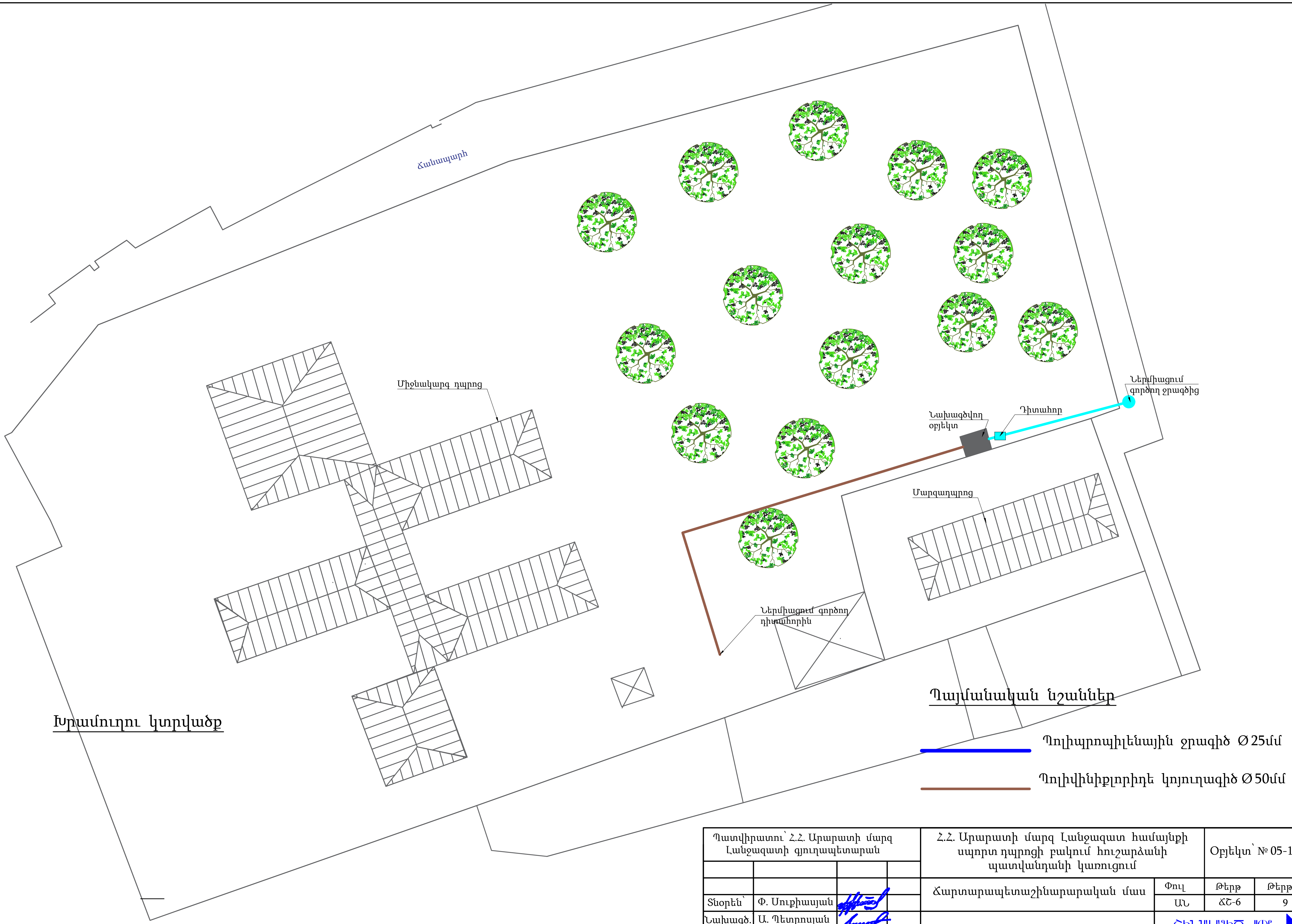

Պատվիրատու՝ Հ.Հ. Արարատի մարզ Լանջազատի գյուղապետարան			Հ.Հ. Արարատի մարզ Լանջազատ համայնքի սպորտ դպրոցի բակում հուշարձանի պատվանդանի կառուցում			Օբյեկտ՝ № 05-16/27
			Ճարտարապետաշինարարական մաս	Փուլ	Թերթ	Թերթեր
Տնօրեն՝	Փ. Սուքիասյան			ԱՆ	ՃԾ-6	9
Նախագծ.	Ա. Պետրոսյան		Ջրամատակարարման և կոյուղու հատակագիծ	«ՇԻՆ ՆԱԽԱԳԻԾ» ՍՊԸ Պետ. լիցենզիա N15891		

1-1

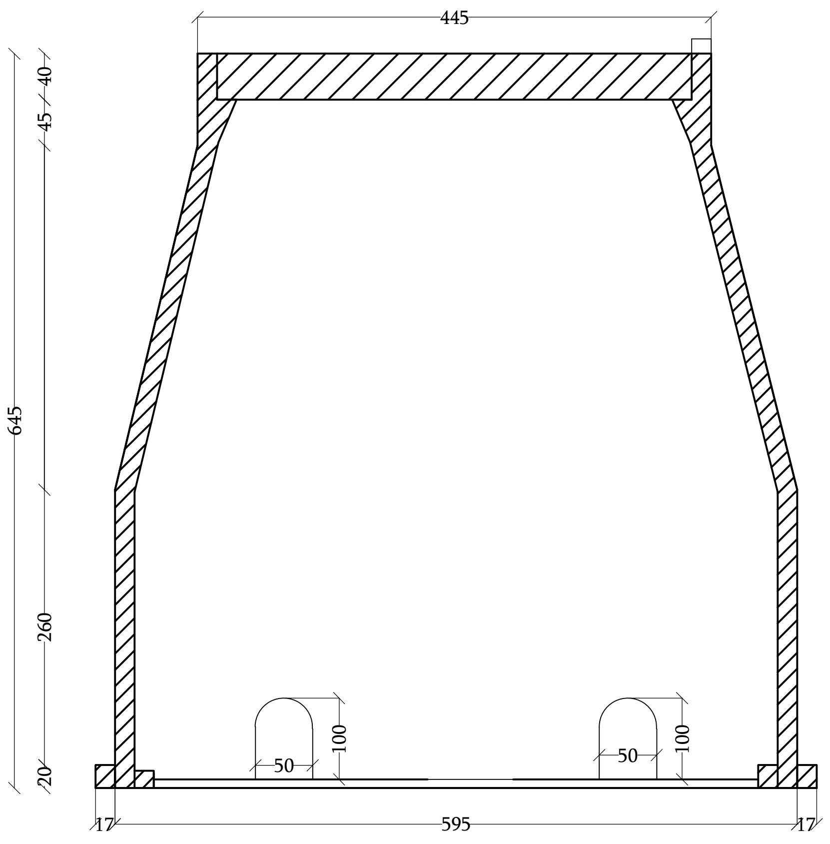

2-2

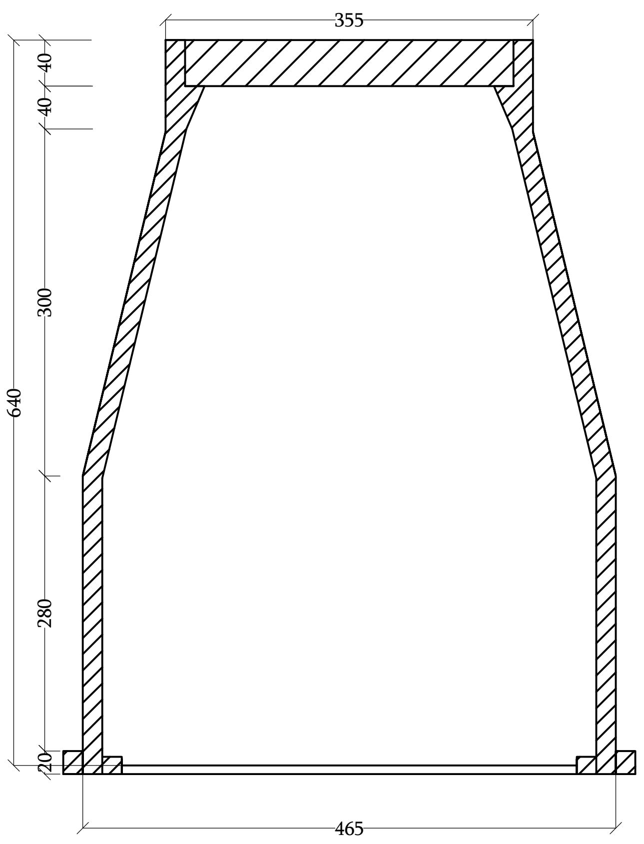

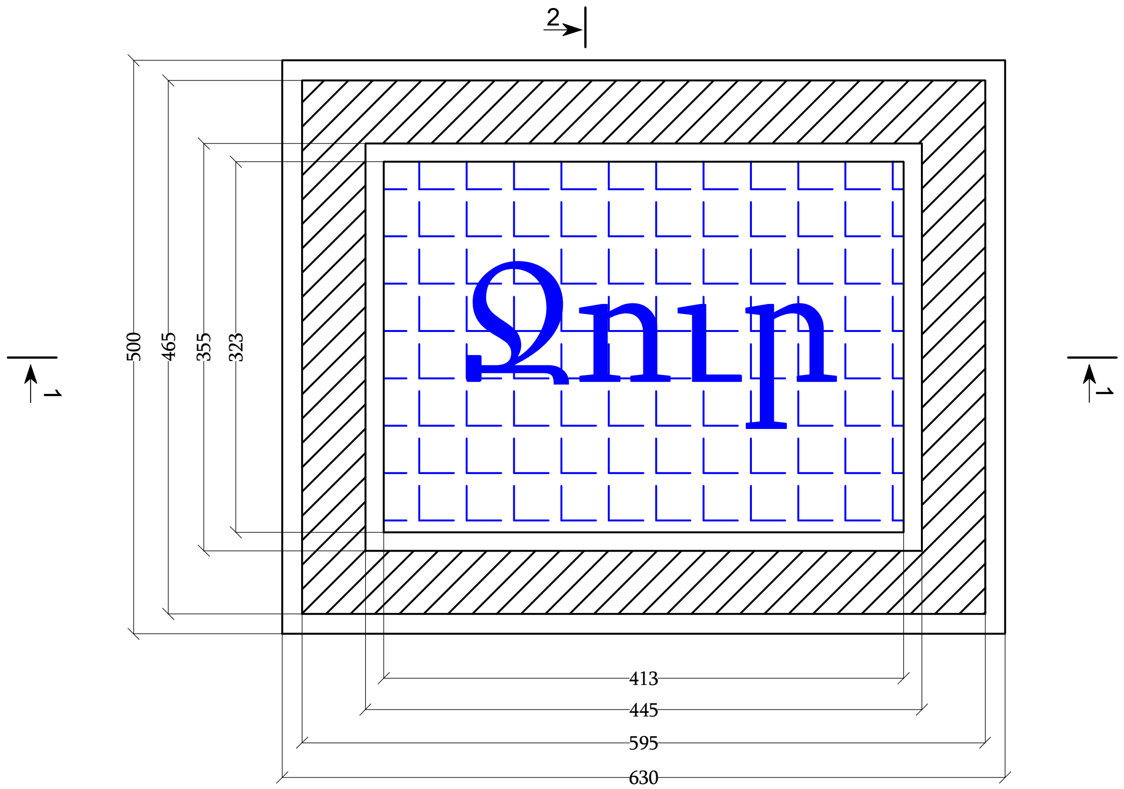

<u>Ծանոփություն</u>

Բոլուր չափերը տրված են մմ-րով:
Դիտահորը պետք է ունենա
համապատասխանության սերտիֆիկատ ԳՕՍՏ
30108-94 կամ համարժեք միջազգային
սերտիֆիկատ:

Պատվիրատու՝ Հ.Հ. Արարատի մարզ Լանջազատի գյուղապետարան				Հ.Հ. Արարատի մարզ Լանջազատ համայնքի սպորտ դպրոցի բակում հուշարձանի պատվանդանի կառուցում			Օբյեկտ՝ № 05-16/27
				Ճարտարապետաշինարարական մաս	Փուլ	Թերթ	Թերթեր
Տնօրեն՝	Փ. Սուքիասյան				ԱՆ	ՃՇ-7	9
Նախագծ.	Ա. Պետրոսյան			Դիտահոր	«ՇԻՆ ՆԱԽԱԳԻԾ» ՍՊԸ Պետ. լիցենզիա N15891		

Հատակագիծ

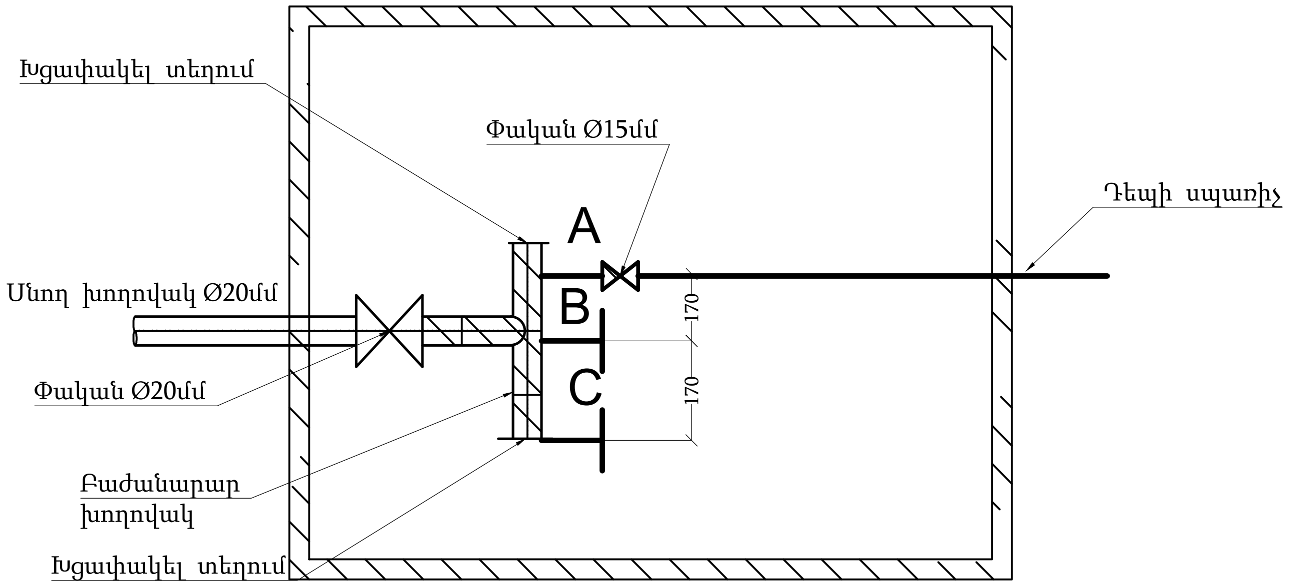

Կոյուղու խրամուղու կտրվածք

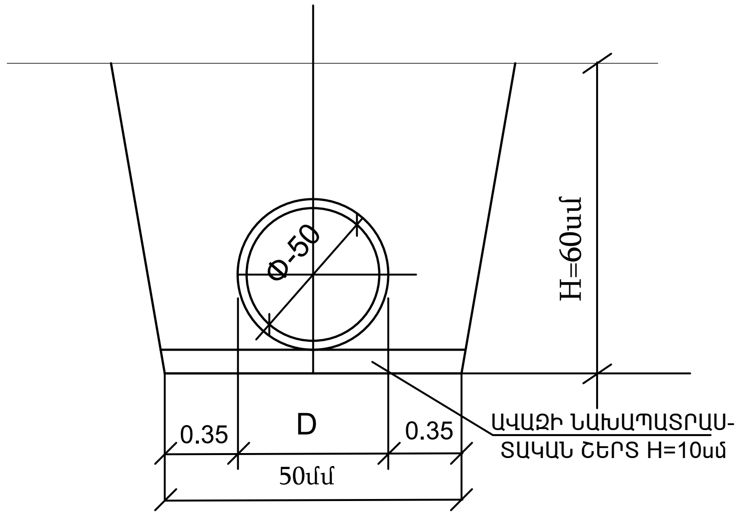

Ջրագծի խրամուղու կտրվածք

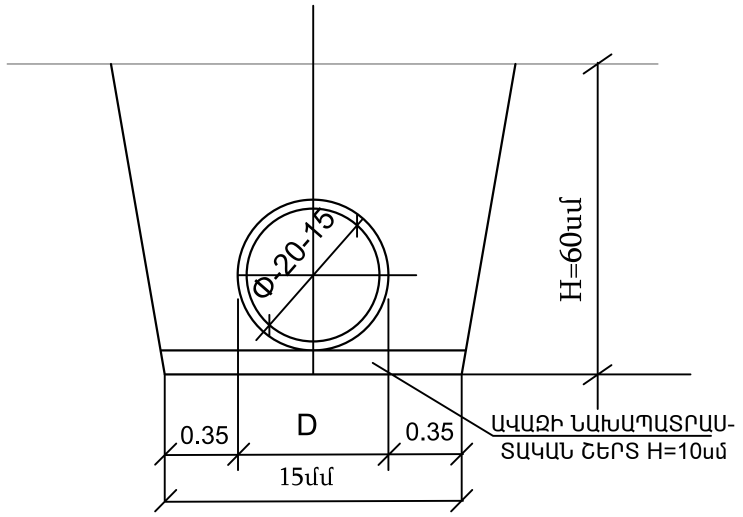

Ծանոթություն

- B, C կետերը կրկնորնակել A կետի հետ
- Բոլոր չափերը տրված են մմ-ով:

Պատվիրատու՝ Հ.Հ. Արարատի մարզ Լանջազատի գյուղապետարան				Հ.Հ. Արարատի մարզ Լանջազատ համայնքի սպորտ դպրոցի բակում հուշարձանի պատվանդանի կառուցում			Օբյեկտ՝ № 05-16/27
				Ճարտարապետաշինարարական մաս	Փուլ	Թերթ	Թերթեր
Տնօրեն՝	Փ. Սուքիասյան				ԱՆ	ՃՇ-8	9
Նախագծ.	Ա. Պետրոսյան			Կտրվածքներ	«ՇԻՆ ՆԱԽԱԳԻԾ» ՍՊԸ Պետ. լիցենզիա N15891		

NN	Աշխատանքների անվանումը	չ/մ	ծավալը
1	2	3	4.000
Համաշինարարական աշխատանքներ			
1	Փոսերի քանդում 3-րդ կարգի գրունտում	մ^3	8.000
2	Խճի նախապատրաստական շերտի պատրաստում h-15սմ հաստությամբ	մ^3	3.000
3	Ե/բետոնե պատվանդանի պատրաստում B20 դասի բետոնից	մ^3	8.120
4	Φ14A500C ամրանի արժեքը	տն	0.398
5	Φ8AIc ամրանի արժեքը	տն	0.033
6	Հիմքի ջրամեկուսացում բիտումի մածիկով 2 շերտ	մ2	7.200
7	Պատվանդանի երեսապատում 30մմ հաստ.բազալտե սալերով	մ^2	24.000
8	Պատվանդանի դիմային մասի երեսապատում 30մմ հաստ.բազալտե սալերով	մ^2	3.380
Ջրամատակարարում			
1	Ա/բետոնե ծածկույթի քանդում ներառյալ նախաշերտերը h-15սմ հաստ. /12մ2/	մ^3	1.800
2	Խրամուղու մշակում 3-րդ կարգի գրունտներում ձեռքով	մ^3	7.200
3	Ավելորդ գրունտի և շին.աղբի բարձում ձեռքով ա/ինքնաթափ մեքենաների վրա և տեղափոխում 7կմ /1,2x1,8+1,8x2,3/	տն	6.300
4	Խճի շերտի վերականգնում h-12սմ հաստ.	մ^2	12.000
5	Ա/բետոնե ծածկույթի վերականգնում h-3սմ հաստ.	մ^2	12.000
6	Ավազի նախապատրաստական շերտի պատրաստում h=10սմ հաստությամբ խողովակաշարի տակ	մ^3	1.200
7	Խողովակաշարի անցկացում պոլիպրոպիլենային խողովակներից Φ20մմ հիդրավլիկ փորձարկումով	գծ.մ	25.000
8	Խողովակաշարի անցկացում պոլիպրոպիլենային խողովակներից Φ15մմ հիդրավլիկ փորձարկումով	գծ.մ	15.000
9	Խողովակաշարի լվացում վարաքազերծումով	կմ	0.025
10	Խողովակաշարի լվացում վարաքազերծումով	կմ	0.015
11	Φ 25մմ ռետինե ջերմամեկուսիչ խողովակի արժեքը	գծ.մ	25.000
12	Φ 20մմ ռետինե ջերմամեկուսիչ խողովակի արժեքը	գծ.մ	15.000
13	Պաշտպանիչ պատյանի տեղադրում Φ32x2,5մմ մետաղական խողովակներից	գծ.մ	9.000
14	Պոլիմերա-ավազային հիմքով դիտահորի տեղադրում	կ-տ	1.000
15	Հետլիցքի իրականացում տեղի գրունտով ձեռքով	մ^3	6.000
16	Φ20մմ փականի տեղադրում	հատ	1.000
17	Φ15մմ փականների տեղադրում	հատ	3.000
18	Բազալտե ցայտաղբյուրի տեղադրում	հատ	2.000
Կոյուղի			
1	Խրամուղու մշակում 3-րդ կարգի գրունտում ձեռքով	մ^3	10.100
2	Ավելորդ գրունտի բարձում ձեռքով ա/ինքնաթափ մեքենաների վրա և տեղափոխում 7կմ /3,36մ3/	տն	6.050
3	Ավազի նախապատրաստական շերտի պատրաստում h=10սմ հաստությամբ խողովակաշարի տակ	մ^3	3.360
4	Խողովակաշարի անցկացում պոլիվինիքլորիդե խողովակներից Φ50մմ	գմ	56.000
5	Պոլիվինիքլորիդե Φ50մմ ձևավոր մասերի տեղադրում	հատ	8.000
6	Հետլիցքի իրականացում տեղի գրունտով ձեռքով	մ^3	6.740

Պատվիրատու՝ Հ.Հ. Արարատի մարզ Լանջազատի գյուղապետարան	Հ.Հ. Արարատի մարզ Լանջազատ համայնքի սպորտ դպրոցի բակում հուշարձանի պատվանդանի կառուցում		Օբյեկտ՝ № 05-16/27
	Ճարտարապետաշինարարական մաս	Փուլ	Թերթ	Թերթեր
Տնօրեն՝ Փ. Սուքիասյան		ԱՆ	ՃՇ-9	9
Նախագծ. Ա. Պետրոսյան	Աշխատանքային ծավալների ամփոփաթերթ	«ՇԻՆ ՆԱԽԱԳԻԾ» ՍՊԸ Պետ. լիցենզիա N15891	