ՃԱՐՏԱՐԱՊԵՏԱԿԱՆ ԹԵՐԹԵՐԻ ԼՐԱՑԱՆԿ

ԱՆՎԱՆՈՒՄ	ԷՋ	ԷՋԻ ԾԱԾԿԱԳԻՐ
ԸՆԴՀԱՆՈՒՐ ՏՎՅԱԼՆԵՐ		
ՆԱԽԱԳԾԻ ԿԱԶՄԸ	1	A-001
ՊԱՅՄԱՆԱԿԱՆ ՆՇԱՆՆԵՐ	2	A-002
ՀԱՏԱԿԱԳԾԵՐ		
ՉԱՓԱԳՐՈՒԹՅՈՒՆ	3	A-101
ԱՊԱՄՈՆՏԱԺՄԱՆ ՀԱՏԱԿԱԳԻԾ	4	AD-101
ՆՈՐ ՀԱՏԱԿԱԳԻԾ	5	A-102
ՀԱՐԴԱՐՄԱՆ ՀԱՏԱԿԱԳԻԾ	6	A-103
ԿԱՀԱՎՈՐՄԱՆ ՀԱՏԱԿԱԳԻԾ	7	A-104
ԿՏՐՎԱԾՔՆԵՐ		
ԿՏՐՎԱԾՔ 1, ԿՏՐՎԱԾՔ 2	8	A-301
ՀԱՆԳՈՒՅՑՆԵՐ		
ԴՌԱՆ ԲԱՑՎԱԾՔԻ ԸՆԴԼԱՅՆՈՒՄ D.01	9	A-501
F.1 ՀԱՏԱԿԻ ՀԱՏՈՒՅԹ	10	A-502
ՀԱՆԳՈՒՅՑ C-2.01: ԱՊԱԿԵ ՄԻՋՆՈՐՄԻ ՀԵՆԱՍՅՈՒՆ:	11	A-503
ԴՌՆԵՐ, ԼՈՒՍԱՄՈՒՏՆԵՐ, ԱՊԱԿԵ ՄԻՋՆՈՐՄՆԵՐ, ԱՐԵՎԱՊԱՇՏՊԱՆ ԼՈՒԾՈՒՄՆԵՐ		
ԴՈՒՌ, ԼՈՒՍԱՄՈՒՏՆԵՐ ԵՎ ԱՊԱԿԵ ՄԻՋՆՈՐՄ	12	A-801

ԱՆՎԱՆՈՒՄ	ԷՋ	ԷՋԻ ԾԱԾԿԱԳԻՐ
ԷԼԵԿՏՐԱԿԱՆՈՒԹՅԱՆ ԳԾԱԳՐԵՐ		
ԷԼԵԿՏՐԱԿԱՆՈՒԹՅԱՆ ՀԱՏԱԿԱԳԻԾ	13	E-101
ՋԵՌՈՒՑՄԱՆ ԳԾԱԳՐԵՐ		
ՋԵՌՈՒՑՄԱՆ ՍԱՐՔԵՐԻ ՏԵՂԱԿԱՊՄԱՆ ՀԱՏԱԿԱԳԻԾ	14	M-101
ԼՈՒՍԱՏՈՒՆԵՐ ԵՎ ԿԱՀՈՒՅՔ		
ԳՐԱՍԵՂԱՆ FRN-01.1, FRN-01.2	15	Q-101
ԳՐԱՍԵՂԱՆ FRN-01.1, FRN-01.2	17	Q-102
ԸՆԴՈՒՆԱՐԱՆԻ ՍԵՂԱՆ FRN-03	18	Q-103
ՊԱՀԱՐԱՆ FRN-04.1 FRN-04.2	19	Q-104
ՊԱՀԱՐԱՆ FRN-05.1, FRN-05.2	20	Q-105
ՊԱՀԱՐԱՆ FRN-06	21	Q-106
ՊԱՀԱՐԱՆ FRN-07	22	Q-107
ՍԵՐՎԵՐԻ ԵՎ ՀԱԳՈՒՍՏԻ ՊԱՀԱՐԱՆ FRN-08	23	Q-108
ԱԹՈՌՆԵՐ FRN-09, FRN-10, FRN-11	24	Q-109

ՆԱԽԱԳԾԱՅԻՆ ԹԻՄ

ՃԱՐՏԱՐԱՊԵՏ՝ Զոհրաբ ԲԱՈՒԵՐ

ՆԱԽԱՀԱՇՎՈՂ՝ Արտեմ ՀԱԿՈԲՅԱՆ

ՆԱԽԱԳԾԻ ԿԱԶՄԸ

ՀՀ	ՄԱՍ	ՀԱՊԱՎՈՒՄ
1	ՆԱԽԱԳԾԻ ԲԱՑԱՏՐԱԳԻՐ	
2	ՃԱՐՏԱՐԱՊԵՏԱԿԱՆ ԼՈՒԾՈՒՄՆԵՐ	ՃԼ
3	ԾԱՎԱԼԱԹԵՐԹ	

Հասցե՝ Ալավերդու համայնքապետարան

ՀԵՌ. +37494452185

Ճարտարապետ	Զ. ԲԱՈՒԵՐ	

ՔԱՂԱՔԱՑԻՆԵՐԻ ՍՊԱՍԱՐԿՄԱՆ ԳՐԱՍԵՆՅԱԿԻ ՎԵՐԱԿԱՌՈՒՑՄԱՆ ԵՎ ՆՈՐՈԳՄԱՆ ՆԱԽԱԳԻԾ:

Նախագծի կազմը

Էջ	Փուլ	Մաս
1	ԱՆ	ՃԼ

էջի ծածկագիր A-001

Ստուգված		Ուղղում	...	Ուղղի/ֆայլ՝ Ֆայլի տարեթիվ՝	GIZ Retrofit_A_32_Alaverdi_CD_160719.pln 2016-07-19	Տպված է	2016-07-19, 17:06

ԳՈՏԻՆԵՐ

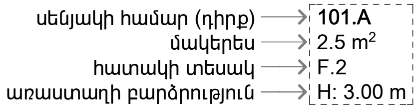

ՀԱՏԱԿՆԵՐ

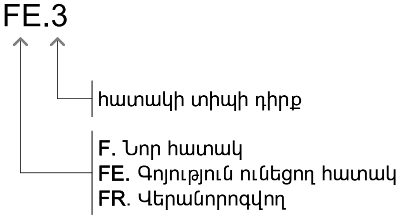

ԼՈՒՍԱՄՈՒՏՆԵՐ

տեսք 1:100 մասշտաբում

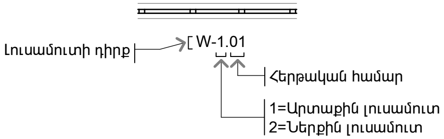

ԴՌՆԵՐ

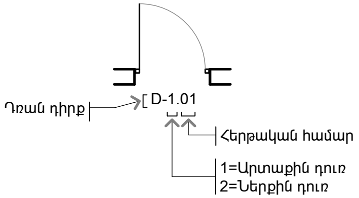

ՍԱՆԻՏԱՐԱԿԱՆ ԿԱՀԱՎՈՐՄԱՆ ՊԱՅՄԱՆԱԿԱՆ ՆՇԱՆՆԵՐ

Նշան	Անվանում
	լվացարան
	զուգարանակոնք

ԱՌԱՆՑՔՆԵՐ

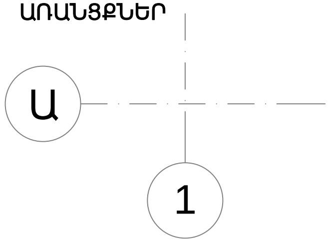

ՀՅՈՒՍԻՍ

ՄՈՒՏՔԵՐ

ԿՏՐՎԱԾՔՆԵՐ

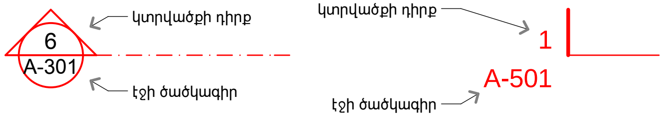

ՊԱՏԵՐ

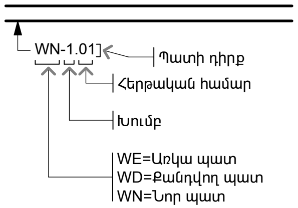

ՀԱՆԳՈՒՅՑՆԵՐ

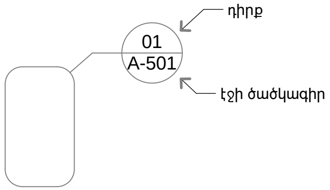

ԷԼ. ՍԱՐՔԵՐԻ ՊԱՅՄԱՆԱԿԱՆ ՆՇԱՆՆԵՐ

	ԱՆՋԱՏԻՉ 1 ՍՏԵՂՆՈՎ
	ԱՆՋԱՏԻՉ 2 ՍՏԵՂՆՈՎ
	ՕԴԱՓՈԽԻՉԻ ԱՆՋԱՏԻՉ
IP55 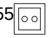	ՎԱՐԴԱԿ, IP 55
	ՎԵՐԱԴԻՐ ՎԱՐԴԱԿ
2900	ՍԱԼՈՒԽԻ ԴՈՒՐՍ ԲԵՐՈՒՄ ՕԴԱՓՈԽԻՉԻ ՀԱՄԱՐ, H=2900
	ՕԴԱՓՈԽԻՉ
	ԼՈՒՍԱՎՈՐՈՒԹՅԱՆ ԼԱՄՊ
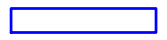	ԱՌԱՍՏԱՂԻ ՎԵՐԱԴԻՐ ԼՈՒՍԱՏՈՒ
	ՄԱԼՈՒԽ
D2 H=150	Թվային ցանցի վարդակ՝ 2 խորոցով, 150 մմ բարձրության վրա
SD	Ծխի տվիչ
MD	Շարժման տվիչ
EP-1	էլեկտրական հոսանքի վահանակ 1

ՀԱՊԱՎՈՒՄՆԵՐ

ՀԱՊԱ-ՎՈՒՄ-ՆԵՐ	ԱՆՎԱՆՈՒՄ
$h_կ$	Կենտրոնի բարձրությունը
max	Առավելագույն
min	Նվազագույն
FRN	Կահույք
LTG	Լուսատու
UT	Սեղանի տակ
ՓՄԹ	Փայտամանրաթելիկային թերթավալ

Հասցե՝ Ալավերդու համայնքապետարան			
ՀԵՌ. +37494452185			
Ճարտարապետ	Զ. ԲԱՈՒԵՐ	[signature]	

ՔԱՂԱՔԱՑԻՆԵՐԻ ՍՊԱՍԱՐԿՄԱՆ ԳՐԱՍԵՆՅԱԿԻ ՎԵՐԱԿԱՌՈՒՑՄԱՆ ԵՎ ՆՈՐՈԳՄԱՆ ՆԱԽԱԳԻԾ:

Պայմանական նշաններ

Էջ	Փուլ	Մաս
2	ԱՆ	ՃԼ

էջի ծածկագիր A-002

Ստուգված		Ուղղում	...	Ուղղի/ֆայլ՝ Ֆայլի տարեթիվ՝	GIZ Retrofit_A_32_Alaverdi_CD_160719.pln 2016-07-19	Տպված է	2016-07-19, 17:06

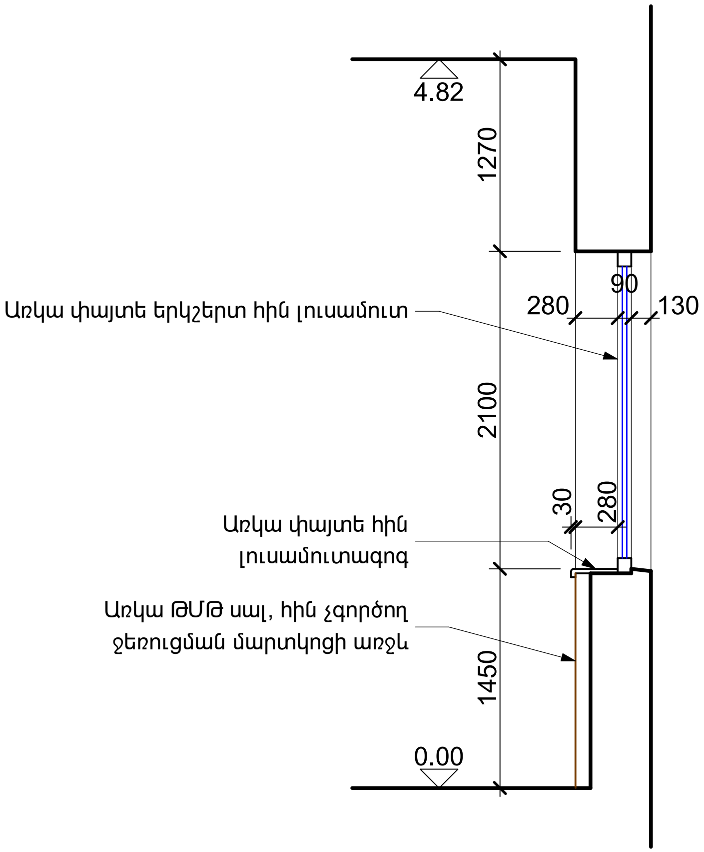

1 — ՉԱՓԱԳՐՎԱԾ ԿՏՐՎԱԾՔ 1

1:50

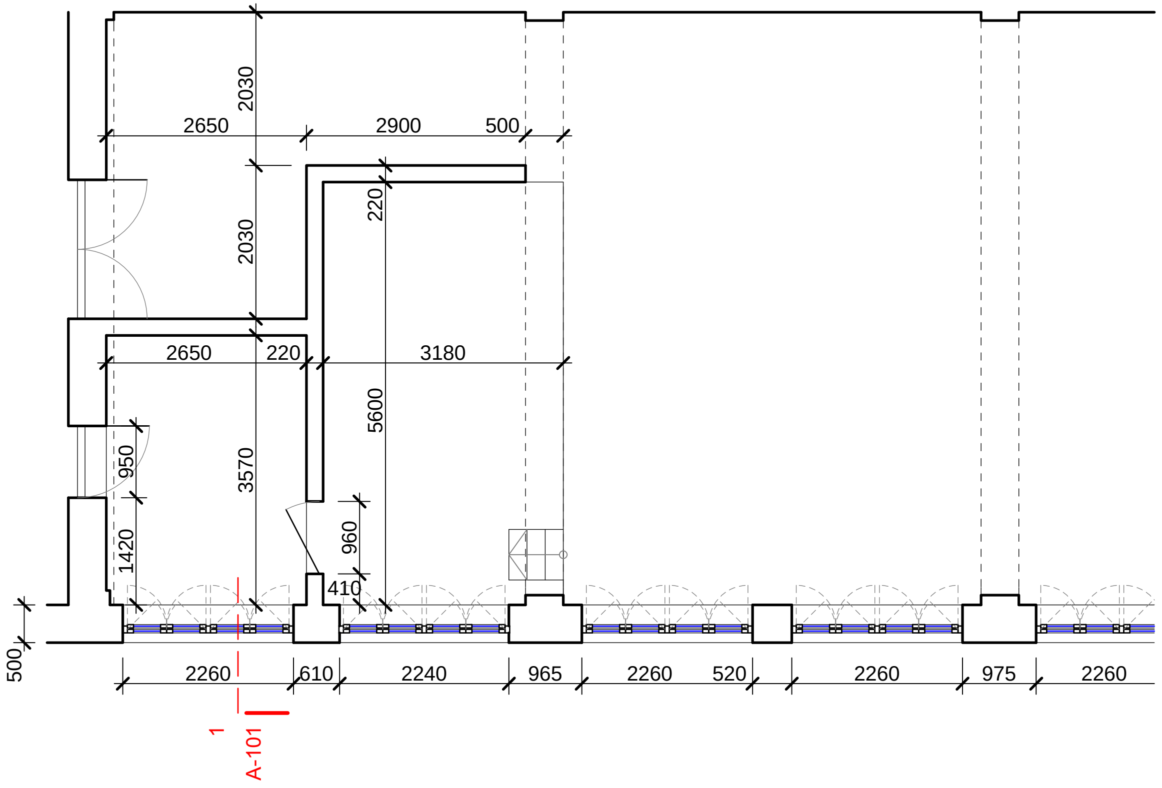

ՉԱՓԱԳՐՎԱԾ ՀԱՏԱԿԱԳԻԾ

1:100

ՆՇՈՒՄ

1. Չափագրված սենյակները գտնվում են շենքի 1-ին հարկում, որը փողոցի նիշի նկատմամբ բարձր է մոտ մեկ հարկի չափով:

2. Չափագրության մեջ հարկի նիշը պայմանական ընդունված է ±0.000:

Հասցե՝ Ալավերդու համայնքապետարան						
ՀԵՌ. +37494452185						
Ճարտարապետ	Զ. ԲԱՈՒԵՐ	Bauer	ՔԱՂԱՔԱՑԻՆԵՐԻ ՍՊԱՍԱՐԿՄԱՆ ԳՐԱՍԵՆՅԱԿԻ ՎԵՐԱԿԱՌՈՒՑՄԱՆ ԵՎ ՆՈՐՈԳՄԱՆ ՆԱԽԱԳԻԾ:	Էջ	Փուլ	Մաս
				3	ԱՆ	ՃԼ
			Չափագրություն	Էջի ծածկագիր A-101		
Ստուգված		Ուղղում ...	Ուղղի/ֆայլ՝ Ֆայլի տարեթիվ՝ GIZ Retrofit_A_32_Alaverdi_CD_160719.pln 2016-07-19	Տպված է	2016-07-19, 17:07	

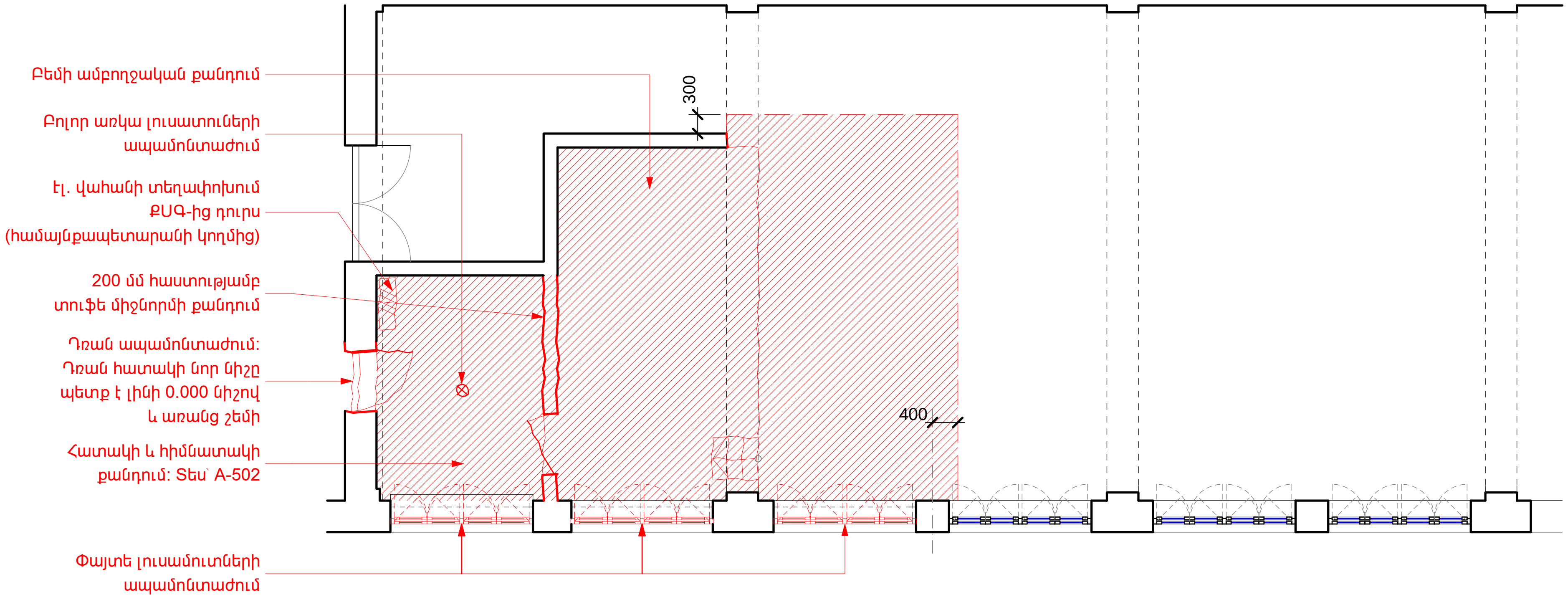

ԱՊԱՄՈՆՏԱԺՄԱՆ ՀԱՏԱԿԱԳԻԾ

1:100

ՆՇՈՒՄ

1. Բոլոր առկա էլեկտրական անջատիչները, վարդակները, լուսատուները ապամոնտաժել:

2. Վերակառուցվող/նորոգվող սենյակներին վերաբերովող բոլոր առկա երևացող մալուխները ապամոնտաժել, իսկ այլ սենյակների համար տարանցիկ մալուխները տեղափոխել կամ թաքցնել պատերի/առաստաղների մեջ: Տարանցիկ մալուխների հետ աշխատանքը նախապես համաձայնեցնել քաղաքապետարանի հետ:

Հասցե՝ Ալավերդու համայնքապետարան						
ՀԵՌ. +37494452185						
Ճարտարապետ	Զ. ԲԱՈՒԵՐ		ՔԱՂԱՔԱՑԻՆԵՐԻ ՍՊԱՍԱՐԿՄԱՆ ԳՐԱՍԵՆՅԱԿԻ ՎԵՐԱԿԱՌՈՒՑՄԱՆ ԵՎ ՆՈՐՈԳՄԱՆ ՆԱԽԱԳԻԾ:	Էջ	Փուլ	Մաս
				4	ԱՆ	ՃԼ
			Ապամոնտաժման հատակագիծ	Էջի ծածկագիր AD-101		
Ստուգված		Ուղղում ...	Ուղղի/ֆայլ՝ Ֆայլի տարեթիվ՝ GIZ Retrofit_A_32_Alaverdi_CD_160719.pln 2016-07-19	Տպված է	2016-07-19, 17:07	

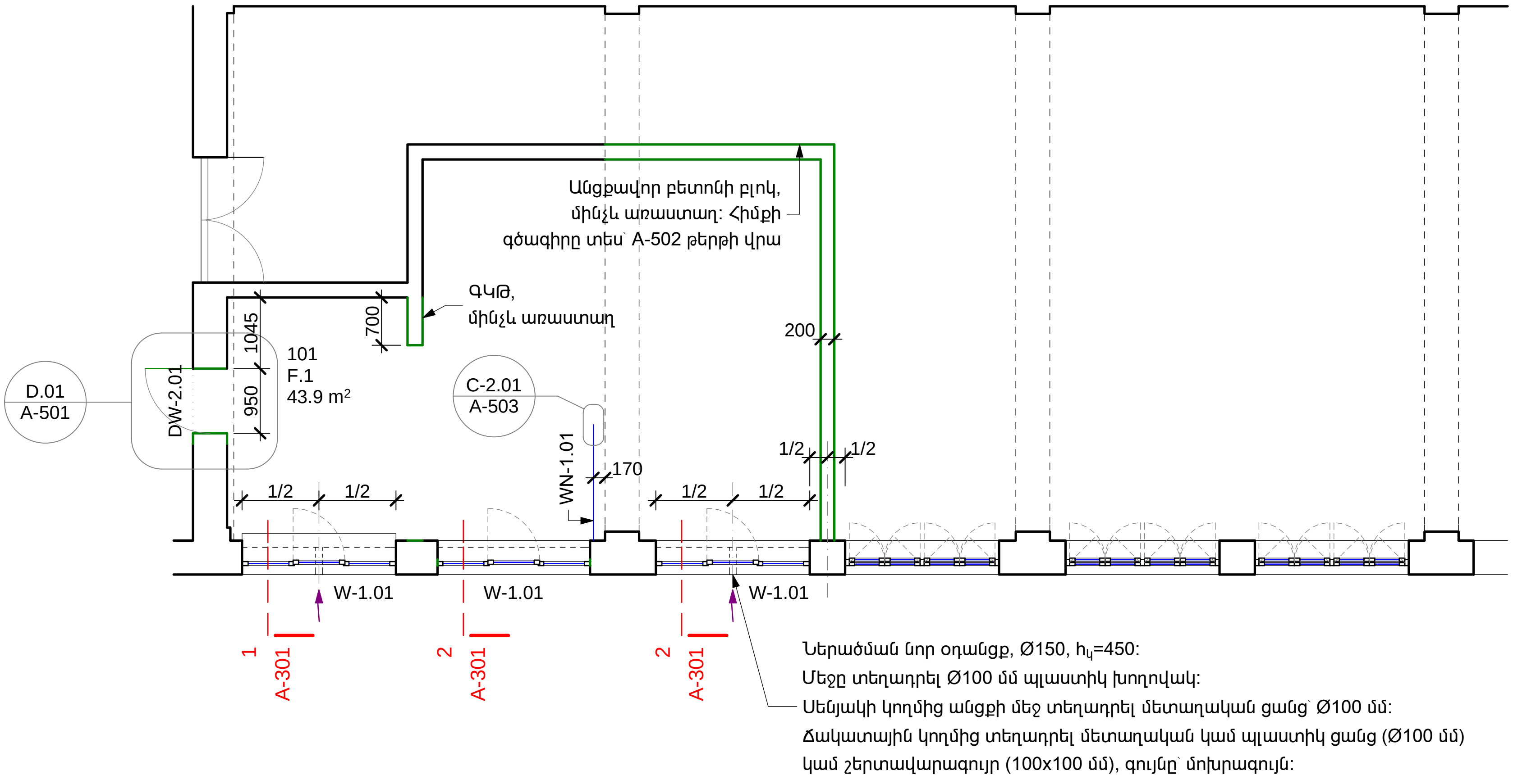

ՆՈՐ ՀԱՏԱԿԱԳԻԾ 1:100

ԳՈՏՈՒ ՀԱՄԱՐԸ	ԱՆՎԱՆՈՒՄԸ	ՄԱԿԵՐԵՍԸ, մ²
101	ԳՐԱՍԵՆՅԱԿ (ՔՍԳ)	43.9

ՆՇՈՒՄ

1. Արտամղող օդանցքների և օդատարների մասով՝ գծագիրը կլրամշակվի քանդման աշխատանքների փուլում: Վերջիններիս շինարարական ծավալները ներառված են նախահաշվում:

Հասցե՝ Ալավերդու համայնքապետարան					
ՀԵՌ. +37494452185					
Ճարտարապետ	Զ. ԲԱՈՒԵՐ	[signature]	ՔԱՂԱՔԱՑԻՆԵՐԻ ՍՊԱՍԱՐԿՄԱՆ ԳՐԱՍԵՆՅԱԿԻ ՎԵՐԱԿԱՌՈՒՑՄԱՆ ԵՎ ՆՈՐՈԳՄԱՆ ՆԱԽԱԳԻԾ:	Էջ: 5	Փուլ: ԱՆ	Մաս: ՃԼ
			Նոր հատակագիծ	Էջի ծածկագիր: A-102		
Ստուգված		Ուղղում	...	Ուղղի/ֆայլ՝ Ֆայլի տարեթիվ՝ GIZ Retrofit_A_32_Alaverdi_CD_160719.pln 2016-07-19	Տպված է	2016-07-19, 17:08

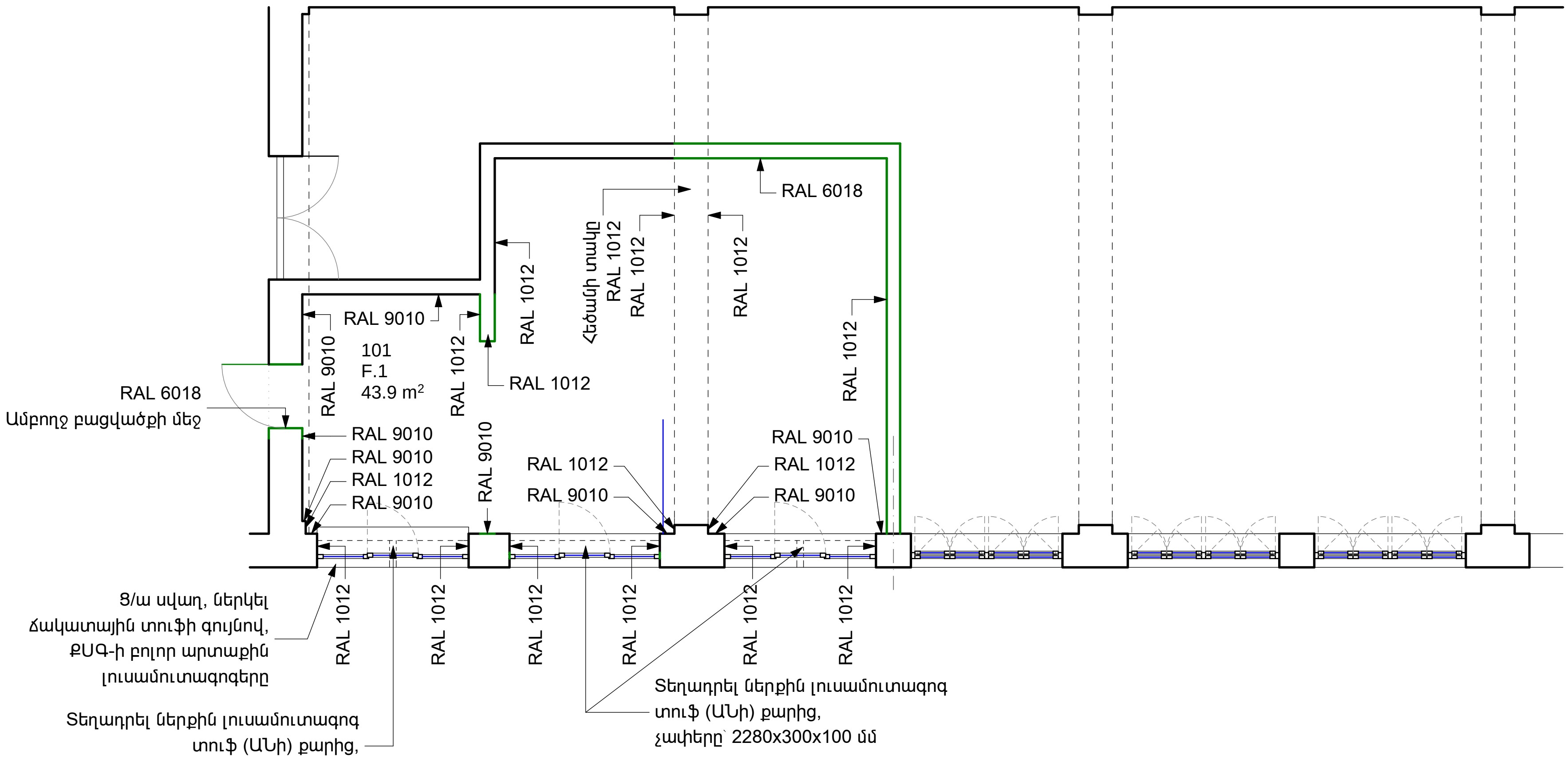

ՀԱՐԴԱՐՄԱՆ ՀԱՏԱԿԱԳԻԾ 1:100

ՀԱՐԴԱՐՎՈՂ ՄԱԿԵՐԵՎՈՒՅԹՆԵՐԻ ՄԱԿԵՐԵՍՆԵՐԸ ԸՍՏ ՆՅՈՒԹԵՐԻ ԵՎ ԳՈՒՅՆԵՐԻ										
ԳՈՏԻ	ԱՆՎԱՆՈՒՄԸ	ՊԱՏԻ ՄԱԿԵՐԵՍԸ, մ^2			ԱՌԱՍՏԱՂԻ ՄԱԿԵՐԵՍԸ, մ^2			ՀԱՏԱԿԻ ՄԱԿԵՐԵՍԸ, մ^2	ՔԱՐԵ ԼՈՒՍԱՄՈՒՏԱԳՈԳԵՐ, հատ	
		ՆԵՐԿ, RAL 6018	ՆԵՐԿ, RAL 1012	ՍՎԱՂ, RAL 9010	ՆԵՐԿ, RAL 1012	ՆԵՐԿ, RAL 6018	ՆԵՐԿ, RAL 9016	ՄԱՄԼԱԳՐԱՆԻՏ F.1,	ԱՆԻ ՏՈՒՖ, 2280x400x100 մմ	ԱՆԻ ՏՈՒՖ, 2280x300x100 մմ
101	ԳՐԱՍԵՆՅԱԿ (ՔՍԳ)	30.4	67	23.15	2.75	0.5	56.75	43.9	1	2

ՆՇՈՒՄ
1. ՔՍԳ-ի ներսում նոր մամլագրանիտե հատակի վերին երեսը ընդունել որպես զրոյական նիշ և վերջինս պահել շենքի նախասրահի հետ մեկ մակարդակի վրա:
2. Բոլոր նյութերը նախապես համաձայնեցնել ճարտարապետի հետ:

Հասցե՝ Ալավերդու համայնքապետարան						
ՀԵՌ. +37494452185						
Ճարտարապետ	Ջ. ԲԱՈՒԵՐ	Bauer	ՔԱՂԱՔԱՑԻՆԵՐԻ ՍՊԱՍԱՐԿՄԱՆ ԳՐԱՍԵՆՅԱԿԻ ՎԵՐԱԿԱՌՈՒՑՄԱՆ ԵՎ ՆՈՐՈԳՄԱՆ ՆԱԽԱԳԻԾ:	Էջ	Փուլ	Մաս
				6	ԱՆ	ՃԼ
			Հարդարման հատակագիծ	Էջի ծածկագիր A-103		
Ստուգված		Ուղղում ...	Ուղղի/ֆայլ՝ Ֆայլի տարեթիվ՝ GIZ Retrofit_A_32_Alaverdi_CD_160719.pln 2016-07-19	Տպված է	2016-07-19, 17:08	

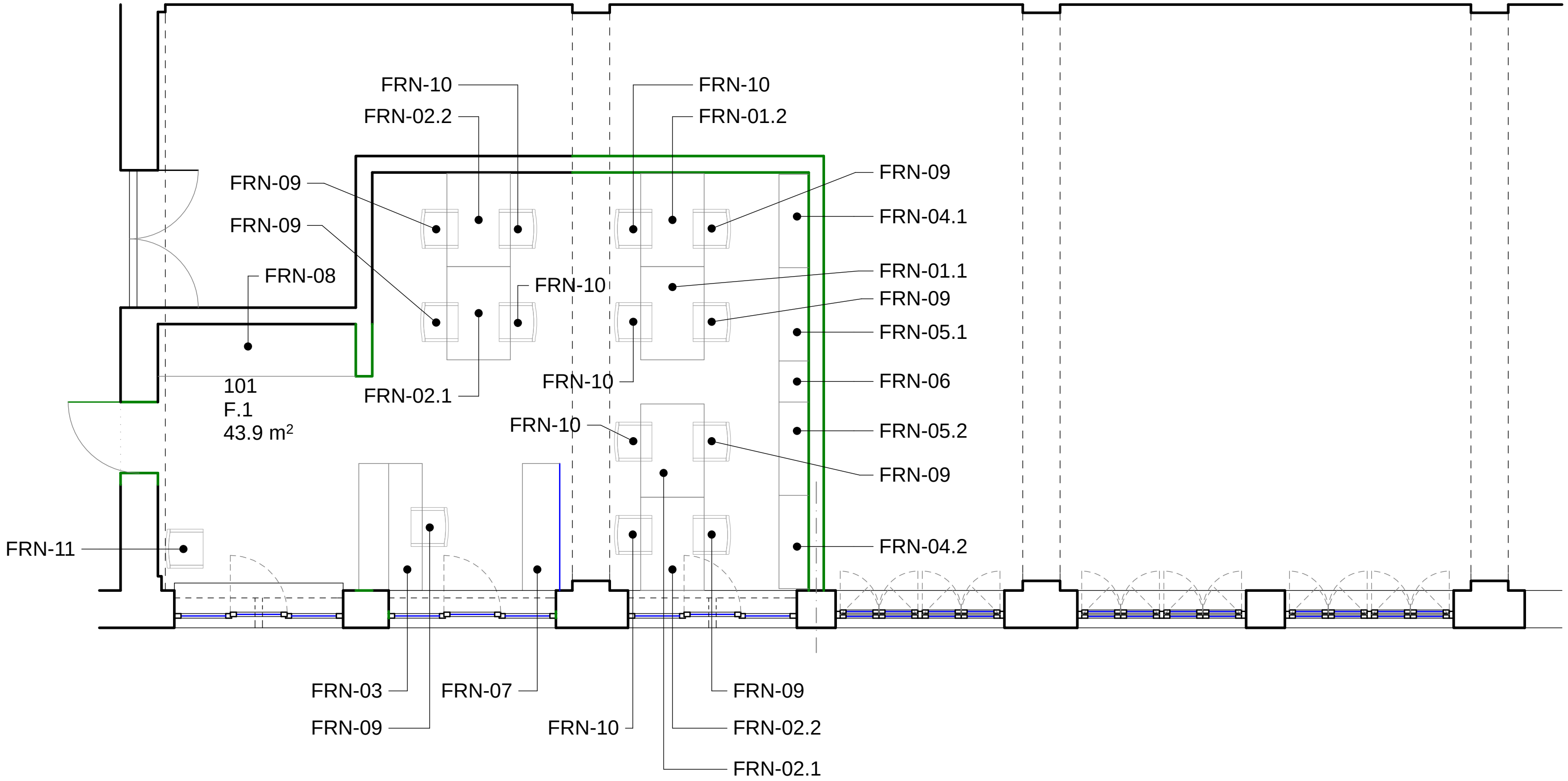

ԿԱՀԱՎՈՐՄԱՆ ՀԱՏԱԿԱԳԻԾ 1:100

ՆՇՈՒՄ

1. FRN-09, FRN-10, FRN-11 աթոռների նկարները տես՝ Q-109 էջի վրա:
2. Մնացած կահույքի գծագերը տես Q-102-ից Q-109 թերթերում:

Հասցե՝ Ալավերդու համայնքապետարան						
ՀԵՌ. +37494452185						
Ճարտարապետ	Զ. ԲԱՌԻԵՐ		ՔԱՂԱՔԱՑԻՆԵՐԻ ՍՊԱՍԱՐԿՄԱՆ ԳՐԱՍԵՆՅԱԿԻ ՎԵՐԱԿԱՌՈՒՑՄԱՆ ԵՎ ՆՈՐՈԳՄԱՆ ՆԱԽԱԳԻԾ:	Էջ	Փուլ	Մաս
				7	ԱՆ	ՃԼ
			Կահավորման հատակագիծ	Էջի ծածկագիր A-104		
Ստուգված		Ուղղում ...	Ուղղի/ֆայլ՝ ֆայլի տարբերակ՝ GIZ Retrofit_A_32_Alaverdi_CD_160719.pln 2016-07-19	Տպված է	2016-07-19, 17:08	

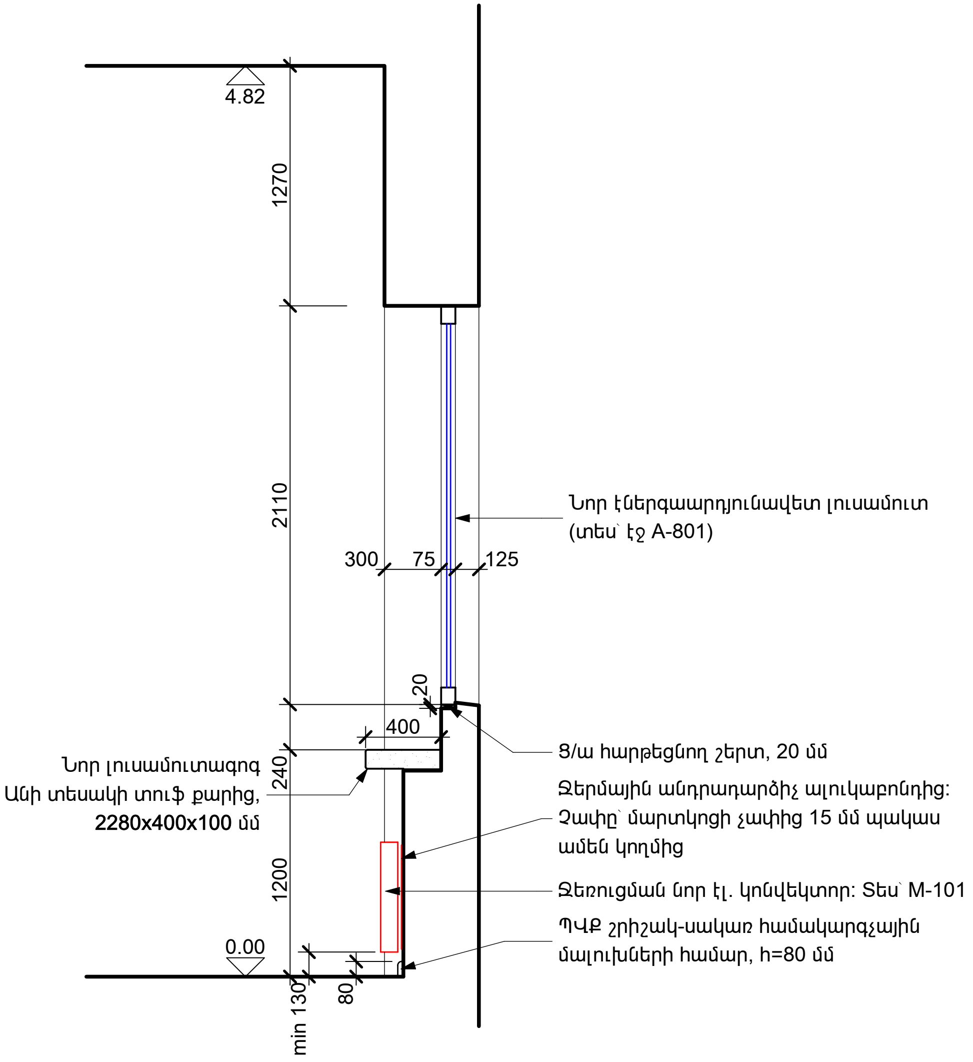

1 ԿՏՐՎԱԾՔ 1
1:40

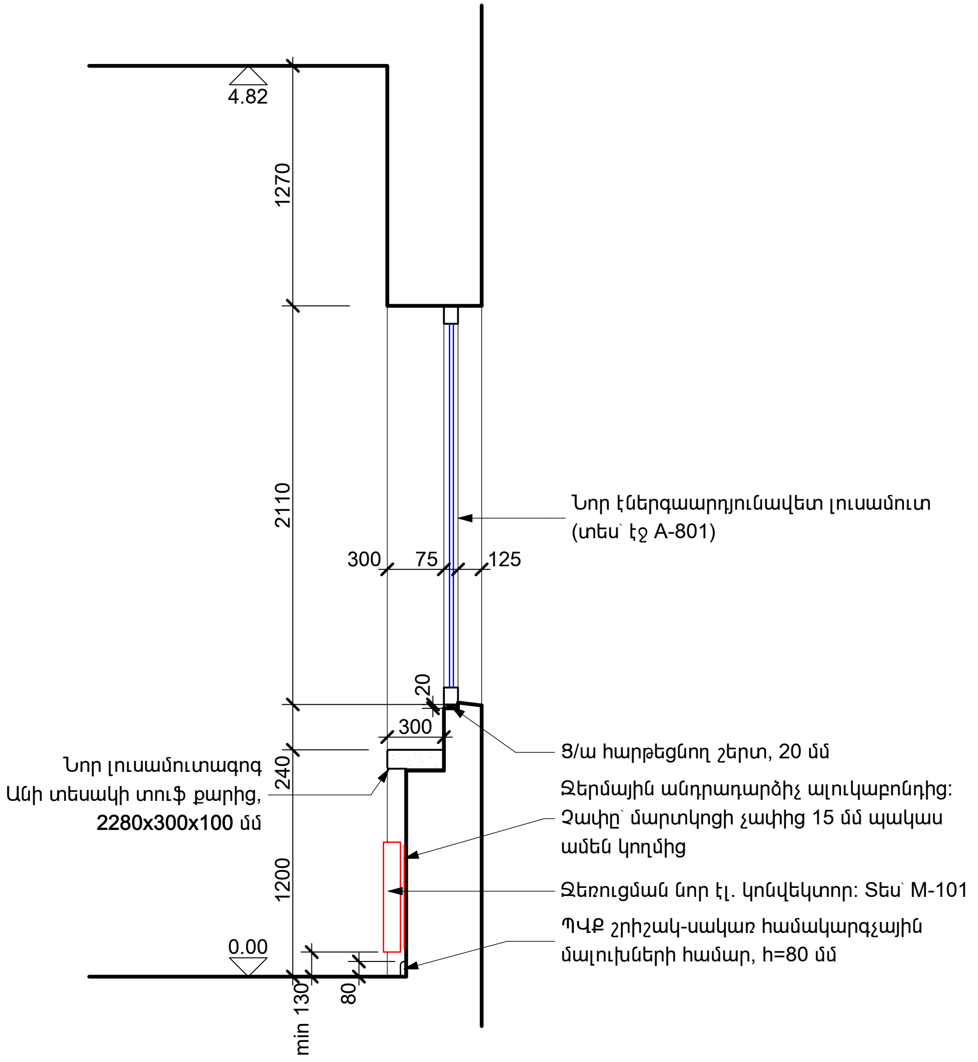

2 ԿՏՐՎԱԾՔ 2
1:40

ՆՇՈՒՄ
1. Բոլոր նյութերը նախապես համաձայնեցնել ճարտարապետի հետ

Հասցե` Ալավերդու համայնքապետարան					
ՀԵՌ. +37494452185					
Ճարտարապետ	Ջ. ԲԱՈՒԵՐ		ՔԱՂԱՔԱՑԻՆԵՐԻ ՍՊԱՍԱՐԿՄԱՆ ԳՐԱՍԵՆՅԱԿԻ ՎԵՐԱԿԱՌՈՒՑՄԱՆ ԵՎ ՆՈՐՈԳՄԱՆ ՆԱԽԱԳԻԾ:	Էջ / 8	Փուլ / ԱՆ · Մաս / ՃԼ
			Կտրվածք 1, կտրվածք 2	Էջի ծածկագիր	A-301
Ստուգված		Ուղղում ...	Ուղղի/ֆայլ` ֆայլի տարբերակ · GIZ Retrofit_A_32_Alaverdi_CD_160719.pln 2016-07-19	Տպված է	2016-07-19, 17:09

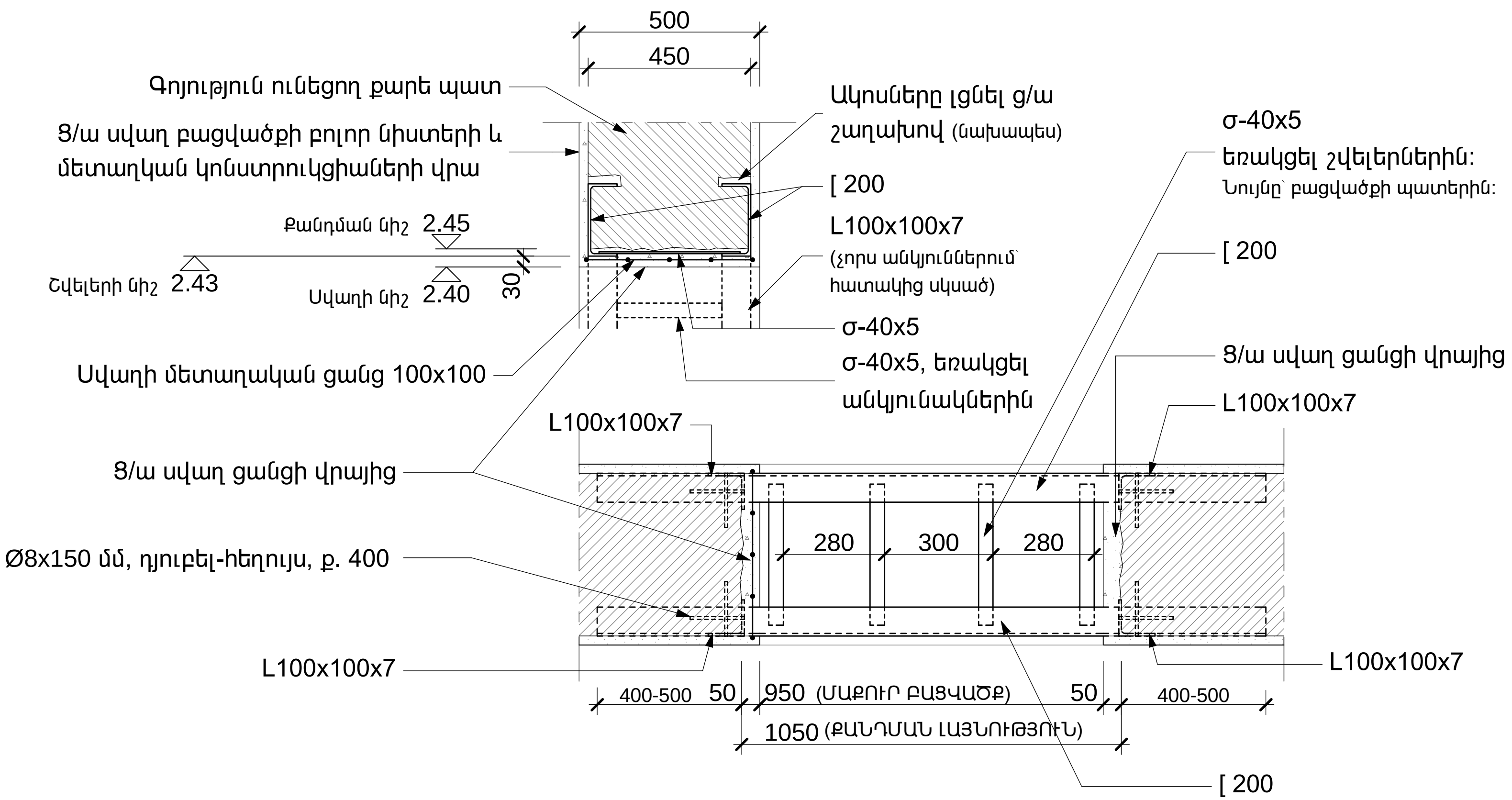

ՆՇՈՒՄ

1. Առկա կրող պատի մեջի բացվածքը տեղափոխել համաձայն հատակագծերի:
2. Բացվածքն ուժեղացնել մետաղական շրջանակով ըստ սույն գծագրի:
3. Բացվածքի չորս անկյուններում անկյունակները և շվելերից բարավորները ձգել պատին Ø8x150 մմ դյուբել-հեղույսներով, քայլը՝ 400 մմ, շախմատաձև:
4. Հատակի վերջնաշերտից 50 մմ ցածր՝ անկյունակները կապել միմյանց շերտաձողերով, եռակցելու մեթոդով, քայլը 370 մմ (բարավորների կապերի նման):
5. Շերտաձողերը, անկյունակները և շվելերները եռակցել իրար:
6. Բարավորները և անկյունակները տեղադրել պատի քարի մեջ մեկ հարթությամբ՝ նախապատրաստելով համապատասխան ակոսներ:
7. Մետաղի նյութը՝ երկաթ:
8. Տեղադրելուց առաջ մաքրել առկա (թույլատրելի չափի) ժանգի շերտը:
9. Մետաղական կոնստրուկցիաները ներկել հակակոռոզիոն ներկով՝ նախքան տեղադրելը:
10. Մետաղական կոնստրուկցիաները սվաղել ց/ա սվաղով մետաղական ցանցի վրայից:

D.01 — ՆՈՐ ԲԱՑՎԱԾՔԻ ՈՒԺԵՂԱՑՈՒՄ

1:20

Հասցե՝ Ալավերդու համայնքապետարան						
ՀԵՌ. +37494452185						
Ճարտարապետ	Զ. ԲԱՈՒԵՐ		ՔԱՂԱՔԱՑԻՆԵՐԻ ՍՊԱՍԱՐԿՄԱՆ ԳՐԱՍԵՆՅԱԿԻ ՎԵՐԱԿԱՌՈՒՑՄԱՆ ԵՎ ՆՈՐՈԳՄԱՆ ՆԱԽԱԳԻԾ:	Էջ	Փուլ	Մաս
				9	ԱՆ	ՃԼ
			Դռան բացվածքի ուժեղացում D.01	Էջի ծածկագիր A-501		
Ստուգված		Ուղղում ...	Ուղղի/ֆայլ՝ ֆայլի տարեթիվ: GIZ Retrofit_A_32_Alaverdi_CD_160719.pln 2016-07-19	Տպված է	2016-07-19, 17:09	

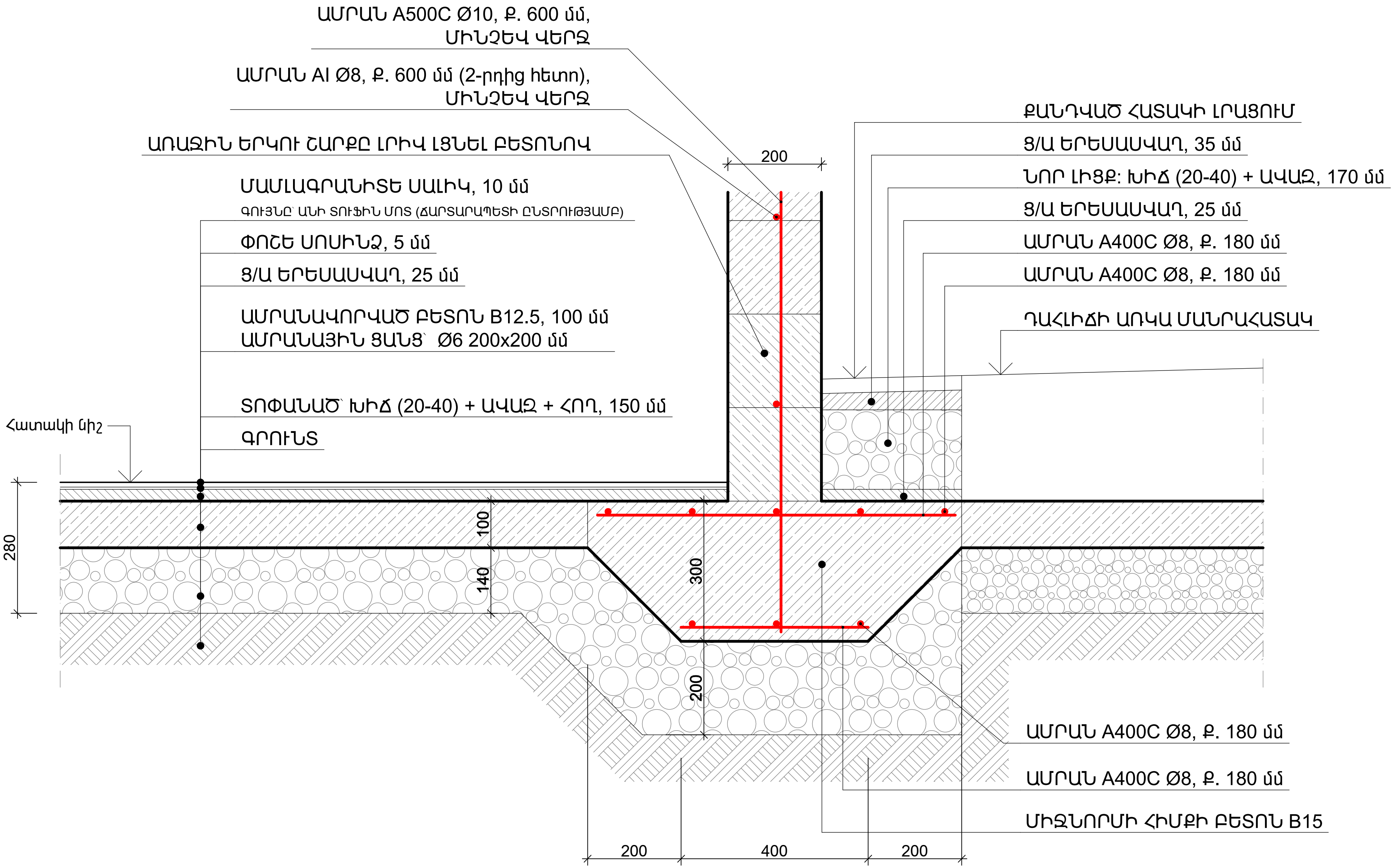

F.1 1:12

Հասցե՝ Ալավերդու համայնքապետարան						
ՀԵՌ. +37494452185						
Ճարտարապետ	Զ. ԲԱՈՒԵՐ		ՔԱՂԱՔԱՑԻՆԵՐԻ ՍՊԱՍԱՐԿՄԱՆ ԳՐԱՍԵՆՅԱԿԻ ՎԵՐԱԿԱՌՈՒՑՄԱՆ ԵՎ ՆՈՐՈԳՄԱՆ ՆԱԽԱԳԻԾ:	էջ	Փուլ	Մաս
				10	ԱՆ	ՃԼ
			F.1 հատակի հատույթ	էջի ծածկագիր A-502		
Ստուգված		Ուղղում ...	Ուղղի/ֆայլ ֆայլի տարբերակ: GIZ Retrofit_A_32_Alaverdi_CD_160719.pln 2016-07-19	Տպված է 2016-07-19, 17:09		

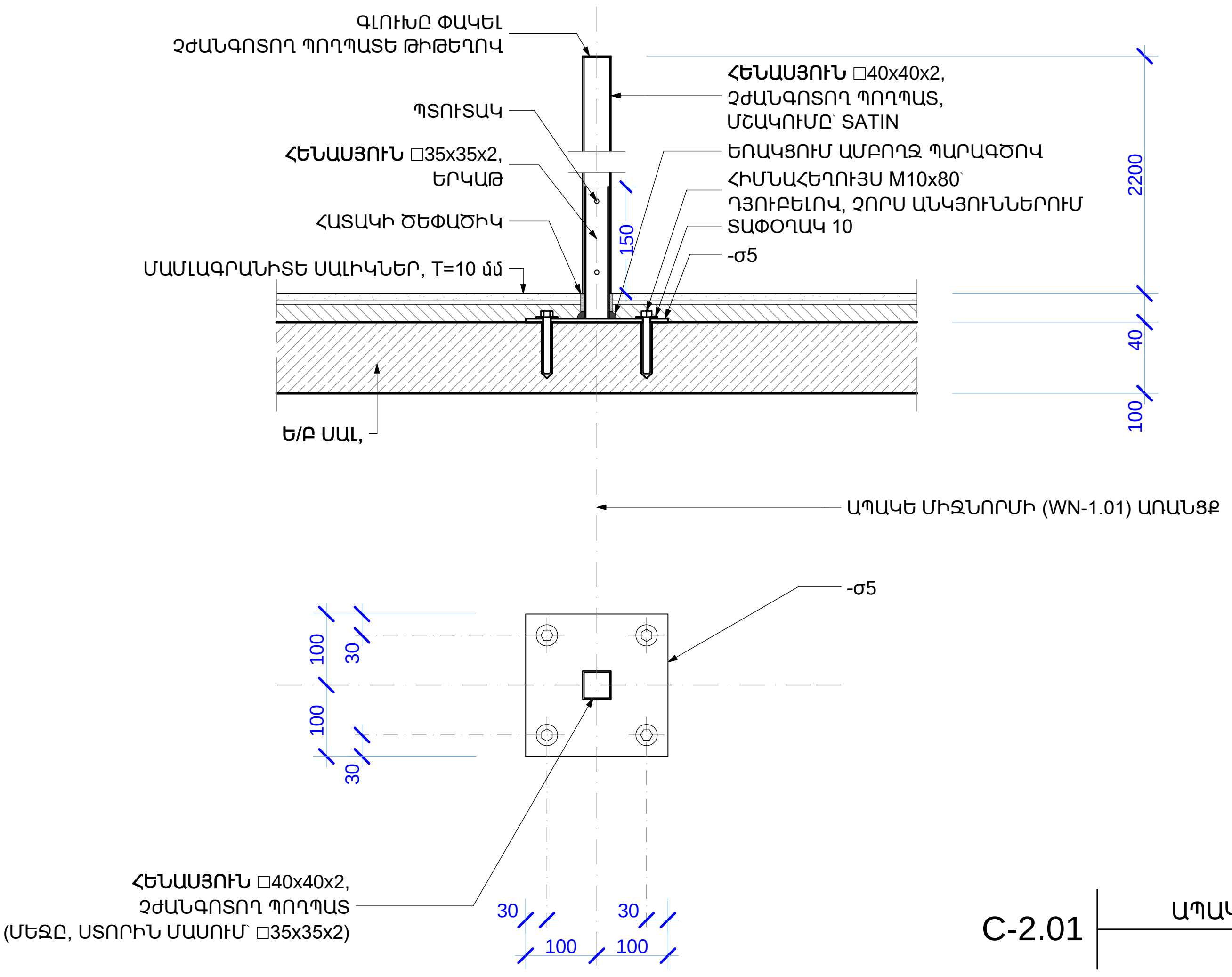

C-2.01 ԱՊԱԿԵ ՄԻՋՆՈՐՄԻ ԿԱՆԳՆԱԿ
1:10

ՆՇՈՒՄ
1. Գծագիրը նայել A-102 և A-502 գծագրական էջի հետ միասին:
2. Հենասյան հեռավորությունը ապակե միջնորմից (WN-1.01)՝ 10-20 մմ:

Հասցե՝ Ալավերդու համայնքապետարան						
ՀԵՌ. +37494452185						
Ճարտարապետ	Զ. ԲԱՈՒԵՐ	Bauer	ՔԱՂԱՔԱՑԻՆԵՐԻ ՍՊԱՍԱՐԿՄԱՆ ԳՐԱՍԵՆՅԱԿԻ ՎԵՐԱԿԱՌՈՒՑՄԱՆ ԵՎ ՆՈՐՈԳՄԱՆ ՆԱԽԱԳԻԾ:	Էջ	Փուլ	Մաս
				11	ԱՆ	ՃԼ
			Հանգույց C-2.01: Ապակե միջնորմի հենասյուն:	էջի ծածկագիր A-503		
Ստուգված		Ուղղում ...	Ուղղի/ֆայլ՝ Ֆայլի տարեթիվ՝ GIZ Retrofit_A_32_Alaverdi_CD_160719.pln 2016-07-19	Տպված է	2016-07-19, 17:10	

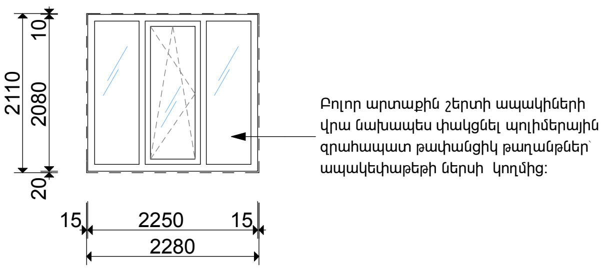

ՄՈԴԵԼ` **W-1.01**
ՄԱԿԵՐԵՍ` 4.68 մ^2
ՔԱՆԱԿ` 3
ՇՐՋԱՆԱԿ` ԷՆԵՐԳԱԱՐԴՅՈՒՆԱՎԵՏ ՊՎՔ ՊՐՈՖԻԼ ($U_d$ = 0.91 Վտ/(մ$^2$xԿ))` ՈՒԺԵՂԱՑՎԱԾ ՄԵՏԱՂԱԿԱՆ ՄԻՋՈՒԿՈՎ, T=73 մմ (BRÜGMAN), ԳՈՒՅՆԸ` RAL 9016:
ԱՊԱԿԵՓԱԹԵԹԸ` 4M1-16-И4, ԱՆԳՈՒՅՆ, ԹԱՓԱՆՑԻԿ
ՓԵՂԿԸ` ԲԱՐԴ:
ՀԱԿԱՄԻՋԱՏԱՅԻՆ ՑԱՆՑԵՐ` ԱՅՈ
ՆՇՈՒՄ` ԲՌՆԱԿԻ ԲԱՐՁՐՈՒԹՅՈՒՆԸ ԽՈՐՀՐԴԱԿՑԵԼ ՃԱՐՏԱՐԱՊԵՏԻ ՀԵՏ

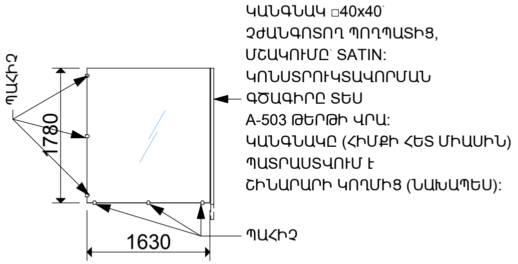

ՄՈԴԵԼ` **WN-1.01**
ՄԱԿԵՐԵՍ` 3.26 մ^2
ՔԱՆԱԿ` 1
ԱՄՐԱԿՆԵՐ` ՄԵՏԱՂԱԿԱՆ
ԵՐԵՍԱՆՅՈՒԹ` ԱՊԱԿԻ 12 մմ, ԱՆԳՈՒՅՆ
ՀԱՏՈՒԿ ՄՇԱԿՈՒՄ` ԿՈՓԱԾ: ՓԱՅԼԱՏ, ԼՈՒՍԱԹԱՓԱՆՑ, ՍՊԻՏԱԿ, ՈՂՈՐԿ, ՊՈԼԻՄԵՐԱՅԻՆ ԻՆՔՆԱԿԿՊՉՈՒՆ ԹԱՂԱՆԹԻ ՍՈՍՆՁՈՒՄ ՄԵԿ ԿՈՂՄԻՑ:

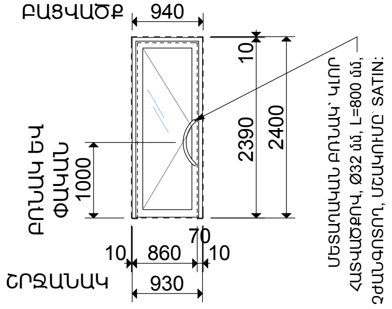

ՄՈԴԵԼ` **D-2.01**
ՄԱԿԵՐԵՍ` 2.22 մ^2
ՔԱՆԱԿ` 1
ՇՐՋԱՆԱԿԸ` ԷՆԵՐԳԱԱՐԴՅՈՒՆԱՎԵՏ ՊՎՔ ՊՐՈՖԻԼ, T=73 մմ, ԼԱՄԻՆԱՑՎԱԾ, ԳՈՒՅՆԸ` ՃԱՐՏԱՐԱՊԵՏԻ ԸՆՏՐՈՒԹՅԱՄԲ ԵՐԿՇԵՐՏ, ԱՊԱԿԻՆ (T=6մմ) ԿՈՓԱԾ,
ԱՊԱԿԵՓԱԹԵԹԸ` ԹԱՓԱՆՑԻԿ, ԱՆԳՈՒՅՆ:
ԲՌՆԱԿ ԵՎ ՓԱԿԱՆ` ԱՅՈ
ԴՌՆԱՊԱՆ` ԱՅՈ
ԴՌԱՆ ՇԵՄ` ՈՉ
ԽՈՉԱՆԱԿ` ԱՅՈ (հատակից 1 մմ բարձր)

1:100

ՆՇՈՒՄ

1. Բոլոր դռների և լուսամուտների տեսքերը գծագրում ներկայացված են սենյակի/շենքի դրսի կողմից:
2. Բոլոր դռների, լուսամուտների, ապակե միջնորմների շրջանակների, ապակիների, ապակեփաթեթների, ծղնիների և բռնակների տեսակները, մոդելները, նյութերը և գույները համաձայնեցնել ճարտարապետի հետ:
3. Նախքան պատրաստումը բոլոր չափերը պարտադիր պետք է ստուգվեն տեղում արտադրողի կողմից: Էական անհամապատասխանությունների մասին տեղեկացնել ճարտարապետին` նախագծում համապատասխան ճշտումներ կատարելու համար:

Հասցե` Ալավերդու համայնքապետարան				
ՀԵՌ. +37494452185				
Ճարտարապետ	Զ. ԲԱՈՒԵՐ	ՔԱՂԱՔԱՑԻՆԵՐԻ ՍՊԱՍԱՐԿՄԱՆ ԳՐԱՍԵՆՅԱԿԻ ՎԵՐԱԿԱՌՈՒՑՄԱՆ ԵՎ ՆՈՐՈԳՄԱՆ ՆԱԽԱԳԻԾ:	Էջ: 12	Փուլ: ԱՆ	Մաս: ՃԼ
		Դռներ, լուսամուտներ և ապակե միջնորմներ	Էջի ծածկագիր: A-801		
Ստուգված	Ուղղում ...	Ուղղի/ֆայլ` Ֆայլի տարբերակ` GIZ Retrofit_A_32_Alaverdi_CD_160719.pln 2016-07-19	Տպված է 2016-07-19, 17:11		

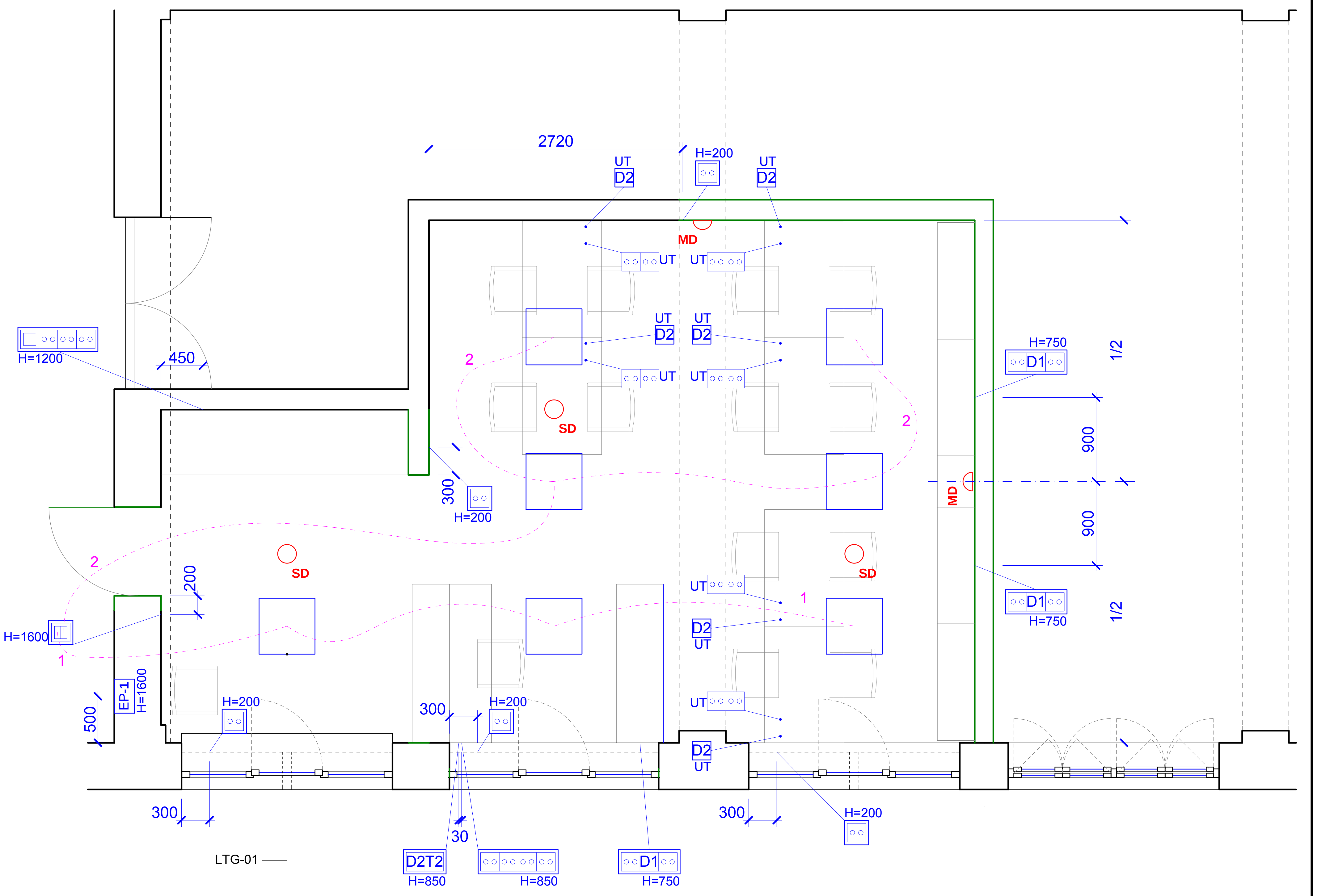

ԷԼԵԿՏՐԱԿԱՆՈՒԹՅԱՆ ՀԱՏԱԿԱԳԻԾ 1:50

ՆՇՈՒՄ

1. Բոլոր վարդակների և անջատիչների կենտրոնների բարձրությունները նշված են գծագրի վրա յուրաքանչյուր տեղադրվող էլ. սարքի պայմանական նշանին կից:
2. LTG-01 լուսատուների տեխնիկական բնութագիրը տես ծավալաթերթում:
3. Բոլոր մեկ տեղանոց վարդակները միացնել էլեկտրական ջեռուցիչների ավտոմատ անջատիչների խմբին:
4. էլ. հոսանքի ավտոմատները մոնտաժել հետևյալ խմբերի համար՝
Խումբ 1. Ջեռուցման վարդակներ (40Ա, C դասի):
Խումբ 2. Սերվերի պահարանի մեջի վարդակներ (10Ա, C դասի):
Խումբ 3. Մնացած բոլոր վարդակները (40Ա, C դասի):
Խումբ 4. Լուսատուներ (10Ա, B դասի):
Խումբ 5. Անվտանգության համակարգ (6Ա, B դասի):
Տեղադրել ընդհանուր երկբևեռ էլ. ավտոմատ (63Ա, C դասի) և սարքավորումների պաշտպանության ավտոմատ (УЗО):
5. FRN-01.1, FRN-01.2, FRN-02.1, FRN-02.2 սեղանների երեսի տակ էլեկտրամոնտաժային աշխատանքները իրականացնել ՔՍԳ-ում կահույքի տեղադրումից հետո:
6. Պայմանական նշանները տես՝ A-002 թերթի վրա:
7. Սույն գծագիրը նայել ծավալաթերթի հետ միասին:
8. ՔՍԳ-ի դռան համար տեղադրել անվտանգության CMK:
9. Թվային բանալին տեղադրել ՔՍԳ-ի մուտքի դռան մոտ:
10. Անվտանգության գլխավոր վահանակը տեղադրել սերվերի պահարանի վերևում:
11. Անվտանգության համակարգի ներքին ազդարարիչը տեղադրել ՔՍԳ-ից դուրս դռան մոտ: Վերջինիս տեղը համաձայնեցնել ճարտարապետի հետ: Արտաքին ազդարարիչի տեղադրումը համաձայնեցնել քաղաքապետարանի հետ:
12. Կրակմարիչների տեղադրումը իրականացնել ՔՍԳ-ի կահավորումից հետո: Վերջիններիս տեղը կնշվի ճարտարապետի կողմից հաջորդիվ:
13. Բոլոր տեսակի մալուխների մոնտաժման սխեմաները նախապես համաձայնեցնել ճարտարապետի հետ, իսկ աշխատանքների ավարտից անմիջապես հետո տրամադրել (ճարտարապետին) փաստացի կառուցած ցանցի գծագրերը:
14. Բոլոր մալուխները (բացի սեղանների տակի) մոնտաժել հարդարական շերտերի տակ:

Հացե՝ Ալավերդու համայնքապետարան						
ՀԵՌ. +37494452185						
Ճարտարապետ	Զ. ԲԱՈՒԵՐ	Baue	ՔԱՂԱՔԱՑԻՆԵՐԻ ՍՊԱՍԱՐԿՄԱՆ ԳՐԱՍԵՆՅԱԿԻ ՎԵՐԱԿԱՌՈՒՑՄԱՆ ԵՎ ՆՈՐՈԳՄԱՆ ՆԱԽԱԳԻԾ:	Էջ	Փուլ	Մաս
				13	ԱՆ	ԷԼ
			Էլեկտրականության հատակագիծ	Էջի ծածկագիր E-101		
Ստուգված	Ուղղում ...		Ուղղի/ֆայլ՝ Ֆայլի տարեթիվ՝ GIZ Retrofit_A_32_Alaverdi_CD_160719.pln 2016-07-19	Տպված է	2016-07-19, 17:23	

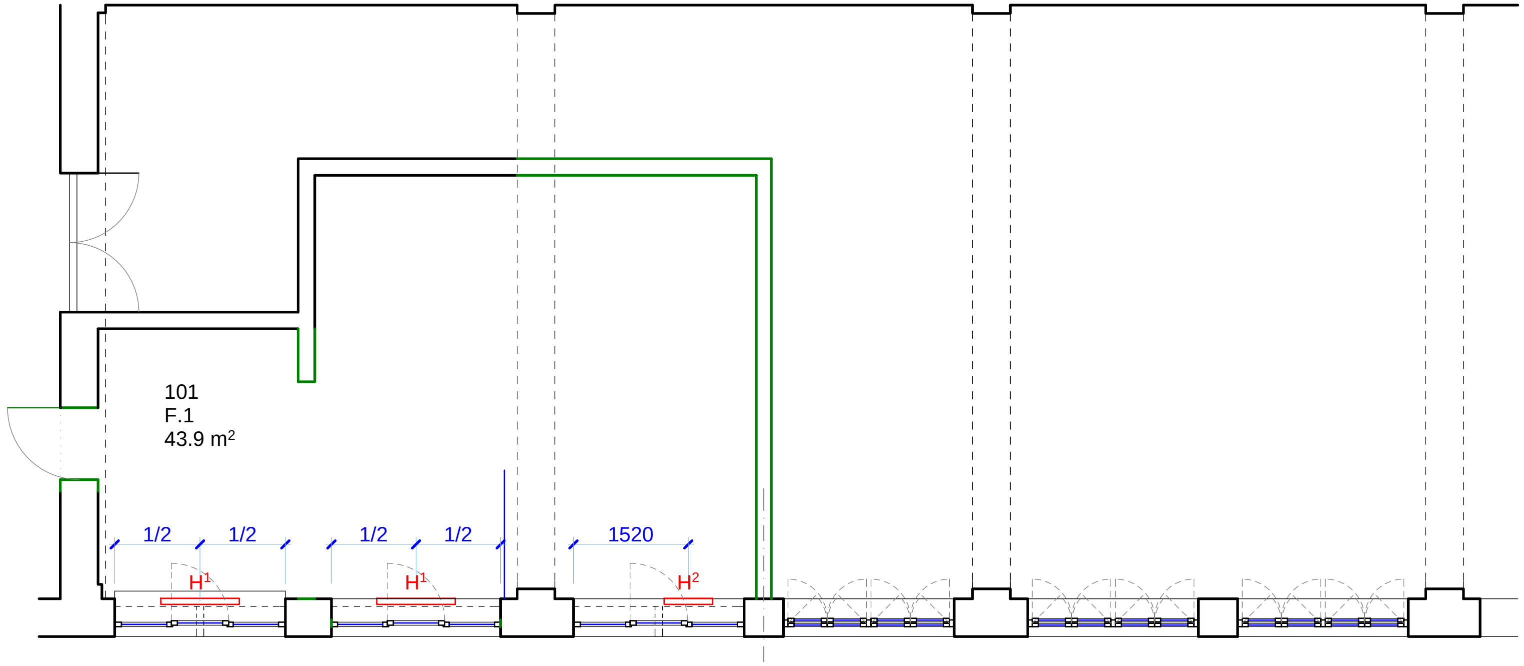

ՋԵՌՈՒՑՄԱՆ ՀԱՏԱԿԱԳԻԾ

1:100

ՆՇՈՒՄ

1. H^1 ջեռուցման բոլոր մարտկոցները՝ 2.5 kW էլեկտրական կոնվեկտորներ են, իսկ H^2-ը՝ 1.5 kW:
2. Այս գծագիրը տես կտրվածքի հետ միասին (էջ A-301):
3. Գծագրում ջեռուցման մարտկոցները պայմանական նշված են H տառով:
4. Սույն գծագիրը նայել ծավալաթերթի հետ միասին:
5. Ջեռուցման մարտկոցների տեսակները նախապես համաձայնեցնել ճարտարապետի հետ:

Հասցե՝ Ալավերդու համայնքապետարան						
ՀԵՌ. +37494452185						
Ճարտարապետ	Զ. ԲԱՈՒԵՐ		ՔԱՂԱՔԱՑԻՆԵՐԻ ՍՊԱՍԱՐԿՄԱՆ ԳՐԱՍԵՆՅԱԿԻ ՎԵՐԱԿԱՌՈՒՅՄԱՆ ԵՎ ՆՈՐՈԳՄԱՆ ՆԱԽԱԳԻԾ:	Էջ	Փուլ	Մաս
				14	ԱՆ	ՃԼ
			Ջեռուցման սարքերի տեղակայման հատակագիծ	էջի ծածկագիր M-101		
Ստուգված		Ուղղում ...	Ուղղի/ֆայլ՝ Ֆայլի տարեթիվ՝ GIZ Retrofit_A_32_Alaverdi_CD_160719.pln 2016-07-19	Տպված է	2016-07-19, 17:11	

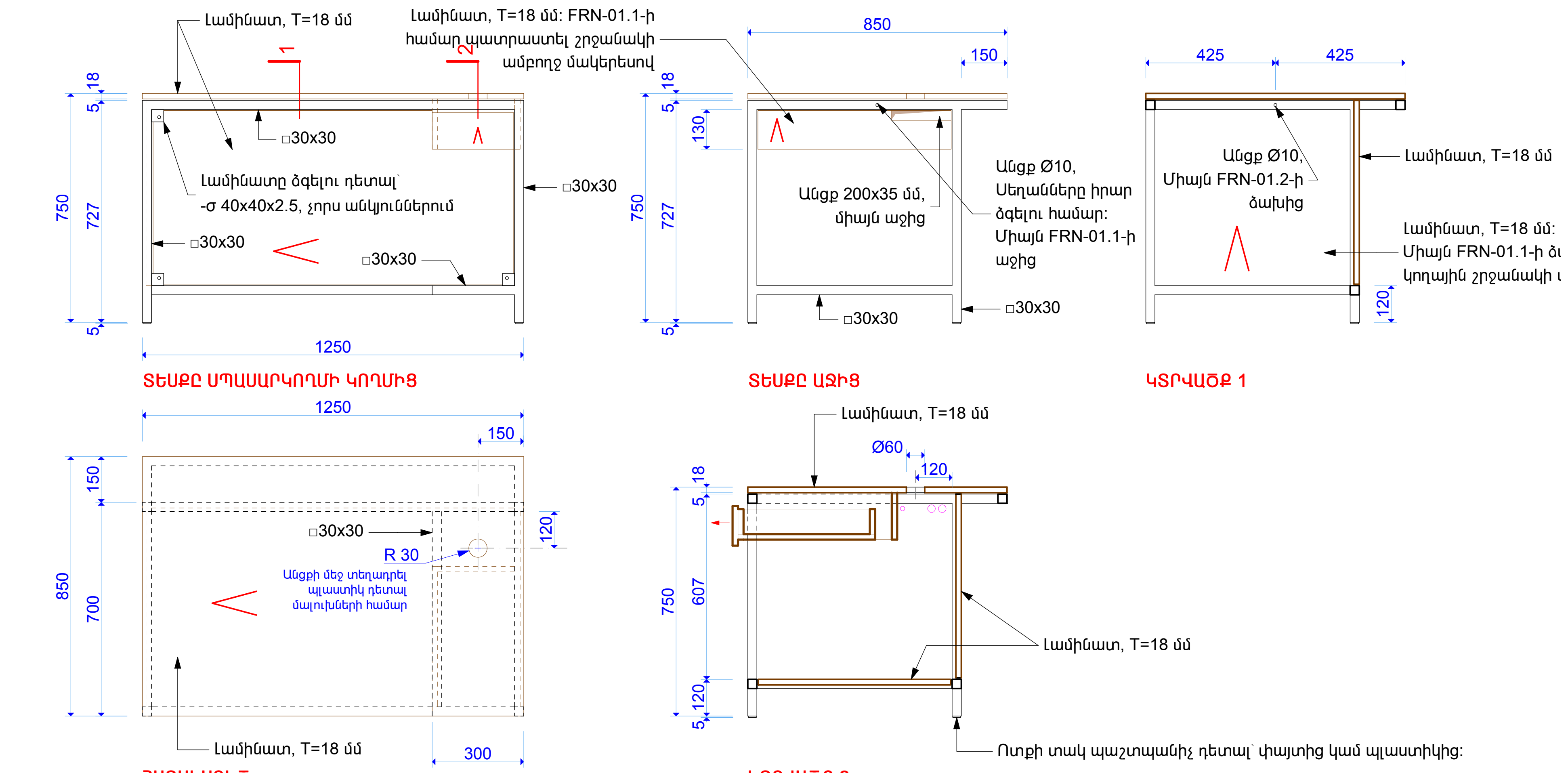

ՆՇՈՒՄ

1. Գրասեղանի հիմնակմախքը պատրաստել 30x30 մմ չափերի մետաղյա քառակուսի խողովակներով: Սեղանի երեսը, միջնապատը, համակարգչի և քաշովի դարակները՝ լամինատով:
2. Մետաղական շրջանակների անկյունային հանգույցներում խողովակների ծայրերը կտրել 45 աստիճան անկյունով և եռակցել միմյանց: Խողովակների գլուխները բաց թողնելը կամ այլ նյութերով բաց գլուխների փակելը անընդունելի է:
3. Հիմնակմախքը ներկել փոշեներկումով՝ RAL 1013 գույնով:
4. Լամինատի տեքստուրան և գունային երանգը՝ KRONOSPAN 5527 SN:
5. Լամինատի կողային մասերին փակցնել եզրիզներ՝ նույն լամինատի տեքստուրայով և գույնով կամ շուկայում չլինելու դեպքում փոխարինել՝ TECE 1345-ով:
6. Քաշովի դարակների համար նախատեսել ողակյալ և սահուն սողնակներ:
7. FRN-01.1, FRN-01.2 գրասեղանների երեսները և քաշովի դարակները ձգել գրասենյակում տեղադրելու ժամանակ:
8. Իրար կպած սեղանների շարքի առաջին և վերջին սեղանները ձգել հատակին:
9. Սույն գծագիրը տես A-104 էջի հետ միասին:
10. FRN-01.1, FRN-01.2 գրասեղանների ընդհանուր քանակը՝ 2 հատ (որից միայն FRN-01.2-ը՝ 1 հատ):

FRN-01.1, FRN-01.2 1:20

Հասցե՝ Ալավերդու համայնքապետարան						
ՀԵՌ. +37494452185						
Ճարտարապետ	Ջ. ԲԱՈՒԵՐ		ՔԱՂԱՔԱՑԻՆԵՐԻ ՍՊԱՍԱՐԿՄԱՆ ԳՐԱՍԵՆՅԱԿԻ ՎԵՐԱԿԱՌՈՒՑՄԱՆ ԵՎ ՆՈՐՈԳՄԱՆ ՆԱԽԱԳԻԾ:	Էջ	Փուլ	Մաս
				15	ԱՆ	ՃԼ
			Գրասեղան FRN-01.1, FRN-01.2	Էջի ծածկագիր Q-101		
Ստուգված		Ուղղում ...	Ուղղի/ֆայլ ֆայլի տարբերակ: GIZ Retrofit_A_32_Alaverdi_CD_160719.pln 2016-07-19	Տպված է	2016-07-19, 17:11	

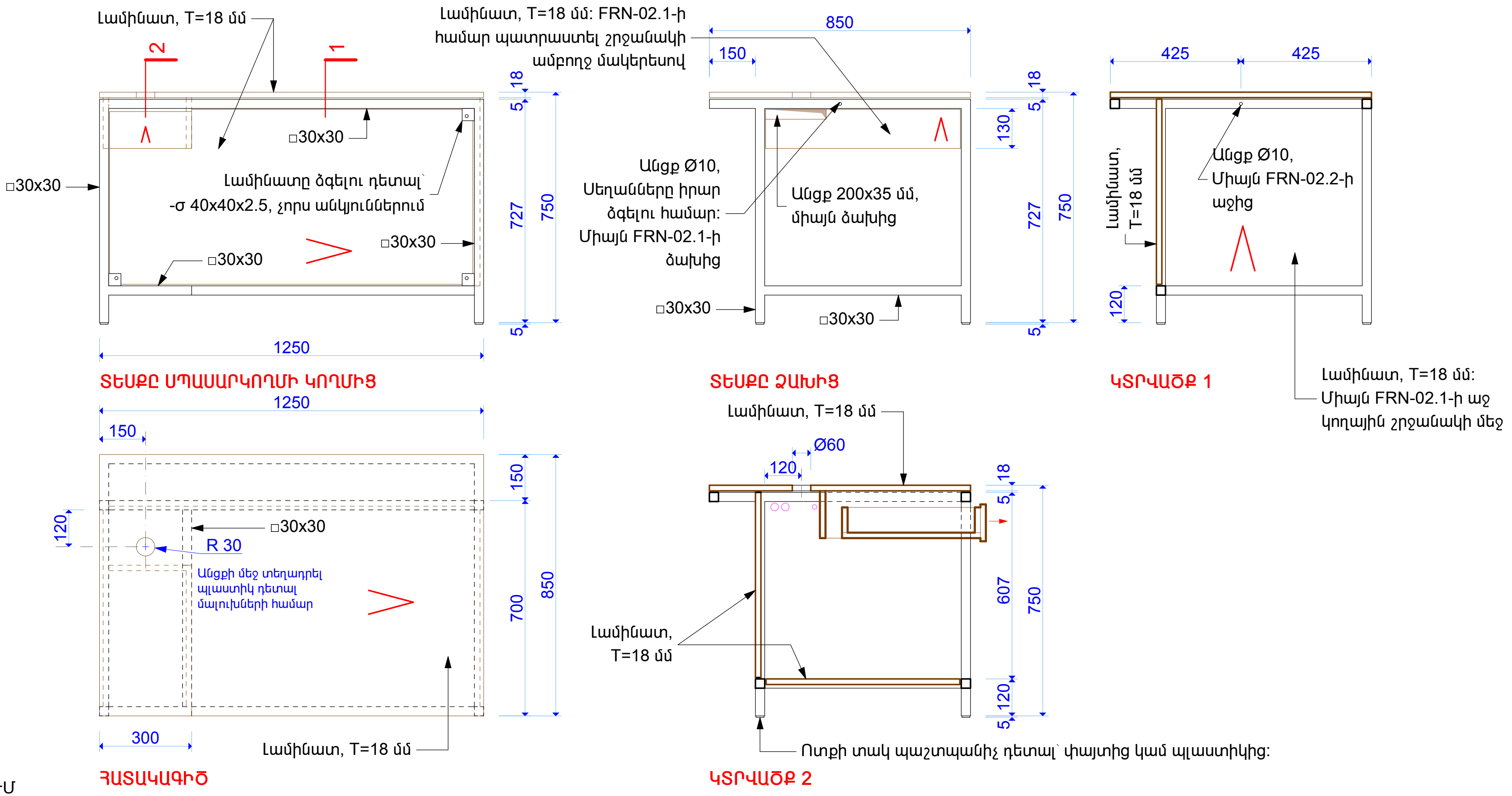

ՆՇՈՒՄ

1. Գրասեղանի հիմնակմախքը պատրաստել 30x30 մմ չափերի մետաղյա քառակուսի խողովակներով: Սեղանի երեսը, միջնապատը, համակարգչի և քաշովի դարակները` լամինատով:
2. Մետաղական շրջանակների անկյունային հանգույցներում խողովակների ծայրերը կտրել 45 աստիճան անկյունով և եռակցել միմյանց: Խողովակների գլուխները բաց թողնելը կամ այլ նյութերով բաց գլուխների փակելը անընդունելի է:
3. Հիմնակմախքը ներկել փոշեներկումով` RAL 1013 գույնով:
4. Լամինատի տեքստուրան և գունային երանգը` KRONOSPAN 5527 SN:
5. Լամինատի կողային մասերին փակցնել եզրագծեր` նույն լամինատի տեքստուրայով և գույնով կամ շուկայում չլինելու դեպքում փոխարինել` TECE 1345-ով:
6. Քաշովի դարակների համար նախատեսել որակյալ և սահուն սողնակներ:
7. FRN-01.1, FRN-01.2 գրասեղանների երեսները և քաշովի դարակները ձգել գրասենյակում տեղադրելու ժամանակ:
8. Իրար կպած սեղանների շարքի առաջին և վերջին սեղանները ձգել հատակին:
9. Սույն գծագիրը տես A-104 էջի հետ միասին:
10. FRN-02.1, FRN-02.2 գրասեղանների ընդհանուր քանակը` 4 հատ (որից միայն FRN-02.1-ը` 2 հատ):

FRN-02.1, FRN-02.2 1:20

Հասցե` Ալավերդու համայնքապետարան					
ՀԵՌ. +37494452185					
Ճարտարապետ	Զ. ԲԱՈՒԵՐ	ԲԱՂԱՔԱՑԻՆԵՐԻ ՍՊԱՍԱՐԿՄԱՆ ԳՐԱՍԵՆՅԱԿԻ ՎԵՐԱԿԱՌՈՒՑՄԱՆ ԵՎ ՆՈՐՈԳՄԱՆ ՆԱԽԱԳԻԾ:	Էջ	Փուլ	Մաս
			16	ԱՆ	ՃԼ
		Գրասեղան FRN-02.1, FRN-02.2	Էջի ծածկագիր Q-102		
Ստուգված	Ուղղում ...	Ուղղի/ֆայլ ֆայլի տարբերակ: GIZ Retrofit_A_32_Alaverdi_CD_160719.pln 2016-07-19	Տպված է: 2016-07-19, 17:12		

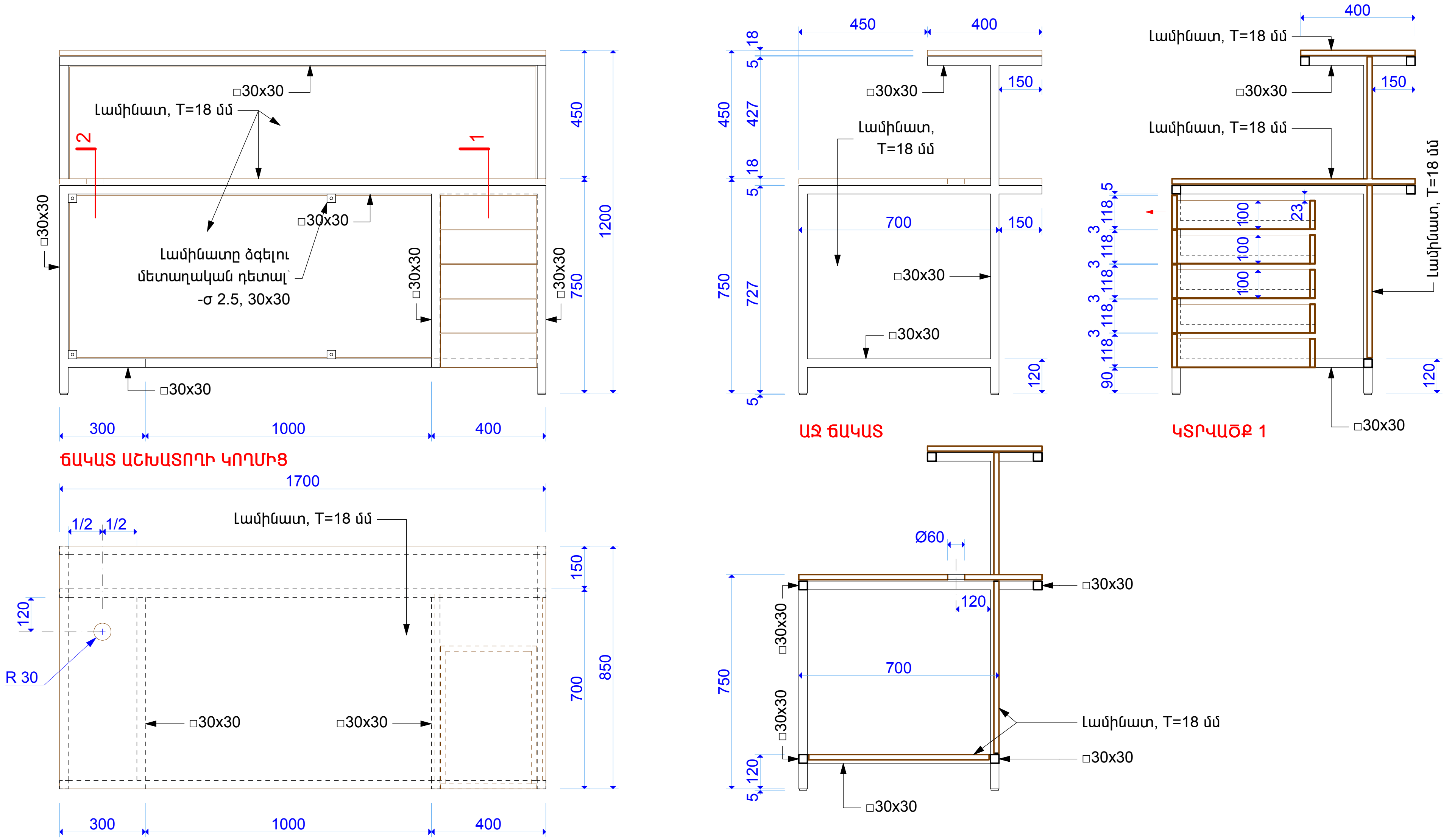

ՆՇՈՒՄ

1. Սեղանի հիմնակմախքը պատրաստել 30x30 մմ չափերի մետաղյա քառակուսի խողովակներով: Սեղանի երեսը, միջնապատը, համակարգչի և քաշովի դարակները` լամինատով:
2. Հիմնակմախքը ներկել փոշեներկումով` RAL 1013 գույնով:
3. Լամինատի տեքստուրան և գունային երանգը` KRONOSPAN 5527 SN:
4. Լամինատի կողային մասերին փակցնել երիզներ` նույն լամինատի տեքստուրայով և գույնով կամ շուկայում չլինելու դեպքում փոխարինել` TECE 1345-ով:
5. Քաշովի դարակների համար նախատեսել PUSH մեխանիզմով որակյալ և սահուն սողնակներ:
6. Սույն գծագիրը տես A-104 էջի հետ միասին:
7. FRN-03 սեղանի ընդհանուր քանակը` 1 հատ:

FRN-03 1:20

Հասցե` Ալավերդու համայնքապետարան						
ՀԵՌ. +37494452185						
Ճարտարապետ	Զ. ԲԱՈՒԵՐ	Baur	ՔԱՂԱՔԱՑԻՆԵՐԻ ՍՊԱՍԱՐԿՄԱՆ ԳՐԱՍԵՆՅԱԿԻ ՎԵՐԱԿԱՌՈՒՑՄԱՆ ԵՎ ՆՈՐՈԳՄԱՆ ՆԱԽԱԳԻԾ:	Էջ	Փուլ	Մաս
				17	ԱՆ	ՃԼ
			Ընդունարանի սեղան FRN-03	Էջի ծածկագիր Q-103		
Ստուգված		Ուղղում ...	Ուղղի/ֆայլ` ֆայլի տարբերակ` GIZ Retrofit_A_32_Alaverdi_CD_160719.pln 2016-07-19	Տպված է	2016-07-19, 17:13	

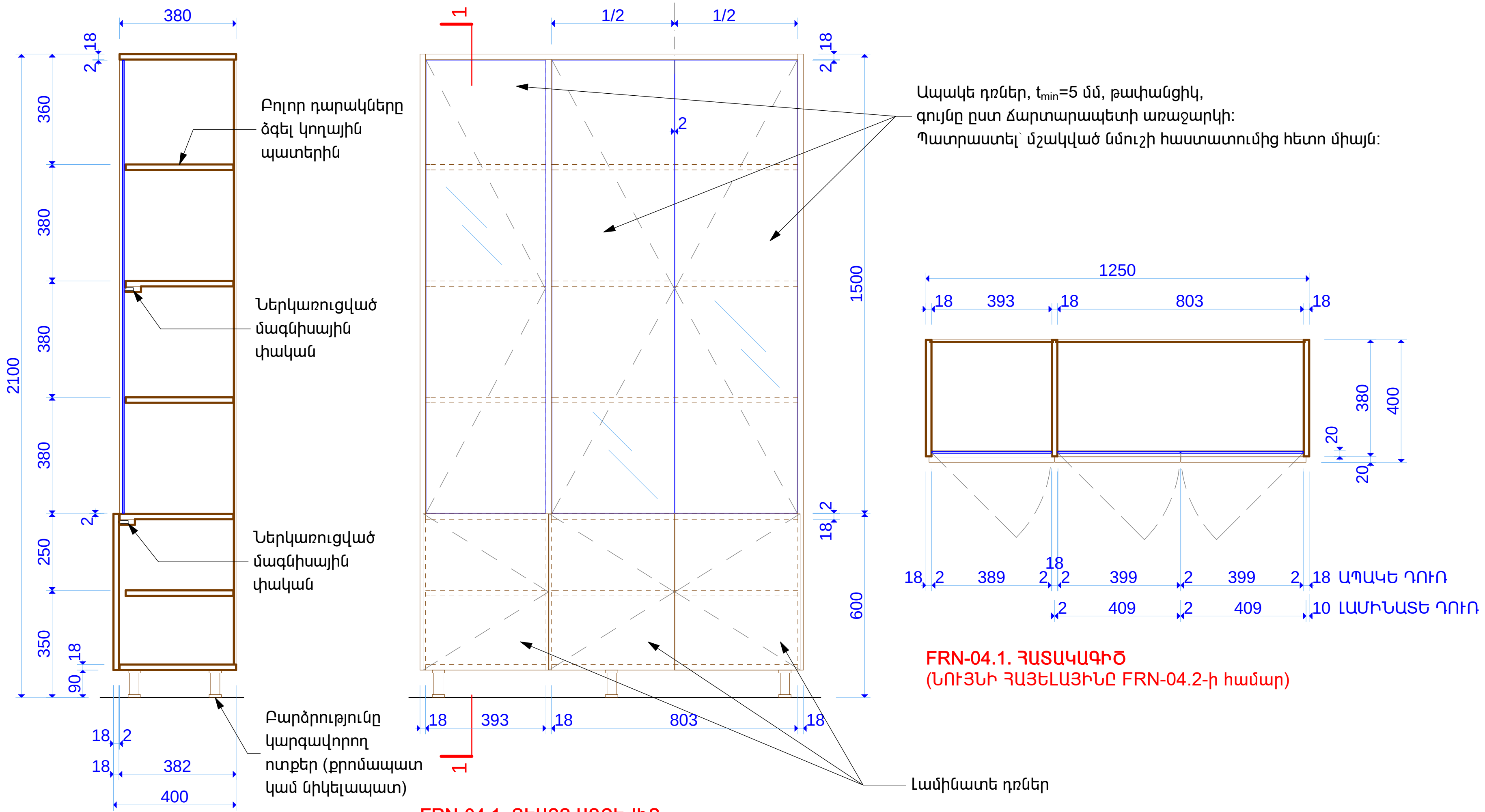

ԿՏՐՎԱԾՔ 1

FRN-04.1. ՏԵՍՔԸ ԱՌՋԵՎԻՑ
(ՆՈՒՅՆԻ ՀԱՅԵԼԱՅԻՆԸ FRN-04.2-ի համար)

FRN-04.1. ՀԱՏԱԿԱԳԻԾ
(ՆՈՒՅՆԻ ՀԱՅԵԼԱՅԻՆԸ FRN-04.2-ի համար)

FRN-04.1 FRN-04.2 1:20

ՆՇՈՒՄ
1. Պահարանի նյութը՝ լամինատ:
2. Լամինատի տեքստուրան և գունային երանգը՝ KRONOSPAN 5527 SN:
3. Լամինատի կողային մասերին փակցնել եզրիզներ՝ նույն լամինատի տեքստու-րայով և գույնով կամ շուկայում չլինելու դեպքում փոխարինել՝ TECE 1345-ով:
4. Ապակու նմուշը համաձայնեցնել ճարտարապետի հետ:
5. Բոլոր տեսակի աքսեսուարները համաձայնեցնել ճարտարապետի հետ:
6. FRN-04.2-ը FRN-04.1-ի հայելային նախագիծն է:
7. Սույն գծագիրը տես A-104 էջի հետ միասին:
8. FRN-04.1 FRN-04.2 պահարանների ընդհանուր քանակը՝ 2 հատ:

Հասցե՝ Ալավերդու համայնքապետարան					
ՀԵՌ. +37494452185					
Ճարտարապետ	Զ. ԲԱՈՒԵՐ	[signature]	ՔԱՂԱՔԱՑԻՆԵՐԻ ՍՊԱՍԱՐԿՄԱՆ ԳՐԱՍԵՆՅԱԿԻ ՎԵՐԱԿԱՌՈՒՑՄԱՆ ԵՎ ՆՈՐՈԳՄԱՆ ՆԱԽԱԳԻԾ:	Էջ / 18	Փուլ / ԱՆ	Մաս / ՃԼ
			Պահարաններ FRN-04.1 FRN-04.2	էջի ծածկագիր Q-104		
Ստուգված		Ուղղում ...	Ուղղի/ֆայլ՝ ֆայլի տարբերակ՝ GIZ Retrofit_A_32_Alaverdi_CD_160719.pln 2016-07-19	Տպված է	2016-07-19, 17:15	

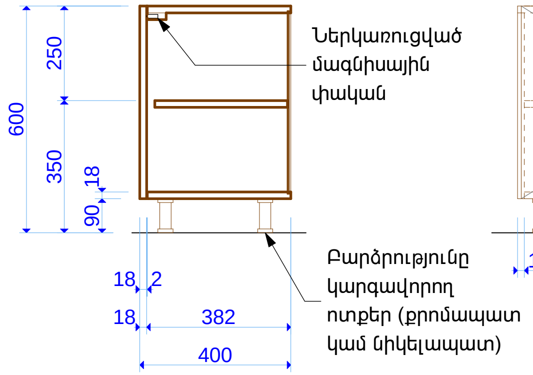

ԿՏՐՎԱԾՔ 1

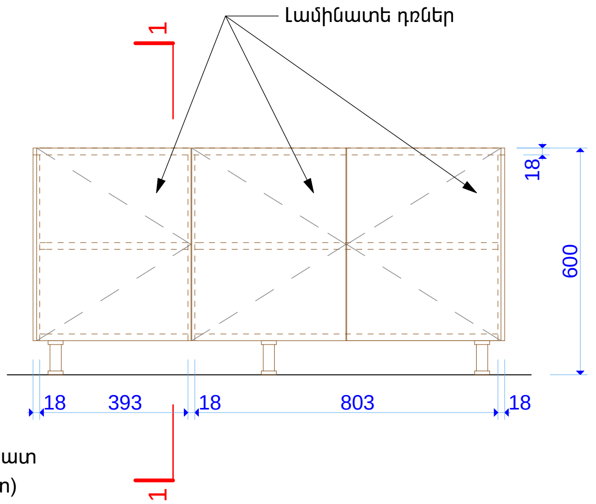

FRN-05.1. ՏԵՍՔԸ ԱՌՋԵՎԻՑ
(ՆՈՒՅՆԻ ՀԱՅԵԼԱՅԻՆԸ FRN-05.2-ի համար)

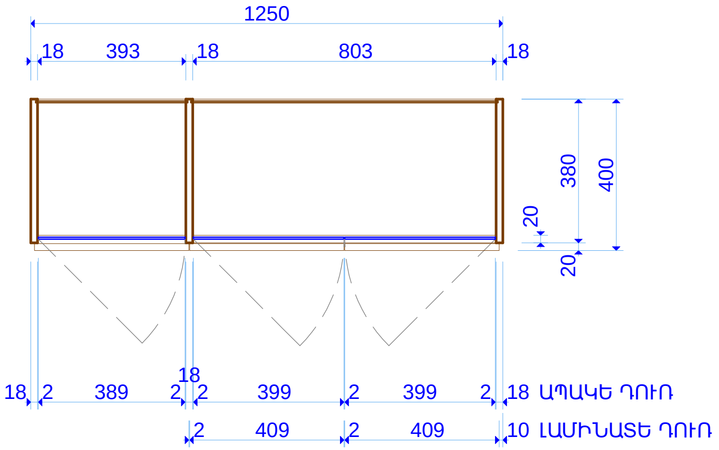

FRN-05.1. ՀԱՏԱԿԱԳԻԾ
(ՆՈՒՅՆԻ ՀԱՅԵԼԱՅԻՆԸ FRN-04.2-ի համար)

FRN-05.1, FRN-05.2 1:20

ՆՇՈՒՄ
1. Պահարանի նյութը՝ լամինատ:
2. Լամինատի տեքստուրան և գունային երանգը՝ KRONOSPAN 5527 SN:
3. Լամինատի կողային մասերին փակցնել երիզներ՝ նույն լամինատի տեքստու-րայով և գույնով կամ շուկայում չլինելու դեպքում փոխարինել՝ TECE 1345-ով:
4. Բոլոր տեսակի աքսեսուարները համաձայնեցնել ճարտարապետի հետ:
5. FRN-05.2-ը FRN-05.1-ի հայելային նախագիծն է:
6. Սույն գծագիրը տես A-104 էջի հետ միասին:
7. FRN-05.1, FRN-05.2 պահարանների ընդհանուր քանակը՝ 2 հատ:

Հասցե՝ Ալավերդու համայնքապետարան						
ՀԵՌ. +37494452185						
Ճարտարապետ	Զ. ԲԱՈՒԵՐ		ՔԱՂԱՔԱՑԻՆԵՐԻ ՍՊԱՍԱՐԿՄԱՆ ԳՐԱՍԵՆՅԱԿԻ ՎԵՐԱԿԱՌՈՒՑՄԱՆ ԵՎ ՆՈՐՈԳՄԱՆ ՆԱԽԱԳԻԾ:	Էջ	Փուլ	Մաս
				19	ԱՆ	ՃԼ
			Պահարաններ FRN-05.1, FRN-05.2	էջի ծածկագիր Q-105		
Ստուգված		Ուղղում ...	Ուղղի/ֆայլ ֆայլի տարբերակ GIZ Retrofit_A_32_Alaverdi_CD_160719.pln 2016-07-19	Տպված է	2016-07-19, 17:16	

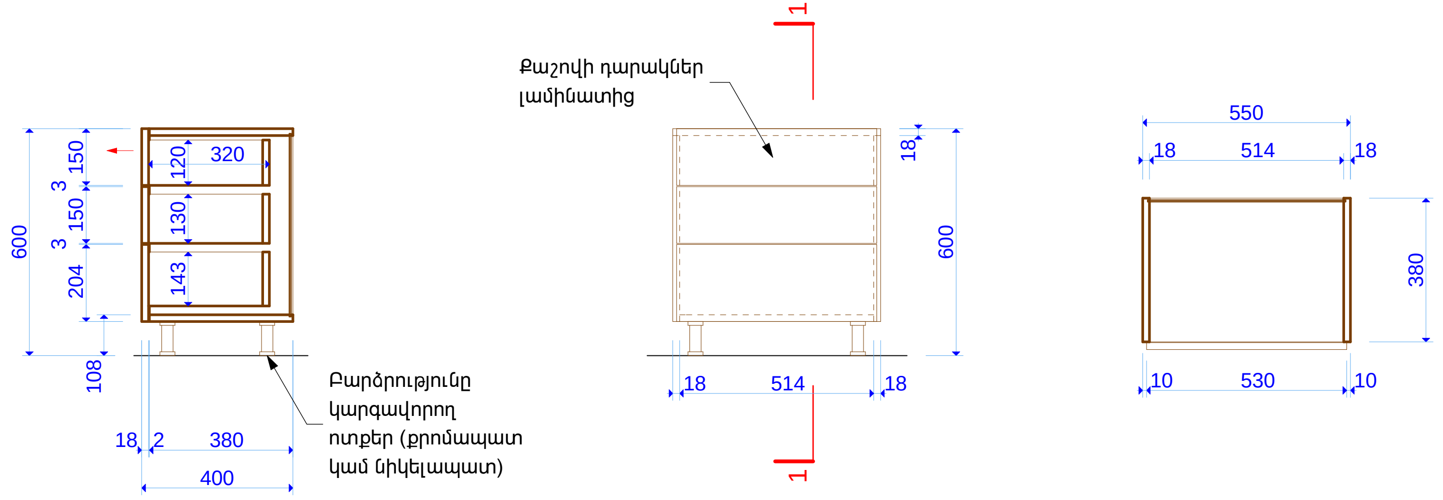

ԿՏՐՎԱԾՔ 1

ՏԵՍՔԸ ԱՌՋԵՎԻՑ

ՀԱՏԱԿԱԳԻԾ

FRN-06 1:20

ՆՇՈՒՄ

1. Պահարանի նյութը՝ լամինատ:
2. Լամինատի տեքստուրան և գունային երանգը՝ KRONOSPAN 5527 SN:
3. Լամինատի կողային մասերին փակցնել երիզներ՝ նույն լամինատի տեքստու-րայով և գույնով կամ շուկայում չլինելու դեպքում փոխարինել՝ TECE 1345-ով:
4. Բոլոր տեսակի աքսեսուարները համաձայնեցնել ճարտարապետի հետ:
5. Սույն գծագիրը տես A-104 էջի հետ միասին:
6. FRN-06 պահարանների ընդհանուր քանակը՝ 1 հատ:

Հասցե՝ Ալավերդու համայնքապետարան						
ՀԵՌ. +37494452185						
Ճարտարապետ	Զ. ԲԱՈՒԵՐ	Bau	ՔԱՂԱՔԱՑԻՆԵՐԻ ՍՊԱՍԱՐԿՄԱՆ ԳՐԱՍԵՆՅԱԿԻ ՎԵՐԱԿԱՌՈՒՑՄԱՆ ԵՎ ՆՈՐՈԳՄԱՆ ՆԱԽԱԳԻԾ:	Էջ	Փուլ	Մաս
				20	ԱՆ	ՃԼ
			Պահարան FRN-06	էջի ծածկագիր Q-106		
Ստուգված		Ուղղում ...	Ուղղի/ֆայլ՝ ֆայլի տարեթիվ՝ GIZ Retrofit_A_32_Alaverdi_CD_160719.pln 2016-07-19	Տպված է 2016-07-19, 17:20		

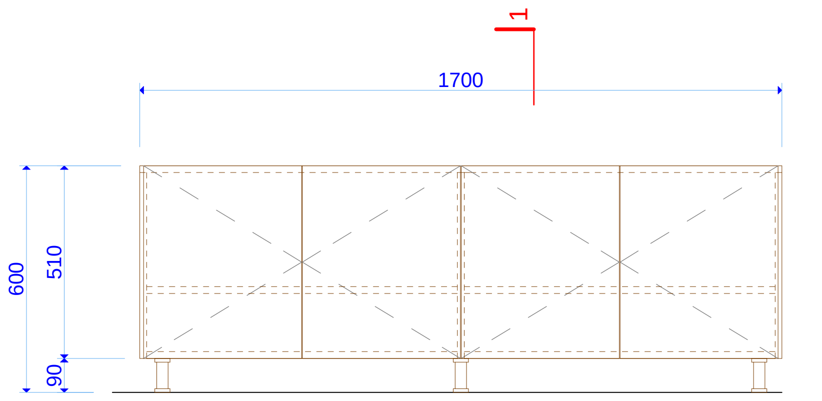

ՏԵՍՔԸ ԱՌՋԵՎԻՑ

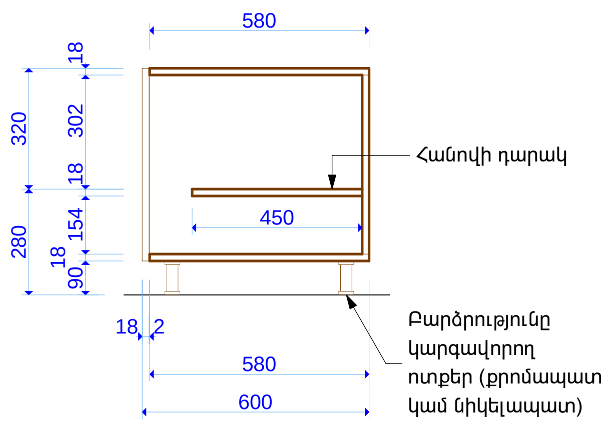

ԿՏՐՎԱԾՔ 1

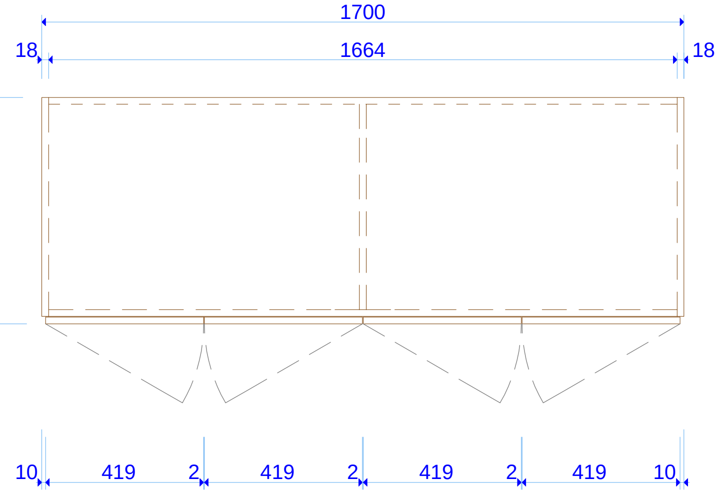

ՀԱՏԱԿԱԳԻԾ

FRN-07 1:20

ՆՇՈՒՄ

1. Պահարանի նյութը՝ լամինատ:
2. Լամինատի տեքստուրան և գունային երանգը՝ KRONOSPAN 5527 SN:
3. Լամինատի կողային մասերին փակցնել եզրիզներ՝ նույն լամինատի տեքստու-րայով և գույնով կամ շուկայում չլինելու դեպքում փոխարինել՝ TECE 1345-ով:
4. Բոլոր տեսակի աքսեսուարները համաձայնեցնել ճարտարապետի հետ:
5. Սույն գծագիրը տես A-104 էջի հետ միասին:
6. FRN-07 պահարանի ընդհանուր քանակը՝ 1 հատ:

Հասցե՝ Ալավերդու համայնքապետարան						
ՀԵՌ. +37494452185						
Ճարտարապետ	Զ. ԲԱՌՈՒԵՐ		ՔԱՂԱՔԱՅԻՆԵՐԻ ՍՊԱՍԱՐԿՄԱՆ ԳՐԱՍԵՆՅԱԿԻ ՎԵՐԱԿԱՌՈՒՑՄԱՆ ԵՎ ՆՈՐՈԳՄԱՆ ՆԱԽԱԳԻԾ:	Էջ	Փուլ	Մաս
				21	ԱՆ	ՃԼ
			Պատճենահանող սարքի սեղան-պահարան FRN-07	էջի ծածկագիր Q-107		
Ստուգված		Ուղղում ...	Ուղղի/ֆայլ ֆայլի տարբերակ: GIZ Retrofit_A_32_Alaverdi_CD_160719.pln 2016-07-19	Տպված է 2016-07-19, 17:20		

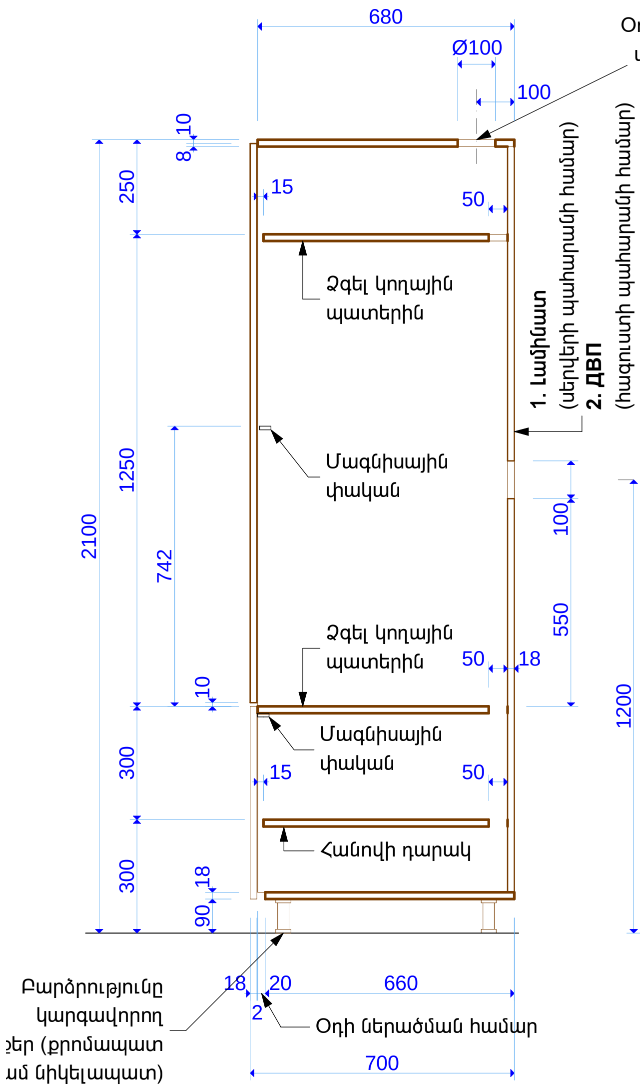

ԿՏՐՎԱԾՔ 1

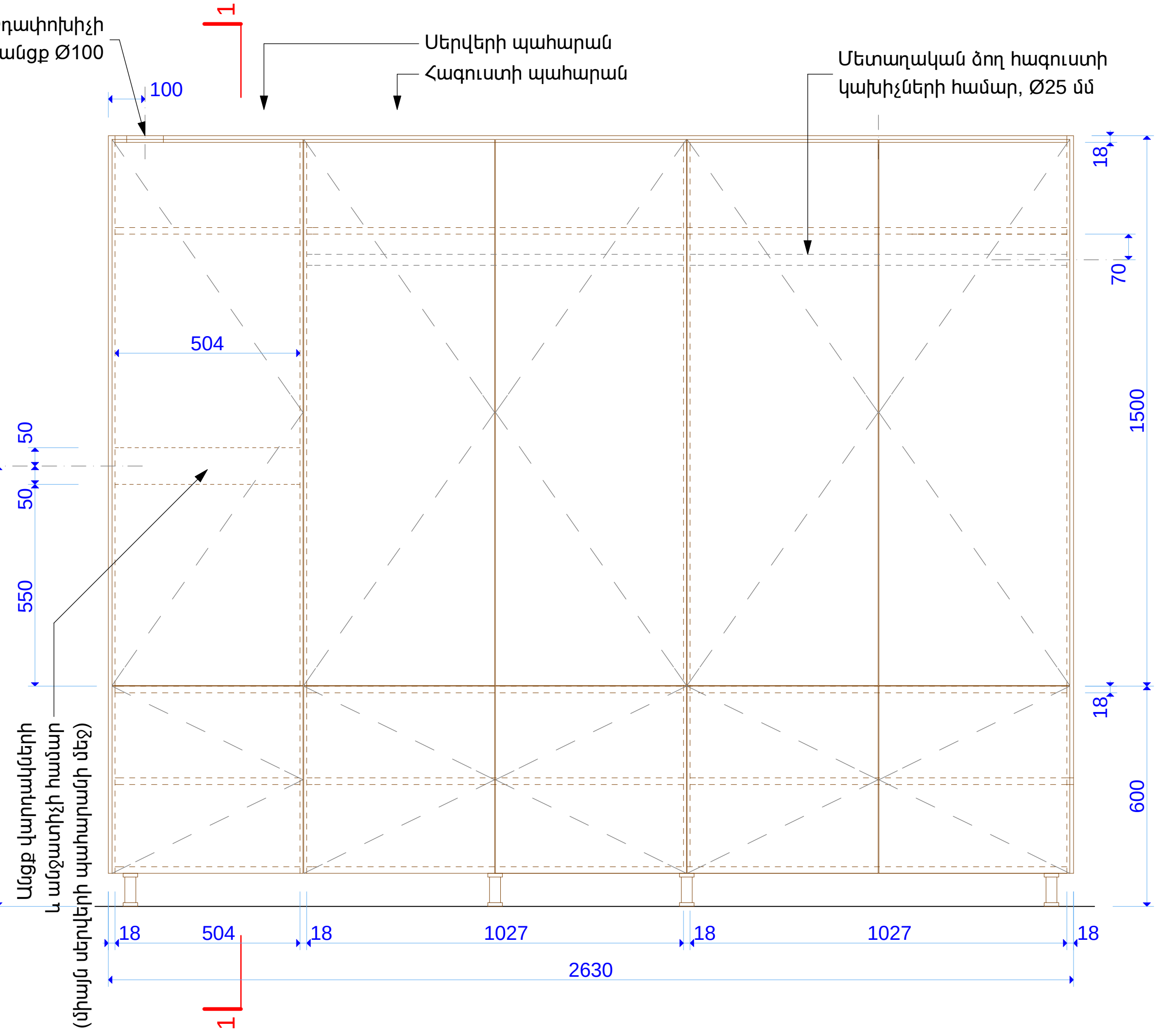

FRN-04.1. ՏԵՍՔԸ ԱՌՋԵՎԻՑ
(ՆՈՒՅՆԻ ՀԱՅԵԼԱՅԻՆԸ FRN-04.2-ի համար)

FRN-08 1:20

ՆՇՈՒՄ

1. Պահարանի նյութը՝ լամինատ:
2. Լամինատի տեքստուրան և գունային երանգը՝ KRONOSPAN 5527 SN:
3. Լամինատի կողային մասերին փակցնել եզրիզներ՝ նույն լամինատի տեքստուրայով և գույնով կամ շուկայում չլինելու դեպքում փոխարինել՝ TECE 1345-ով:
4. Բոլոր տեսակի աքսեսուարները համաձայնեցնել ճարտարապետի հետ:
5. Սույն գծագիրը տես A-102 և A-104 էջերի հետ միասին:
6. FRN-08 պահարանի ընդհանուր քանակը՝ 1 հատ:

Հասցե՝ Ալավերդու համայնքապետարան						
ՀԵՌ. +37494452185						
Ճարտարապետ	Զ. ԲԱՈՒԵՐ		ՔԱՂԱՔԱՑԻՆԵՐԻ ՍՊԱՍԱՐԿՄԱՆ ԳՐԱՍԵՆՅԱԿԻ ՎԵՐԱԿԱՌՈՒՑՄԱՆ ԵՎ ՆՈՐՈԳՄԱՆ ՆԱԽԱԳԻԾ:	Էջ	Փուլ	Մաս
				22	ԱՆ	ՃԼ
			Սերվերի և հագուստի պահարան FRN-08	Էջի ծածկագիր Q-108		
Ստուգված		Ուղղում ...	Ուղղի/ֆայլ ֆայլի տարբերակ: GIZ Retrofit_A_32_Alaverdi_CD_160719.pln 2016-07-19	Տպված է	2016-07-19, 17:20	

FRN-09

FRN-10

FRN-11

ՆՇՈՒՄ

1. Բոլոր գնվող աթոռների արտաքին տեսքերը (այդ թվում նաև գույները) պետք է նույնությամբ համապատասխան են սույն էջում բերված նկարներին:
2. FRN-09 աթոռներ ընդհանուր քանակը՝ 7 հատ:
3. FRN-10 աթոռներ ընդհանուր քանակը՝ 6 հատ:
4. FRN-11 բազկաթոռի ընդհանուր քանակը՝ 1 հատ:

Հասցե՝ Ալավերդու համայնքապետարան						
ՀԵՌ. +37494452185						
Ճարտարապետ	Զ. ԲԱՈՒԵՐ	Bauer	ՔԱՂԱՔԱՑԻՆԵՐԻ ՍՊԱՍԱՐԿՄԱՆ ԳՐԱՍԵՆՅԱԿԻ ՎԵՐԱԿԱՌՈՒՑՄԱՆ ԵՎ ՆՈՐՈԳՄԱՆ ՆԱԽԱԳԻԾ:	Էջ	Փուլ	Մաս
				23	ԱՆ	ՃԼ
			Աթոռներ FRN-09, FRN-10, FRN-11	էջի ծածկագիր Q-109		
Ստուգված		Ուղղում ...	Ուղղի/ֆայլ՝ ֆայլի տարեթիվ՝ GIZ Retrofit_A_32_Alaverdi_CD_160719.pln 2016-07-19	Տպված է 2016-07-19, 17:21		