ԲԱՆՎՈՐԱԿԱՆ ԳԾԱԳՐԵՐԻ ՑՈՒՑԱԿ

Հ/Հ	ԱՆՎԱՆՈՒՄՆԵՐ	ԹԵՐԹԵՐ	ԷՋ
1	Ընդհանուր տվյալներ	ՀԱ - 1	
2	Բաշխիչ սխեման	ՀԱ - 2	
3	Պայմանական նշաններ և մասնագիր	ՀԱ - 3	
4	Հրդեհային ազդարարում 1-հարկում	ՀԱ - 4	
5	Հրդեհային ազդարարում 2-հարկում	ՀԱ - 5	

ԲԱՑԱՏՐԱԳԻՐ

Աշխատանքային նախագծում նախատեսված է՝ հրդեհային ազդասարք նորմերի համապատասխան :

Հրդեհի բռնկման ժամանակ ազդանշանի ընդունման համար նախատեսվում է 10-համարի տարողության հրդեհային ազդարարման պուլտ, որը տեղադրվում է 1-ին հարկում:

Պուլտի բանվորական սնումը իրականացվում է 220վ լարման փոփոխական հոսանքից, իսկ պահեստային սնումը էլեկտրական մարտկոցից :

Բաշխիչ գիծը պուլտից դեպի միացնող տուփերը կատարվում է ÊÂÂÃ մակնիշի մալուխով փռված փակ խողովակների մեջ, որոնք տեղադրված են պատերի մեջ՝ սվաղի տակ :

Բաժանորդային գիծը տուփերից դեպի ազդարարիչս սարքավորումները կատարվում է ËÒÂ–Ï հաղորդալարով բացպատերի և առաստաղների վրայով :

Դժբախտ դեպքերից խուսափելու համար հրդեհային ազդարարման սարքավորումների սպասարկողները պետք է ունենան հատուկ թույլտվություն :

Նախագծում հրդեհի դեպքում նախատեսված է լույսային և ձայնային ազդարարում :

Մոնտաժման բոլոր աշխատանքները կատարել գործող կանոններին և նորմերին համապատասխան :

				Պատվեր	Ալբոմ 3		Մաս ՀԱ
Նախագծ.	Թ.Կլդիաշվիլի			ՀՀ ԱՐԱԳԱԾՈՏՆԻ ՄԱՐԶԻ Ք.ԱՇՏԱՐԱԿԻ ՄԱՐԶԱԴՊՐՈՑԻ ԱՎԱՐՏՄԱՆ ՀԱՄԱՐ ԼՐԱՑՈՒՑԻՉ ԱՇԽԱՏԱՆՔՆԵՐԻ ՆԱԽԱԳԾԱՆԱԽԱՀԱՇՎԱՅԻՆ ՓԱՍՏԱԹՂԹԵՐԻ ՄԵԱԿՈՒՄ			
					Փուլ	Թերթ	Թե-ր
					Ա.Ն.		
Ամսաթիվ	Գույքահամար	Արխիվ	N%	Ընդհանուր տվյալներ	«ԵՐԱՆԳ» ՍՊԸ		

ԲԱՑԱՏՐԱԳԻՐ

ՀՀ ԱՐԱԳԱԾՈՏՆԻ ՄԱՐԶԻ Ք. ԱՇՏԱՐԱԿԻ ՄԱՐԶԱԴՊՐՈՑԻ ՎԵՐԱԿԱՌՈՒՑՄԱՆ (ԵՐԿՐՈՐԴ ՄԱՍՆԱՇԵՆՔ) ԿԱԹՍԱՅԱՏԱՆ ԱՐՏԱՔԻՆ ՄԻՋԻՆ և ՑԱԾՐ ՃՆՇՄԱՆ ԳԱԶԱՏԱՐԻ ՆԱԽԱԳԻԾԸ ԿԱՏԱՐՎԱԾ է ՀԱՄԱՁԱՅՆ ՆԱԽԱԳԾՄԱՆ ԱՌԱՋԱԴՐԱՆՔԻ, ՃԱՐՏԱՐԱՊԵՏԱԿԱՆ -ՇԻՆԱՐԱՐԱԿԱՆ ՆԱԽԱԳԾԻ,
"ՀԱ ՅԳԱԶԱՐՏ" ՓԲԸ-Ի ԿՈՂՄԻՑ ՏՐՎԱԾ 25. 09. 13Թ ARG -02- 20 / 3313 ՏԵՆԻԿԱԿԱՆ ՊԱՅՄԱՆԻ, ԻՆՉՊԵՍ ՆԱԼ ՀՀ ԳՈՐԾՈՂ ՇԻՆԱՐԱՐԱԿԱՆ ՆՈՐՄԵՐԻ և ԿԱՆՈՆՆԵՐԻ ՀՇՆ IV-12.03.01-04, СНиП 2. 04.08-87 :

Մ/ճ ԳԱԶԱՏԱՐԸ ՆԱԽԱՏԵՍՎԱԾ է ԻՐԱԿԱՆԱՑՆԵԼ ԳՈՅՈՒԹՅՈՒՆ ՈՒՆԵՑՈՂ D=219x6,0մմ ՄԻՋԻՆ ՃՆՇՄԱՆ ՎԵՐԳԵՏՆՅԱ ԳԱԶԱՏԱՐԻՑ D=76x3.5մմ ՏՐԱՄԱԳԾԻ ԽՈՂՈՎԱԿՈՎ :

ԿԱԹՍԱՅԱՏԱՆ Ց/ճ ԳԱԶԻ ՍՆՈՒՑՈՒՄԸ ԱՊԱՀՈՎԵԼՈՒ և ԳԱԶԻ ԾԱԽՍԸ ՈՐՈՇԵԼՈՒ ՆՊԱՏԱԿՈՎ ՍԱՀՄԱՆԱԶԱՏՄԱՆ ԿԵՏՈՒՄ ՆԱԽԱՏԵՍՎՈՒՄ է ՊԱՀԱՐԱՆԱՅԻՆ ԳԱԶԱ ՀԱՇՎԻՉ ՀԱՆԳՈՒՅՑ TZ 150 G 650 , ԻՍԿ ԿԱԹՍԱՅԱՏԱՆ ՀԱՐԵՎԱՆՈՒԹՅԱՄԲ ՝ ՊԳԿԿ ԱՌԱՆՑ ՀԱՇՎԻՉ ՀԱՆԳՈՒՅՑԻ Q=1000մ /ժ GS 74 -H :

ՏԱՔ ՋՐԱՄԱՏԱԿԱՐԱՐՄԱՆ ԱՊԱՀՈՎՄԱՆ ՀԱՄԱՐ ԵՐԿՐՈՐԴ ՄԱՍՆԱՇԵՆՔԻ ՍԿԶԲՆԱՄԱՍՈՒՄ , ՆԱԽԱՏԵՍՎՈՒՄ է ՓՈՔՐ ԾԱԽՍՈՎ ՃՆՇՄԱՆ ԿԱՐԳԱՎՈՐԻՉ GS - 64-22 "BAXI" ՏԻՊԻ ԿԱԹՍԱՆԵՐԻ ՑԱԾՐ ՃՆՇՄԱՆ ԳԱԶ ԱՊԱՀՈՎԵԼՈՒ ՀԱՄԱՐ: ԿԱԹՍԱՅԱՏԱՆ ԵՎ ՏԱՔ ՋՐԱՄԱՏԱԿԱՐԱՐՄԱՆ ՀԱՄԱՐ ՆԱԽԱՏԵՍՎԱԾ ԿԱԹՍԱՆԵՐԻ ԳԱԶԻ ԾԱԽՍԸ ԿԱԶՄՈՒՄ է՝

B =(2x500+ 3x32) x860 =942560 : 8050 x 0.9 =942560 : 7245 =130 մ ^{3}/ժամ

ԿԱԹՍԱՅԱՏԱՆ ՍՆՈՒՑՈՂ ԳԱԶԱՏԱՐԸ ՆԱԽԱՏԵՍՎԱԾ է ՄԵՏԱՂԱԿԱՆ ՎԵՐԳԵՏՆՅԱ D=76x3.5մմ ԸՍՏ 10704-91 ԳՕՍՏ-Ի ԵՎ D=20մմ ՏՐԱՄԱՉԱՓԻ ՋՐԱԳԱԶԱՏԱՐ ԽՈՂՈՎԱԿՆԵՐԻՑ : ՎԵՐԳԵՏՆՅԱ ԳԱԶԱՏԱՐԸ ՄՈՆՏԱԺՎՈՒՄ է ՄԵՏԱՂԱԿԱՆ ՀԵՆԱՐԱՆՆԵՐԻ ՎՐԱ:

ԳԱԶԱՏԱՐԻ ՄՈՆՏԱԺՄԱՆ ԱՇԽԱՏԱՆՔՆԵՐԸ ԱՎԱՐՏԵԼՈՒՑ ՀԵՏՈ ԳԱԶԱՏԱՐԸ ԵՆԹԱՐԿՎՈՒՄ է ՀԻԴՐԱՎԼԻԿ ՓՈՐՁԱՐԿՄԱՆ (12ԿԳ/ՍՄ^2) , ՀԱՄԱՁԱՅՆ ՊԵՏԱԿԱՆ ՀՍԿՈՂՈՒԹՅԱՆ և ԿԱՆՈՆԱԴՐՈՒԹՅԱՆ:

ԾԱՆՈԹՈՒԹՅՈՒՆ

1. ՊԿ0+00-:- ՊԿ1+77 ՆՈՐ ՆԱԽԱԳԾՎՈՂ ՎԵՐԳԵՏՆՅԱ ԳԱԶԱՏԱՐ է
2. ՊԿ1+77-:- ՊԿ2+24 ՆՈՐ ՆԱԽԱԳԾՎՈՂ ՍՏՈՐԳԵՏՆՅԱ ԳԱԶԱՏԱՐ է
3. ՊԿ2+24 -:- ՊԿ2+48 ԱՊԱՄՈՆՏԱԺՎՈՂ և ՎԵՐԱՏԵՂԱԴՐՎՈՂ ՎԵՐԳԵՏՆՅԱ ԳԱԶԱՏԱՐ է
4. ՊԿ2+48 -:- ՊԿ4+07 ԳՈՅՈՒԹՅՈՒՆ ՈՒՆԵՑՈՂ ԳԱԶԱՏԱՐԸ ՄՆԱՌՈՒՄ է ԱՆՓՈՓՈԽ

ԹԵՐԹԵՐԻ ԹՎԱՐԿՈՒՄԸ

NN	ԱՆՎԱՆՈՒՄԸ	ԹԵՐԹԵՐԻ ՀԱՄԱՐԸ	ԹԵՐԹԵՐԻ ՔԱՆԱԿԸ
1	ՎԵՐՆԱԳՐԱՅԻՆ ԹԵՐԹ (բացատրագիր,աշխատանքների ծավալ)	ԳՄ-1	4
2	ԳԱԶԱՏԱՐԻ ՀԱՏԱԿԱԳԻԾ ՊԿ0+00 -ից ՄԻՆՉև ՊԿ4+07	ԳՄ-2	4
3	ԳԱԶԱՏԱՐԻ ԵՐԿԱՅՆԱԿԱՆ ԿՏՐՎԱԾՔ ՊԿ0+00 -ից ՄԻՆՉև ՊԿ3+00	ԳՄ-3	4
4	ԳԱԶԱՏԱՐԻ ԵՐԿԱՅՆԱԿԱՆ ԿՏՐՎԱԾՔ ՊԿ3+00 -ից ՄԻՆՉև ՊԿ4+07	ԳՄ-4	4

ՊԱՅՄԱՆԱԿԱՆ ՆՇԱՆՆԵՐ

—— Գ ——	ԳՈՅՈՒԹՅՈՒՆ ՈՒՆԵՑՈՂ Մ/ճ ԳԱԶԱՏԱՐ
—— Գ1 ——	ՆԱԽԱԳԾԱՅԻՆ ՄԵՏԱՂԱԿԱՆ ԳԱԶԱՏԱՐ
—⋈—	ՄԵՏԱՂԱԿԱՆ ՍՈՂՆԱԿ
—T—	ԽՑԱՆԱՅԻՆ ՓԱԿԱՆ
—[ ]—	ԳԱԶԱՏԱՐԸ ՄԵՏԱՂԱԿԱՆ ՊԱՏՅԱՆԻ ՄԵՋ

ՑԱԾՐ ՃՆՇՄԱՆ ԳԱԶԱՏԱՐԻ ՄՈՆՏԱԺՄԱՆ ԱՇԽԱՏԱՆՔՆԵՐԻ ԾԱՎԱԼՆԵՐ

NN	ԱՆՎԱՆՈՒՄԸ	ՊՍՏ կամ տիպը	Չափմ. միավ	Քանակ	Ծանոթութ.
1	Պահարանային գազահաշվիչ հանգույց ջերմաստիճանային կորեկտորով	TZ150 G - 650	կոմպլ	1	
2	ՊԳԿԿ առանց գազահաշվիչ հանգույցի Q=1000մ /	GS 74-H	կոմպլ	1	
3	Գազի հաշվիչ մետաղական արկղով	G -10	կոմպլ	1	
4	Ճնշման կարգավորիչ	GS - 64-22	կոմպլ	1	
5	Մետաղական սողնակ D =80	30ԿԼ-16	հատ	2	
6	Միացում գազատարին 1. D =76/219; 2. D =20/76		տեղ	2	
7	Խրամուղու և փոսորակների մշակում IV կարգի բնահողում մեխանիզմով		մ	58.0	
8	Խրամուղու մեջ ավազի նախապատրաստ. շերտ	h= 10սմ	մ	4	
9	Պողպատե էլեկտրաեռակցվող խողովակների ապամոնտաժում և մոնտաժում d=89x4,0	10704-91	գմ	25	գոյություն ունեցող
10	Պողպատե էլեկտրաեռակցվող խողովակների մոնտաժում d=76x3.5	10704-91	գմ	270	
11	Պողպատե ջրագազատար խողովակների մոնտաժում d=20	3262-75	գմ	30	
12	Պողպատե ջրագազատար խողովակների մոնտաժում d=15	3262-75	գմ	15	
13	Պողպատե հենարաններ վերգետնյա գազատարի տակ D =89x4,0	10704-91	հատ/գմ	2/10.0	L=5.0
14	Պողպատե հենարաններ վերգետնյա գազատարի տակ d=76x3,0	10704-91	հատ/գմ	29/87	L=3.0մ
15	Մետաղական հենարանների վրա գազատարի տակ միջադիրների պատրաստում թերթավոր պողպատից	10x30	հատ/կգ	31/46	
16	Պողպատե ջրագազատար խողովակների տակ ճարմանդներ		հատ/կգ	14/7.0	
17	Մետաղական հենարանների վրա գազատարի տակ պարոնիդե կամ ռետինե միջադիրների տեղադրում	0.04x0.16	մ^2	2.0	
18	Պողպատե խողովակների փորձարկում և փչամաքրում		գմ	415	
19	Գազատար խողովակների կարերի ստուգում գամմա ճառագայթներով		կար	3	
20	Գազատարի և մետաղական հենարանների յուղաներկում կրկնակի անգամ		մ^2	170	
21	Հենարանների տակ բետոնյա բարձիկների տեղադրում	0,4x0,4x0,7	հատ / մ	29 / 3.25	
22	Բետոնե հիմք ՊԳԿԿ-ի տակ	0,8x0.6x0,5	հատ / մ	2 / 0.5	
23	Մշակված բնահողի բարձում մեքենայի ինքնա թափին և տեղափոխում 7 կմ հեռավորությամբ		մ	13,75	
24	Էլեկտրալարերի տակ գազատարի ցանցային պաշտպանիչ պանել ՊՄՅ	2x2.9	հատ/կգ	9/316	
25	Կանգնակ պողպատե խողովակներից d=76x3,0	L=3,7	հատ/կգ	24/430	
26	Անկյունակ ∟50x5,0	L=3,5	հատ/կգ	12/158	
27	Անկյունակ ∟50x5,0	L=1,1	հատ/կգ	24/101	
28	Անկյունակ ∟50x5,0	L=2,3	հատ/կգ	24/209	
29	Թերթավոր մետաղ	100x100x6	հատ/կգ	48/226	

YERANG LLC Architectural designing and construction				ՊԱՏՎԵՐ	ԱԼԲՈՄ 1	ՄԱՍ ԱԳ
	Ն.Գ.ճ.	Մ.ԵՇԻԼԲԱՇՅԱՆ		ՀՀ ԱՐԱԳԱԾՈՏՆ ՄԱՐԶԻ Ք. ԱՇՏԱՐԱԿԻ ՄԱՐԶԱԴՊՐՈՑԻ ԱՎԱՐՏՄԱՆ ՀԱՄԱՐ ԼՐԱՑՈՒՑԻՉ ԱՇԽԱՏԱՆՔՆԵՐԻ ՆԱԽԱԳԾԱՆԱԽԱՀԱՇՎԱՅԻՆ ՓԱՍՏԱԹՂԹԵՐԻ ՄՇԱԿՈՒՄ		
	ՆԱԽԱԳԾ	Ա.ԿԱՐԱԿԱՇՅԱՆ		ԳԱԶԱՄԱՏԱԿԱՐԱՐՈՒՄ	ՓՈՒԼ Ա.Ն.	ԹԵՐԹ ԱԳ-1 / ԹԵՐԹԵՐ 4
		ԳՈՒՅՔԱՀԱՄԱՐ	ԱՐԽԻՎ No	ՎԵՐՆԱԳՐԱՅԻՆ ԹԵՐԹ / թերթերի թվարկում, բացատրագիր/	«ԵՐԱՆԳ» ՍՊԸ	

ԳԱԶԱՏԱՐԻ ԽՐԱՄՈՒՂՈՒ ՏԻՊԱՅԻՆ ԿՏՐՎԱԾՔ

ԿՏՐՎԱԾՔ 1-1

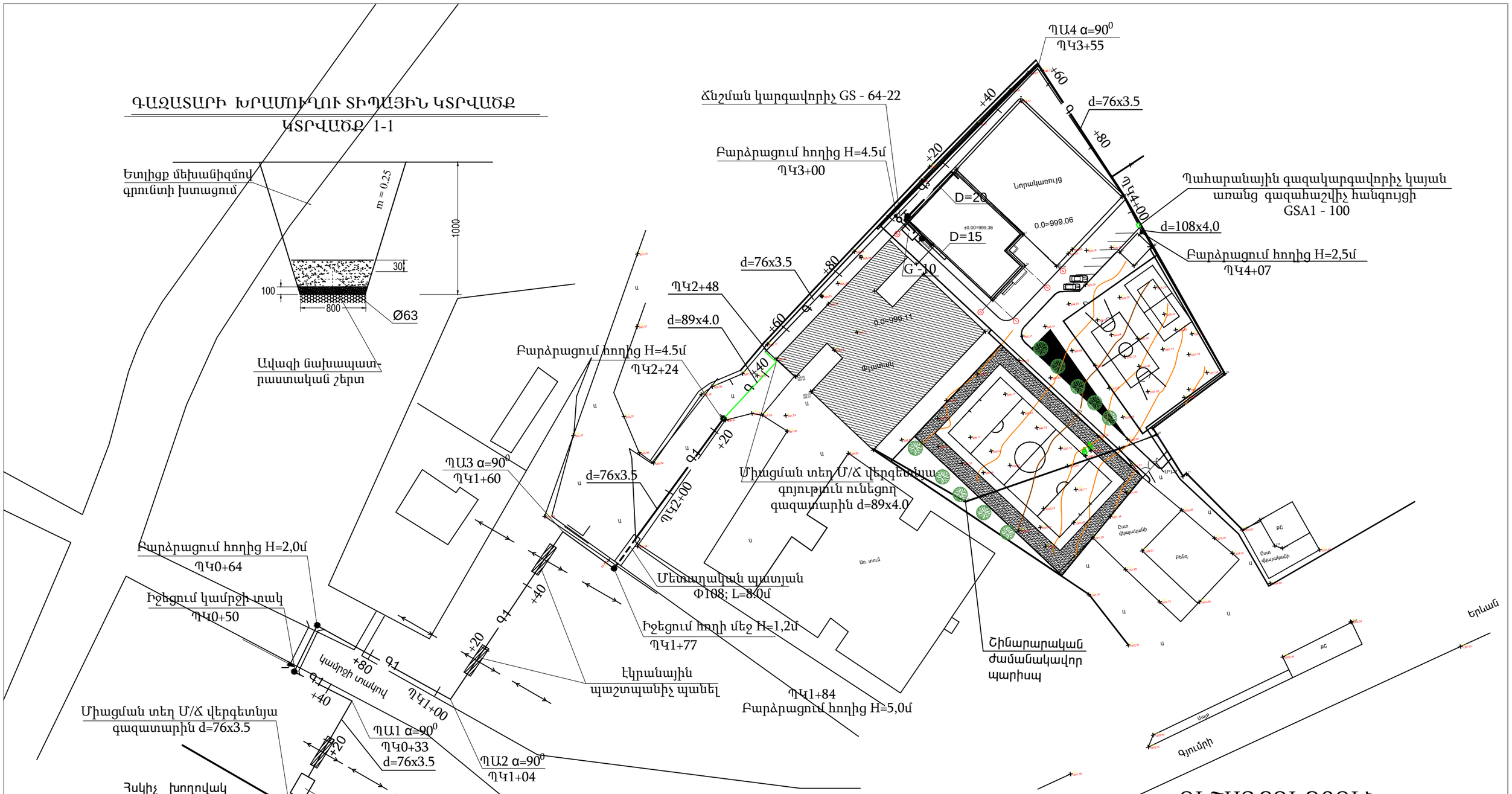

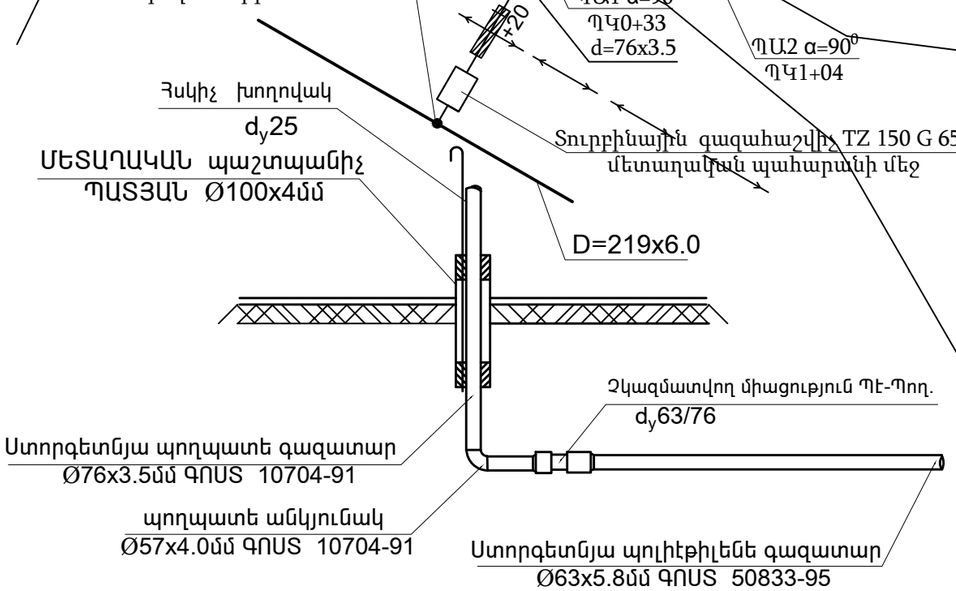

ՈՒՇԱԴՐՈՒԹՅՈՒՆ

1. Մ/Ճ վերգետնյա գազատարի մոնտաժումից հետո, բարձր լարման էլեկտրալարերի տակ նախատեսված գազատարի էկրանային պաշտպանիչ պանելի տեղադրումը ճշտել տեղում:
2. Պկ2+24-:- Պկ2+48 գոյություն ունեցող գազատարի տրամագիծը d=89x4.0 է, իսկ Պկ2+48 -ից մինչև վերջ՝ d=76x3.5

YERANG LLC Architectural design and construction				ՊԱՏՎԵՐ	ԱԼԲՈՄ 1	ՄԱՍ ԱԳ
	Ն.Գ.Ճ.	Մ.ԵՇԻԼԲԱՇՅԱՆ		ՀՀ ԱՐԱԳԱԾՈՏՆ ՄԱՐԶԻ Ք. ԱՇՏԱՐԱԿԻ ՄԱՐԶԱԴՊՐՈՑԻ ԱՎԱՐՏՄԱՆ ՀԱՄԱՐ ԼՐԱՑՈՒՑԻՉ ԱՇԽԱՏԱՆՔՆԵՐԻ ՆԱԽԱԳԾԱՆԱԽԱՀԱՇՎԱՅԻՆ ՓԱՍՏԱԹՂԹԵՐԻ ՄՇԱԿՈՒՄ		
	ՆԱԽԱԳԾ	Ա.ԿԱՐԱԿԱՇՅԱՆ				
				ԳԱԶԱՄԱՏԱԿԱՐԱՐՈՒՄ	ՓՈՒԼ Ա.Ն.	ԹԵՐԹ ԱԳ-2 / ԹԵՐԹԵՐ 4
		ԳՈՒՅՔԱՀԱՄԱՐ	ԱՐԽԻՎ No	ԳԱԶԱՏԱՐԻ ՀԱՏԱԿԱԳԻԾ ՊԿ0+00 -ից ՄԻՆՉև ՊԿ3+90	«ԵՐԱՆԳ» ՍՊԸ	

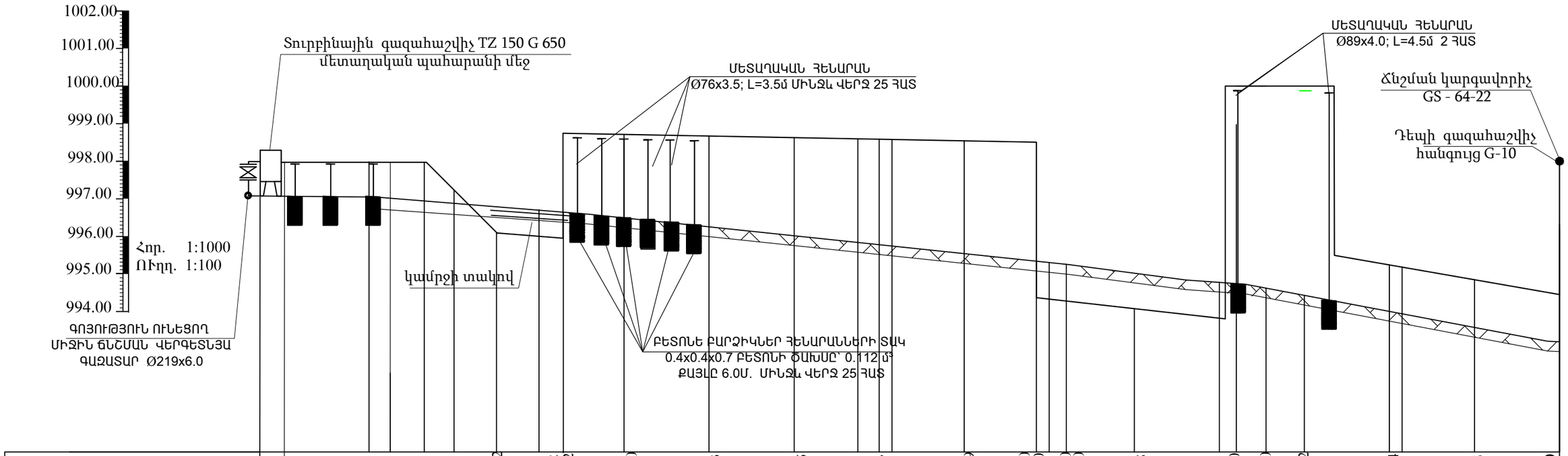

ՀՈՂԻ ԲՆԱԿԱՆ ՆԻՇԸ	1007.3	1007.3	1007.0	1007.0	1306.72	1306.72	1306.72	1306.50	1306.23	1306.05	1305.87	1305.69	1305.50	1305.50	1305.50	1305.50	1305.28	1305.00	1304.80	1304.62	1304.24	1303.66	1303.50
ԽՈՂԱՎԱԿԻ ՀԱՏԱԿԻ ՆԻՇԸ	1308.3	1308.28	1308.26	1307.36	1306.00	1305.99 1308.72	1308.50	1308.23	1308.05	1307.87	1307.69	1307.50 1310.50	1310.50 1308.50	1308.25	1308.00 1310.00	1309.80 1305.80	1305.62	1305.24	1304.66	1304.50
ԽՈՂՎԱԿԻ ԽՈՐՈՒԹՅՈՒՆԸ (ՀՈՂԻ ՄԱԿԵՐԵՍԻՑ)	1.00	1.00	1.00	0.30	0.72	0.73 2.00	2.00	2.00	2.00	2.00	2.00	2.00 5.00	5.00 2.00	3.00	3.00 5.00	5.00 1.00	1.00	1.00	1.00	1.00
ԹԵՔՈՒԹՅՈՒՆԸ ՀԵՌԱՎՈՐՈՒԹՅՈՒՆԸ	L=33.0 i=0,01		L=17.0 i=0,13	L=14.0 i=0,001	L=160.0 i=0,005													L=69.0 i=0,019					
ՏԵՂԱԴՐՄԱՆ ՏԵՍԱԿ	ՆԱԽԱԳԾԱՅԻՆ Մ/Ճ ՎԵՐԳԵՏՆՅԱ ՄԵՏԱՂԱԿԱՆ ԳԱԶԱՏԱՐ																	ԳՈՅՈՒԹՅՈՒՆ ՈՒՆԵՑՈՂ Մ/Ճ ՎԵՐԳԵՏՆՅԱ ՄԵՏԱՂԱԿԱՆ ԳԱԶԱՏԱՐ						
ՄԵԿՈՒՍԱՅՈՒՄ	Յուղաներկում կրկնակի անգամ դեղին գույնով													d=108x4,0					d=108x4,0				
ԽՈՂՈՎԱԿԻ ՏՐԱՄԱԳԻԾԸ	d=76x3.5 ԳՕՍ 10704-91														d=76x3.5 ԳՕՍ 10704-91					d=76x3.5 ԳՕՍ 10704-91					
ՑՑԱՆՇՈՒՄ	ՊԿ0+00	+20	+33	+40	+50	+60	+64	+80	ՊԿ1+00	ՊԿ1+04	+20	+35	+40	+43	+60	ՊԿ1+77	+80	ՊԿ1+84	ՊԿ2+00	+20	ՊԿ2+24	ՊԿ2+31	+40	+48	+60	+63	+80	ՊԿ3+00
ՀԵՌԱՎՈՐՈՒԹՅՈՒՆԸ		20.0	13.0	7.0	10.0	10.0	4	16.0	20.0	4	16.0	15.0	5	3	20.0	17.0	3	4	16.0	20.0	4	7.0	16.0	8	20.0	3	17.0	20.0

ԳԱԶԱՏԱՐԻ ՀԱՏԱԿԱԳԻԾԸ

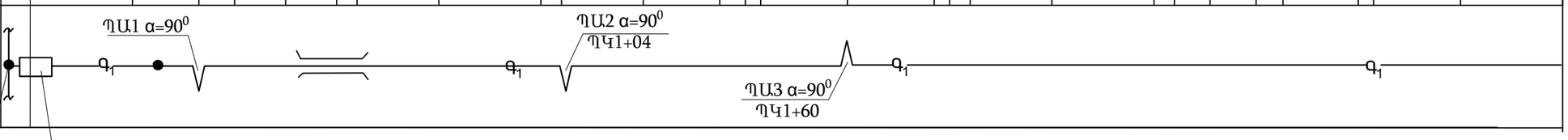

ՄԻԱՑՄԱՆ ՏԵՂ Մ/Ճ ՎԵՐԳԵՏՆՅԱ
ԳԱԶԱՏԱՐԻՆ ՊԿ 0+00
D=219x6.0

Պահարանային գազակարգավորիչ կայան
գազահաշվիչ հանգույցով GSA - 100

YERANG LLC Architectural design and construction				ՊԱՏՎԵՐ	ԱԼԲՈՄ 1		ՄԱՍ ԱԳ
	Ն.Գ.Ճ.	Մ.ԵՇԻԼԲԱՇՅԱՆ		ՀՀ ԱՐԱԳԱԾՈՏՆ ՄԱՐԶԻ Ք. ԱՇՏԱՐԱԿԻ ՄԱՐԶԱԴՊՐՈՑԻ ԱՎԱՐՏՄԱՆ ՀԱՄԱՐ ԼՐԱՑՈՒՑԻՉ ԱՇԽԱՏԱՆՔՆԵՐԻ ՆԱԽԱԳԾԱՆԱԽՀԱՇՎԱՅԻՆ ՓԱՍՏԱԹՂԹԵՐԻ ՄՇԱԿՈՒՄ		
	ՆԱԽԱԳԾ	Ա.ԿԱՐԱԿԱՇՅԱՆ					
				ԳԱԶԱՄԱՏԱԿԱՐԱՐՈՒՄ	ՓՈՒԼ Ա.Ն.	ԹԵՐԹ ԱԳ-3	ԹԵՐԹԵՐ 4
		ԳՈՒՅՔԱՀԱՄԱՐ	ԱՐԽԻՎ No	ԳԱԶԱՏԱՐԻ ԵՐԿԱՅՆԱԿԱՆ ԿՏՐՎԱԾՔ ՊԿ0+00 -ից ՄԻՆՉև ՊԿ3+00	«ԵՐԱՆԳ» ՍՊԸ		

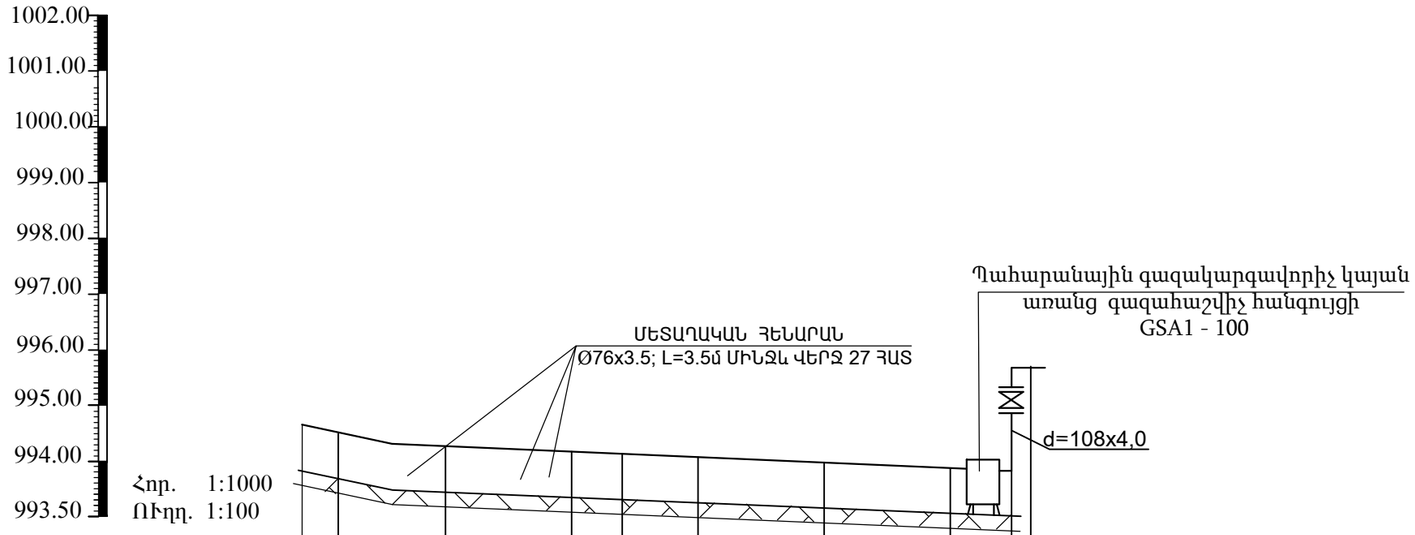

ՀՈՂԻ ԲՆԱԿԱՆ ՆԻՇԸ	1303.50	1303.50	1303.47	1303.46	1303.45	1303.43	1303.43	1303.43	1303.43	
ԽՈՂԱՎԱԿԻ ՀԱՏԱԿԻ ՆԻՇԸ	1304.50	1304.50	1304.47	1304.46	1304.45	1304.43	1304.43	1304.43	1305.93	
ԽՈՂՈՎԱԿԻ ԽՈՐՈՒԹՅՈՒՆԸ (ՀՈՂԻ ՄԱԿԵՐԵՍԻՑ)	1.00	1.00	1.00	1.00	1.00	1.00	1.00	1.00	2.50	
ԹԵՔՈՒԹՅՈՒՆԸ ՀԵՌԱՎՈՐՈՒԹՅՈՒՆԸ	L=107.0 i=0,001									
ՏԵՂԱԴՐՄԱՆ ՏԵՍԱԿ	ԳՈՅՈՒԹՅՈՒՆ ՈՒՆԵՑՈՂ Մ/Ճ ՎԵՐԳԵՏՆՅԱ ՄԵՏԱՂԱԿԱՆ ԳԱԶԱՏԱՐ									
ՄԵԿՈՒՍԱՑՈՒՄ	Յուղաներկում կրկնակի անգամ դեղին գույնով									
ԽՈՂՈՎԱԿԻ ՏՐԱՄԱԳԻՇԸ	d=76x3.5 GOUS 10704-91									
ՑՑԱՆՇՈՒՄ	ՊԿ3+00	+20	+40	+55	+60	+80	ՊԿ4+00	ՊԿ4+07		
ՀԵՌԱՎՈՐՈՒԹՅՈՒՆԸ	20.0	20.0	15.0	5	20.0	20.0	7.0			
ԳԱԶԱՏԱՐԻ ՀԱՏԱԿԱԳԻՇԸ	ՊԱ4 α=90⁰ ՊԿ3+55									

d=108x4,0

Ն.Գ.Ճ.	Մ.ԵՇԻԼԲԱՇՅԱՆ			ՊԱՏՎԵՐ	ԱԼԲՈՄ 1		ՄԱՍ ԱԳ
ՆԱԽԱԳԾ	Ա.ԿԱՐԱԿԱՇՅԱՆ			ՀՀ ԱՐԱԳԱԾՈՏՆ ՄԱՐԶԻ Ք. ԱՇՏԱՐԱԿԻ ՄԱՐԶԱԴՊՐՈՑԻ ԱՎԱՐՏՄԱՆ ՀԱՄԱՐ ԼՐԱՑՈՒՑԻՉ ԱՇԽԱՏԱՆՔՆԵՐԻ ՆԱԽԱԳԾԱՆԱԽԱՀԱՇՎԱՅԻՆ ՓԱՍՏԱԹՂԹԵՐԻ ՄՇԱԿՈՒՄ			
				ԳԱԶԱՄԱՏԱԿԱՐԱՐՈՒՄ	ՓՈՒԼ Ա.Ն.	ԹԵՐԹ ԱԳ-4	ԹԵՐԹԵՐ 4
	ԳՈՒՅՔԱՀԱՄԱՐ	ԱՐԽԻՎ No		ԳԱԶԱՏԱՐԻ ԵՐԿԱՅՆԱԿԱՆ ԿՏՐՎԱԾՔ ՊԿ3+00 -ից ՄԻՆՉև ՊԿ4+07	«ԵՐԱՆԳ» ՍՊԸ		

YERANG LLC Architectural design and construction

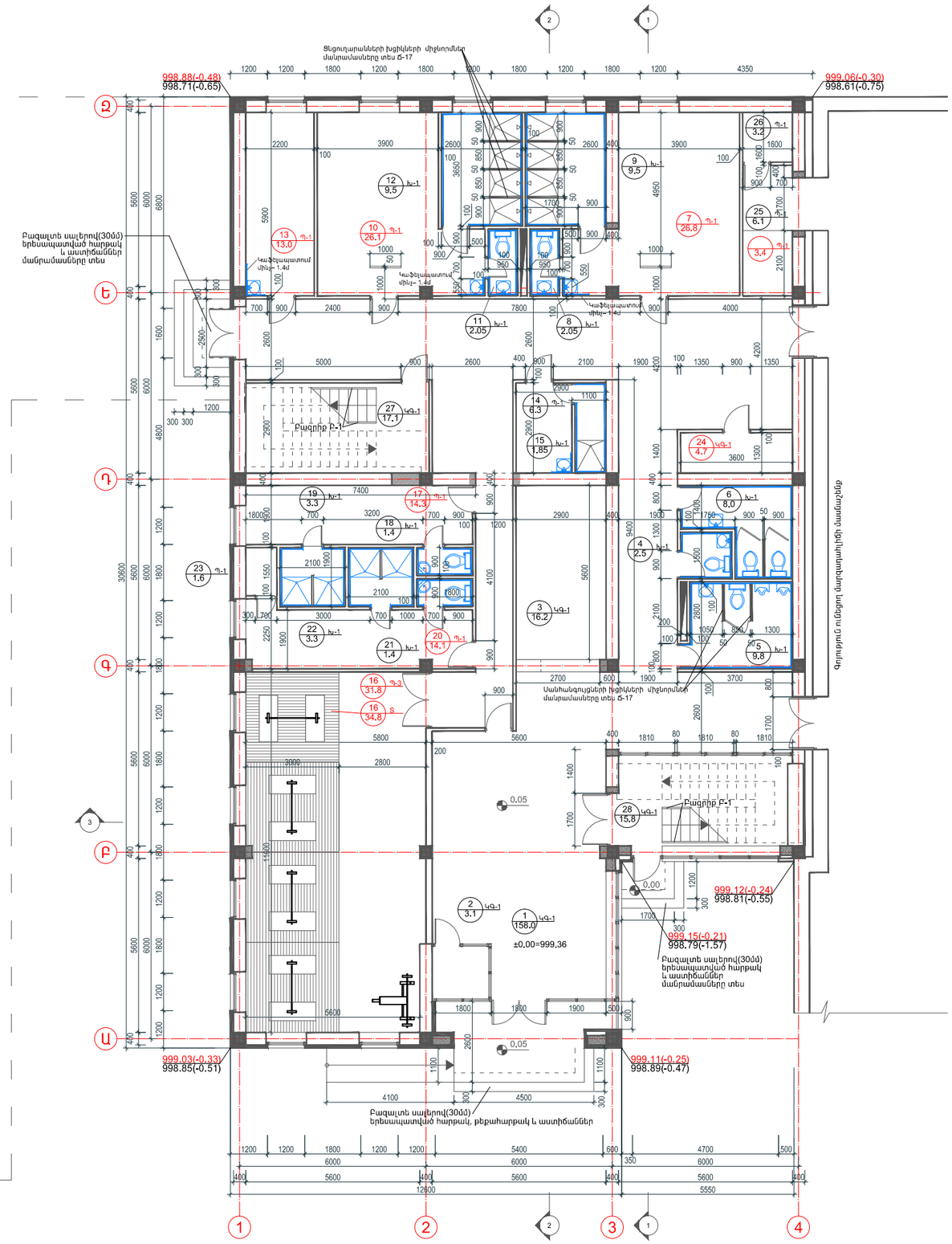

ԱՌԱՋԻՆ ՀԱՐԿԻ ՀԱՏԱԿԱԳԻԾ Մ1:100

Պարզաբանագիր

No	Սենքի անվանում	Մակերես (ք.մ)
1	Նախասրահ և միջանցք	158.0
2	Պահակակետ	3.1
3	Հանդերձարան	16.2
4	Հաշմանդամների սանհանգույց	2.5
5	Տղամարդկանց սանհանգույց	9.8
6	Կանանց սանհանգույց	8.0
7	Տղաների հանդերձարան	26.8
8	Սանհանգույց	2.05
9	Ցնցուղարաններ	9.5
10	Աղջիկների հանդերձարան	26.1
11	Սանհանգույց	2.05
12	Ցնցուղարաններ	9.5
13	Բուժքույրի սենյակ	13.0
14	Մերսման սենյակ	6.3
15	Ցնցուղարան	1.8
16	Ծանրամարտի դահլիճ	61.4
17	Տղաների հանդերձարան	14.3
18	Սանհանգույց	1.4
19	Ցնցուղարան	3.3
20	Աղջիկների հանդերձարան	14.1
21	Սանհանգույց	1.4
22	Ցնցուղարան	3.3
23	Ցնցուղարանի կաթսայատեղի	1.6
24	Էլ.վահանակային	4.7
25	Դահլիճի մարզագույքի պահեստ	6.1
26	Ցնցուղարանի կաթսայատեղի	3.2
27	Աստիճանավանդակ	15.8
28	Աստիճանավանդակ	

Պարզաբանում
Կարմիր գույնով նշված են այն սենքերը,որտեղ իրականացվում են հատակների չիրականացված ծածկույթները

YERANG LLC Architectural designs and constructions

ՆԳԵ	Մ.ԵՇԻԼԲԱՇՅԱՆ		
ԳԾԵՑ	Մ.ԵՇԻԼԲԱՇՅԱՆ		

ՊԱՏՎԵՐ 34-12 | ԱԼԲՈՄ 1 | ՄԱՍ 6

ՀՀ ԱՐԱԳԱԾՈՏՆ ՄԱՐԶԻ Ք. ԱՇՏԱՐԱԿԻ ՄԱՐԶԱԴՊՐՈՑԻ ԱՎԱՐՏՄԱՆ ՀԱՄԱՐ ԼՐԱՑՈՒՑԻՉ ԱՇԽԱՏԱՆՔՆԵՐԻ ՆԱԽԱԳԾԱՆԱԽԱՀԱՇՎԱՅԻՆ ՓԱՍՏԱԹՂԹԵՐԻ ՄՇԱԿՈՒՄ

ԱՄՍԱԹԻՎ	ԳՈՒՅՔԱՀԱՄՄԱՐ	ԱՐԽԻՎ No

ՓՈՒԼ | ԹԵՐԹ | ԹԵՐԹԵՐ | Ա.Ն.

ԱՌԱՋԻՆ ՀԱՐԿԻ ՀԱՏԱԿԱԳԻԾ

«ԵՐԱՆԳ» ՍՊԸ

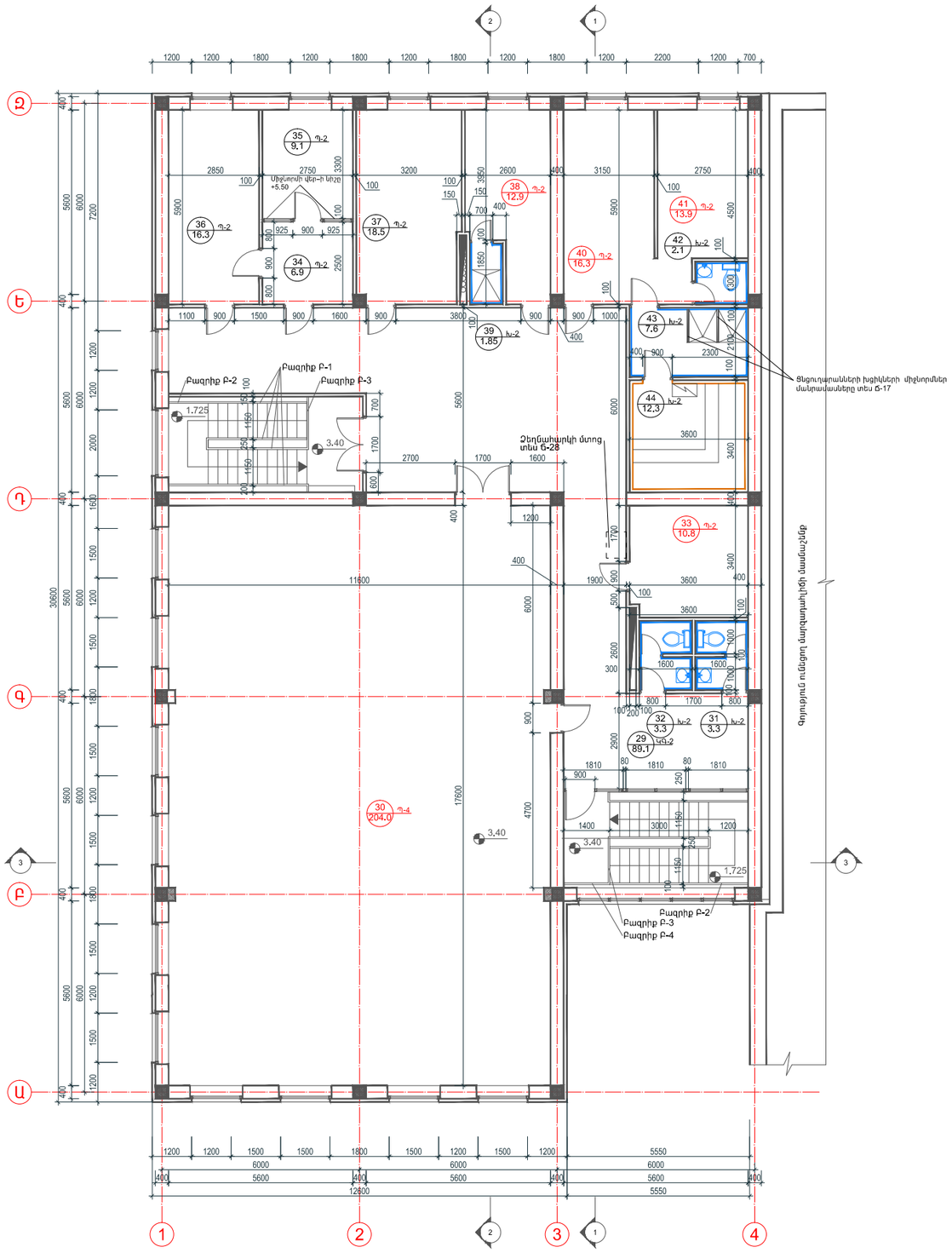

ԵՐԿՐՈՐԴ ՀԱՐԿԻ ՀԱՏԱԿԱԳԻԾ Մ1:100

Պարզաբանագիր

No	Սենքի անվանում	Մակերես (ք.մ)
29	Միջանցք	89.1
30	Մարզադահլիճ	204.0
31	Սանհանգույց	3.3
32	Սանհանգույց	3.3
33	Տեխնիկական անձնակազմի սենյակ	10.8
34	Ընդունարան	6.9
35	Փոխտնօրենի աշխատասենյակ	9.1
36	Տնօրենի աշխատասենյակ	16.3
37	Շախմատի դասասենյակ	18.5
38	Մարզիչների սենյակ	12.9
39	Ցնցուղարան	1.85
40	Հանդերձարան	16.3
41	Հանգստի սենյակ	13.9
42	Սանհանգույց	2.1
43	Ցնցուղարաններ	7.6
44	Շոգեբաղնիքի խցիկ	12.3

Պարզաբանում
Կարմիր գույնով նշված են այն սենքերը,որտեղ
իրականացվում են հատակների
չիրականացված ծածկույթները

YERANG LLC Architectural design and construction	ՆԳՁ	Մ.ԵԾԻԼԲԱՇՅԱՆ		ՊԱՏՎԵՐ 34-12	ԱԼԲՈՄ 1	ՄԱՍ 6
	ԳԾԵՑ	Մ.ԵԾԻԼԲԱՇՅԱՆ		ՀՀ ԱՐԱԳԱԾՈՏՆ ՄԱՐԶԻ Ք. ԱՇՏԱՐԱԿԻ ՄԱՐԶԱԴՊՐՈՑԻ ԱՎԱՐՏՄԱՆ ՀԱՄԱՐ ԼՐԱՑՈՒՑԻՉ ԱՇԽԱՏԱՆՔԵՐԻ ՆԱԽԱԳԾԱՆԱԽԱՀԱՇՎԱՅԻՆ ՓԱՍՏԱԹՂԹԵՐԻ ՄՇԱԿՈՒՄ		
					ՓՈՒԼ	ԹԵՐԹ	ԹԵՐԹԵՐ
					Ա.Ն.		
	ԱՄՍԱԹԻՎ	ԳՈՒՅԵՔԱՀԱՄԱՐ	ԱՐԽԻՎ No	ԵՐԿՐՈՐԴ ՀԱՐԿԻ ՀԱՏԱԿԱԳԻԾ	«ԵՐԱՆԳ» ՍՊԸ	

ՀԱՏԱԿՆԵՐԻ ՄԱՍՆԱԳԻՐ

ՀԱՏԱԿԻ ՄԱԿՆԻՇՈՒՄԸ ԸՍՏ ՆԱԽԱԳԾԻ	ՀԱՏԱԿԻ ՍԽԵՄԱՆ	ՀԱՏԱԿԻ ՇԵՐՏԵՐԸ ԵՎ ՆՐԱՆՑ ՀԱՍՏՈՒԹՅՈՒՆԸ	ՄԱԿԵՐԵՍԸ (Մ2)
ԿԳ-1	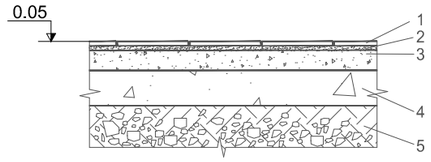	1.Ծածկի շերտ - կերամոգրանիտ 10մմ 2.Միջնաշերտ - ջրադիմացկուն սոսնձային մածուկ 10մմ 5.Հարթեցնող շերտ - ցեմ.ավազային երեսասվող Մ-150, 30մմ 4.Նախապատրաստական շերտ-բետոն Մ-250, 100մմ 5.Հիմքի գետնի մեջ տոփանված 40-60 մմ խոշորության խիճ կամ կոպիճ, ներծծված բիտումային մածիկով	4.7
Պ-1	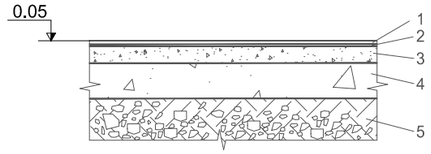	1.Ծածկի շերտ - հետերոգեն ՊՎՔ 2մմ,7մմ պաշտպանիչ շերտով 2.Միջնաշերտ - սոսնձային մածուկ 3.Հարթեցնող շերտ - ցեմ.ավազային երեսասվող Մ-150, 40մմ 4.Նախապատրաստական շերտ-բետոն Մ-250, 100մմ 5.Հիմքի գետնի մեջ տոփանված 40-60 մմ խոշորության խիճ կամ կոպիճ, ներծծված բիտումային մածիկով	97.7
Պ-2	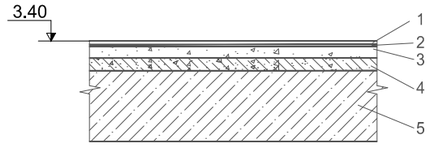	1.Ծածկի շերտ - հետերոգեն ՊՎՔ 2մմ,0.7մմ պաշտպանիչ շերտով 2.Միջնաշերտ - ջրադիմացկուն սոսնձային մածուկ 3.Հարթեցնող շերտ - ցեմ.ավազային երեսասվող Մ-150, 45մմ 4.Ծածկի ամրացում-ամրանավորված բետոնի շերտ 50մմ 5.Գոյություն ունեցող ծածկի ե.բ սալ	53.9
Պ-3	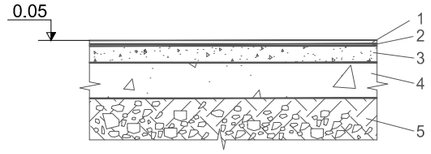	1.Ծածկի շերտ - հետերոգեն ՊՎՔ 4.5մմ,1մմ պաշտպանիչ շերտով 2.Միջնաշերտ - սոսնձային մածուկ 3.Հարթեցնող շերտ - ցեմ.ավազային երեսասվող Մ-150, 40մմ 4.Նախապատրաստական շերտ-բետոն Մ-250, 100մմ 5.Հիմքի գետնի մեջ տոփանված 40-60 մմ խոշորության խիճ կամ կոպիճ, ներծծված բիտումային մածիկով	31.8
Պ-4	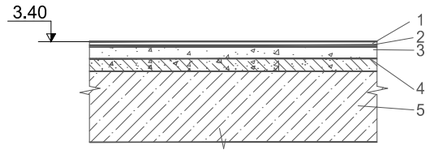	1.Ծածկի շերտ - հետերոգեն ՊՎՔ 4.5մմ,1մմ պաշտպանիչ շերտով 2.Միջնաշերտ - ջրադիմացկուն սոսնձային մածուկ 3.Հարթեցնող շերտ - ցեմ.ավազային երեսասվող Մ-150, 45մմ 4.Ծածկի ամրացում-ամրանավորված բետոնի շերտ 50մմ 5.Գոյություն ունեցող ծածկի ե.բ սալ	968
S	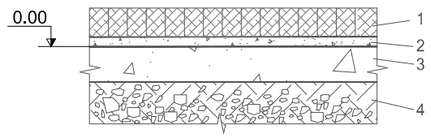	1.Ծածկի շերտ - փայտե տախտակամած 150մմ 2.Հարթեցնող շերտ - ցեմ.ավազային երեսասվող Մ-150, 25մմ 3.Նախապատրաստական շերտ-բետոն Մ-250, 100մմ 4.Հիմքի գետնի մեջ տոփանված 40-60 մմ խոշորության խիճ կամ կոպիճ, ներծծված բիտումային մածիկով	34.8

YERANG LLC Architectural designing and construction

ԳԾԵՑ	Մ.ԵՇԻԼԲԱՇՅԱՆ			ՊԱՏՎԵՐ 15-13	ԱԼԲՈՄ 1	ՄԱՍ Ճ
				ՀՀ ԱՐԱԳԱԾՈՏՆ ՄԱՐԶԻ Ք. ԱՇՏԱՐԱԿԻ ՄԱՐԶԱԴՊՐՈՑԻ ԱՎԱՐՏՄԱՆ ՀԱՄԱՐ ԼՐԱՑՈՒՑԻՉ ԱՇԽԱՏԱՆՔՆԵՐԻ ՆԱԽԱԳԾԱՆԱԽԱՀԱՇՎԱՅԻՆ ՓԱՍՏԱԹՂԹԵՐԻ ՄՇԱԿՈՒՄ		
					ՓՈՒԼ	ԹԵՐԹ	ԹԵՐԹԵՐ
					Ա.Ն.		
ԱՄՍԱԹԻՎ	ԳՈՒՅՔԱՀԱՄԱՐ	ԱՐԽԻՎ No		ՀԱՏԱԿՆԵՐԻ ՄԱՍՆԱԳԻՐ	«ԵՐԱՆԳ» ՍՊԸ	

Ծանրաձողի տախտակամածի մանրամասներ

Տախտակամածի հատակագիծ

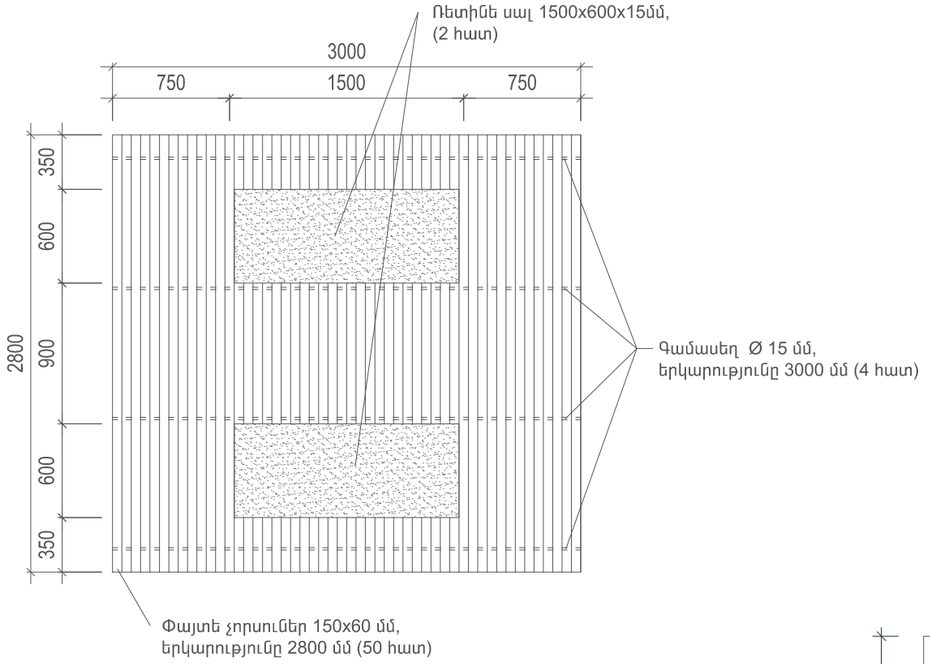

Տեսքը կողքից

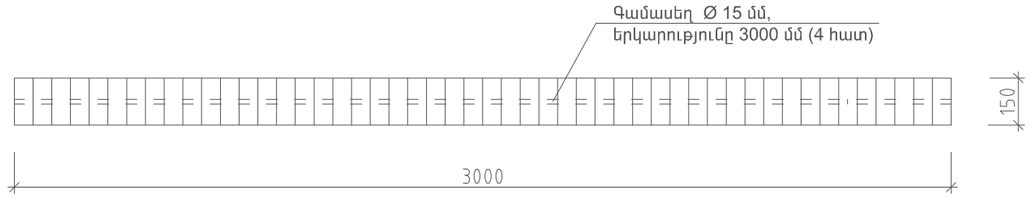

Տեսքը դիմացից և հետևից

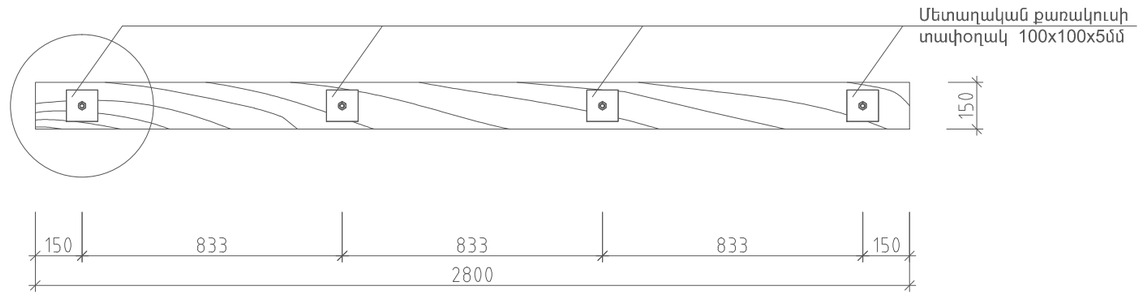

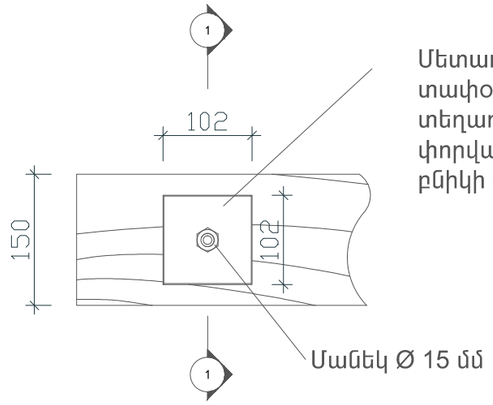

Մետաղական քառակուսի
տափօղակ 100x100x5մմ,
տեղադրվում է չորսուի մեջ
փորված102x102x25մմ չափի
բնիկի մեջ

Հատույթ 1-1

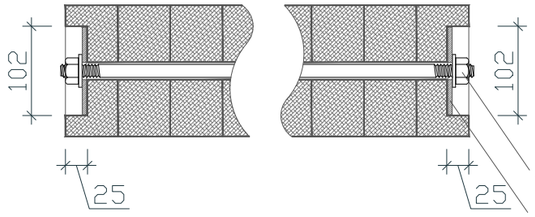

ԾԱՆՐԱՁՈՂԻ ՏԱԽՏԱԿԱՄԱԾԻ ՆՅՈՒԹԱԾԱԽՍ /4ՀԱՏ/

Նյութի անվանում	Չափման միավոր	Միավորի նյութածախս	Ընդամենը
Փայտե չորսուներ 150x60 մմ, երկարությունը 2800 մմ	խմ	0,0252x50=1.26	5.04
Ռետինե սալ 1500x600x15մմ	քմ	0.9x2=1.8	7.2
Գամասեղ Ø 15x1.5 մմ,երկարությունը 3000 մմ	հատ	4	16
Մանեկ Ø 15 մմ	հատ	8	32
Մետաղական քառակուսի տափօղակ 100x100x5մմ	կգ	8x0.1=0.8	3.2

Գամասեղ Ø 15 մմ և մանեկներ Ø 15 մմ

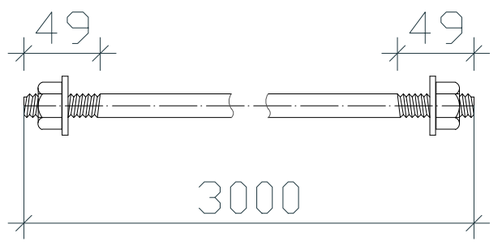

Մետաղական քառակուսի
տափօղակ 100x100x5մմ

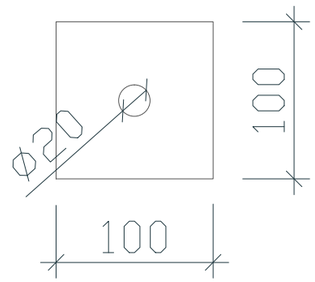

ՆԳԵ	Մ.ԵՇԻԼԲԱՇՅԱՆ		
ԳՇԵՑ	Մ.ԵՇԻԼԲԱՇՅԱՆ		
ԱՄՍԱԹԻՎ	ԳՈՒՅՔԱՀԱՄԱՐ	ԱՐԽԻՎ No	

YERANG LLC Architectural designing and construction

ՊԱՏՎԵՐ	ԱԼԲՈՄ	ՄԱՍ
15-13	1	Ճ

ՀՀ ԱՐԱԳԱԾՈՏՆ ՄԱՐԶԻ Ք. ԱՇՏԱՐԱԿԻ ՄԱՐԶԱԴՊՐՈՑԻ ԱՎԱՐՏՄԱՆ ՀԱՄԱՐ ԼՐԱՑՈՒՑԻՉ ԱՇԽԱՏԱՆՔՆԵՐԻ ՆԱԽԱԳԾԱՆԱԽԱՀԱՇՎԱՅԻՆ ՓԱՍՏԱԹՂԹԵՐԻ ՄՇԱԿՈՒՄ

Լրացուցիչ գծագրեր	ՓՈՒԼ	ԹԵՐԹ	ԹԵՐԹԵՐ
	Ա.Ն.		

Ծանրաձողի տախտակամածի մանրամասներ

«ԵՐԱՆԳ» ՍՊԸ

ՄԱՅԹԻ ՀԱՆԳՈՒՅՑ ԵՐԹԵՎԵԿԵԼԻ ՄԱՍԻ ՀԱՆԳՈՒՅՑ

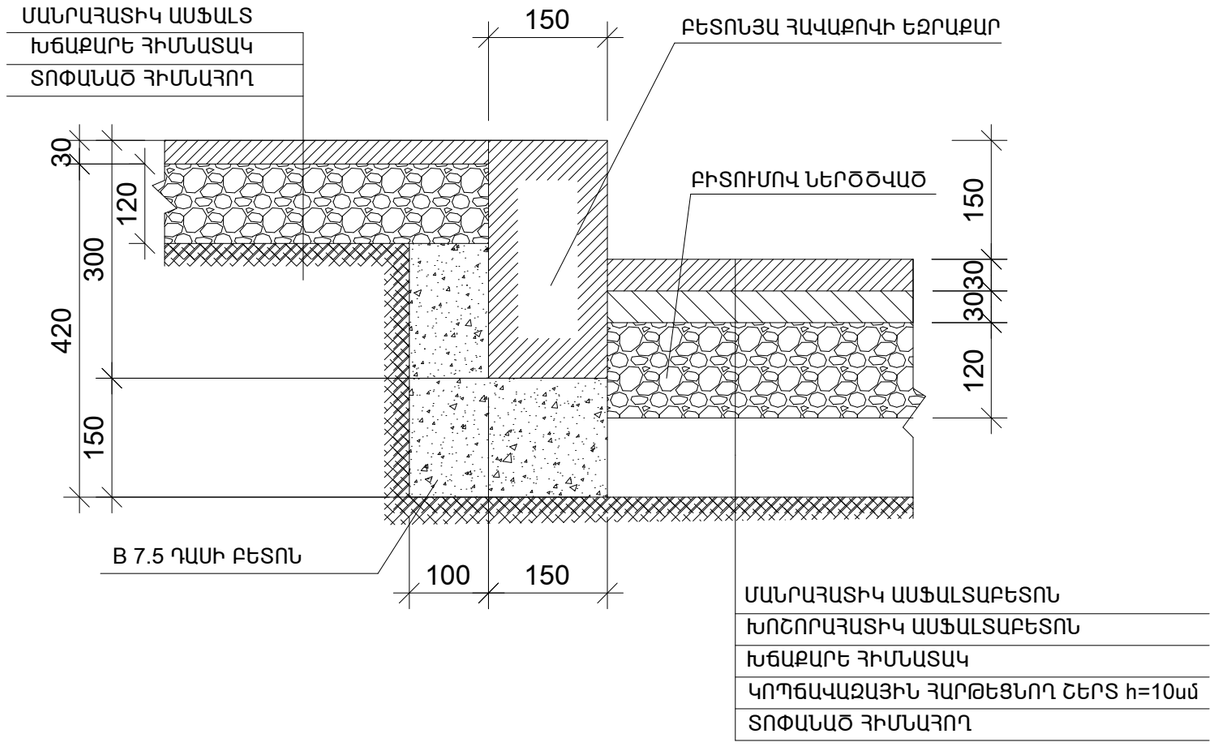

ՄԱՅԹԻ ՀԱՆԳՈՒՅՑ ՍԻԶԱՄԱՐԳԻ ՀԱՆԳՈՒՅՑ

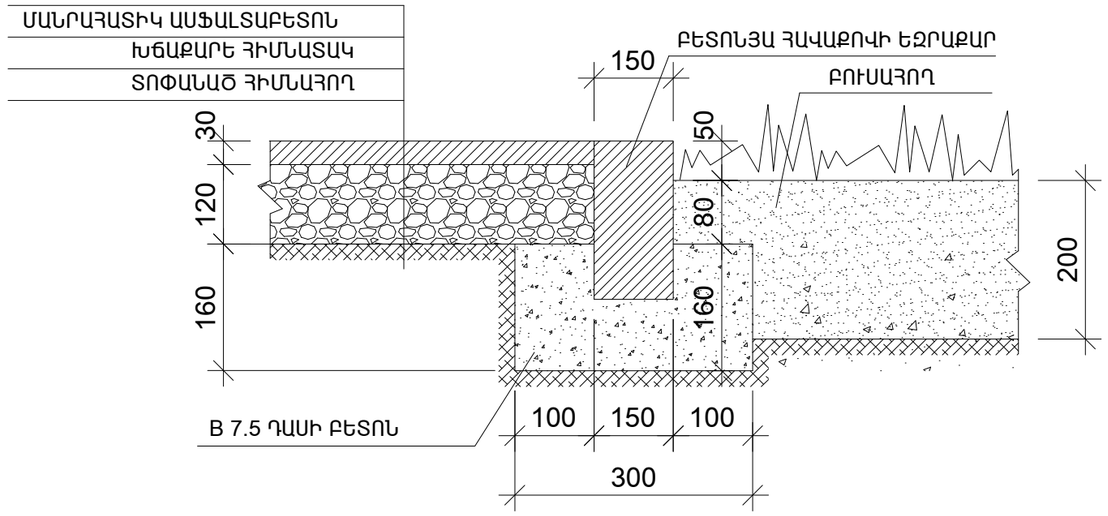

ՄԱՐԶԱԴԱՇՏԻ ՀԱՆԳՈՒՅՑ

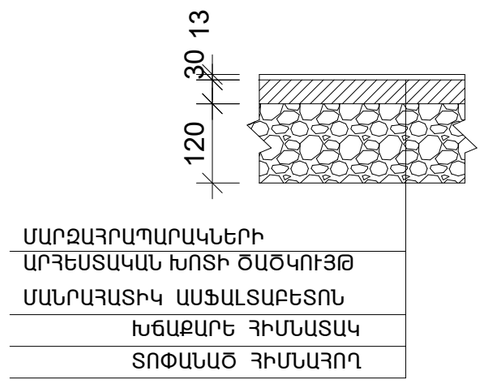

				ՊԱՏՎԵՐ 15-13	ԱԼԲՈՄ 1	ՄԱՍ ԳՀ
ԳՇԵՑ	Մ.ԵՇԻԼԲԱՇՅԱՆ			ՀՀ ԱՐԱԳԱԾՈՏՆ ՄԱՐԶԻ Ք. ԱՇՏԱՐԱԿԻ ՄԱՐԶԱԴՊՐՈՑԻ ԱՎԱՐՏՄԱՆ ՀԱՄԱՐ ԼՐԱՑՈՒՑԻՉ ԱՇԽԱՏԱՆՔՆԵՐԻ ՆԱԽԱԳԾԱՆԱԽԱՀԱՇՎԱՅԻՆ ՓԱՍՏԱԹՂԹԵՐԻ ՄՇԱԿՈՒՄ		
					ՓՈՒԼ	ԹԵՐԹ	ԹԵՐԹԵՐ
					Ա.Ն.		
ԱՄՍԱԹԻՎ	ԳՈՒՅՔԱՀԱՄԱՐ	ԱՐԽԻՎ No		ԲԱՐԵԿԱՐԳՄԱՆ ՇԱՃԿՈՒՅԹՆԵՐ	«ԵՐԱՆԳ» ՍՊԸ	

YERANG LLC Architectural designing and construction

ԲԱՍԿԵՏԲՈԼԻ ՎԱՀԱՆԻ ԿԱՆԳՆԱԿ
(6.0 ԳԾՄ)

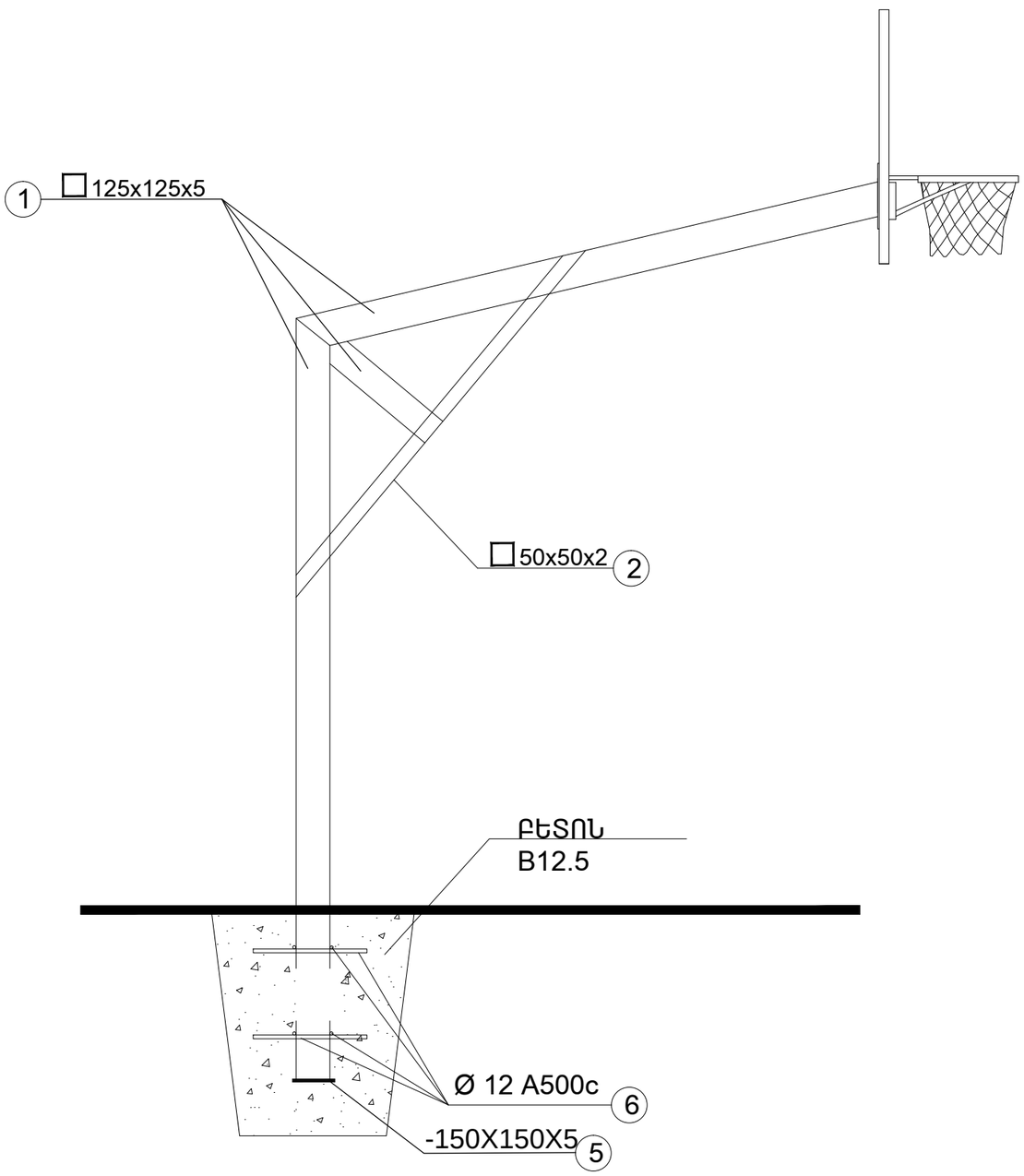

ՄԵՏԱՂԱԿԱՆ ԷԼԵՄԵՆՏՆԵՐԻ ՄԱՍՆԱԳԻՐ								
ԱՆՎԱՆՎԱՆՈՒՄ	N	ՆՇԱՆԱԿՈՒՄ	ՊՐՈՖԻԼ ՄՄ	ԵՐԿԱՐՈՒԹ. ՄՄ	ՔԱՆԱԿ ՀԱՏ	ԷԼԵՄ. ՔԱՇ ԿԳ	ԸՆԴՀ. ՔԱՇ ԿԳ	
ԲԱՍԿԵՏԲՈԼԻ ՎԱՀԱՆԻ ԿԱՆԳՆԱԿ	1	Եվր.ստ.**DIN 2395**	125x125x5	12ԳԾ.Մ	-	18.3	220	235
	2	Եվր.ստ.**DIN 2395**	50x50x2	3.2 ԳԾ.Մ	-	2.93	9	
	3	ԳՈՍՏ 103-76	-150X5	150	2	1	2	
	4	ԳՈՍՏ 5781-82	Ø 12 A500c	300	16	0.25	4	
		ԲԵՏՈՆ B 12.5 ԴԱՍԻ V=1.3Մ³						

ՆԳԵ	Մ.ԵՇԻԼԲԱՇՅԱՆ			ՊԱՏՎԵՐ 15-13	ԱԼԲՈՄ 1	ՄԱՍ ԳՀ
ԳԾԵՑ	Մ.ԵՇԻԼԲԱՇՅԱՆ			ՀՀ ԱՐԱԳԱԾՈՏՆ ՄԱՐԶԻ Ք. ԱՇՏԱՐԱԿԻ ՄԱՐԶԱԴՊՐՈՑԻ ԱՎԱՐՏՄԱՆ ՀԱՄԱՐ ԼՐԱՑՈՒՑԻՉ ԱՇԽԱՏԱՆՔՆԵՐԻ ՆԱԽԱԳԾԱՆԱԽԱՀԱՇՎԱՅԻՆ ՓԱՍՏԱԹՂԹԵՐԻ ՄՇԱԿՈՒՄ		
					ՓՈՒԼ	ԹԵՐԹ	ԹԵՐԹԵՐ
					Ա.Ն.		
ԱՄՍԱԹԻՎ	ԳՈՒՅՔԱՀԱՄԱՐ	ԱՐԽԻՎ No		ԲԱՍԿԵՏԲՈԼԻ ՎԱՀԱՆԻ ԿԱՆԳՆԱԿԻ ՄԱՆՐԱՆԱՄՆԵՐ	«ԵՐԱՆԳ» ՍՊԸ	

YERANG LLC Architectural designing and construction

ՃԱԿԱՏԱՅԻՆ ՏԵՍՔ Մ1:50

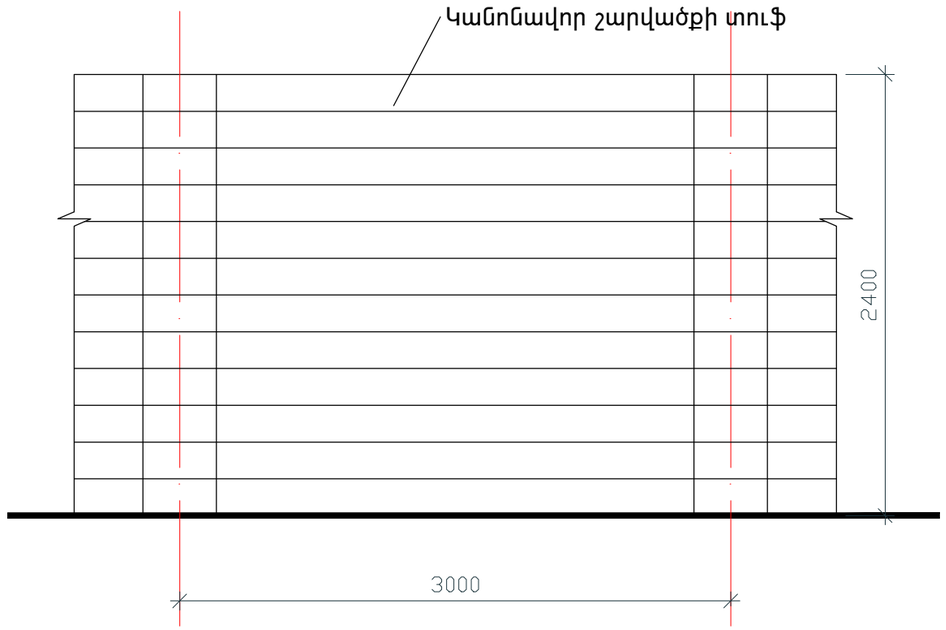

ԿՏՐՎԱԾՔ 1-1 Մ1:50

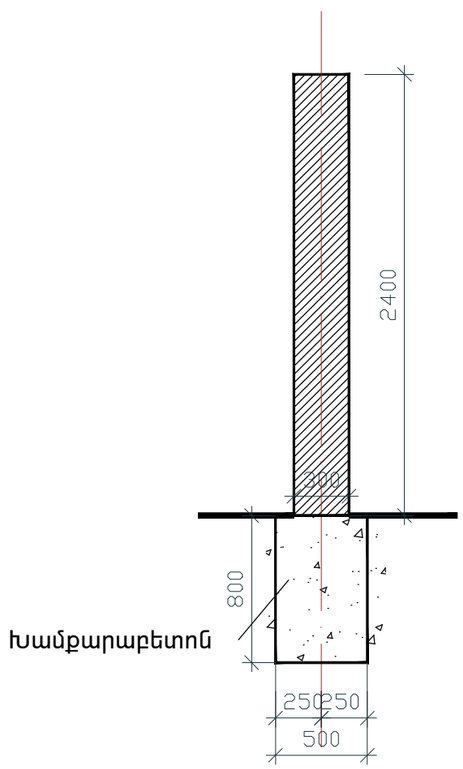

ՀԱՏԱԿԱԳԻԾ Մ1:50

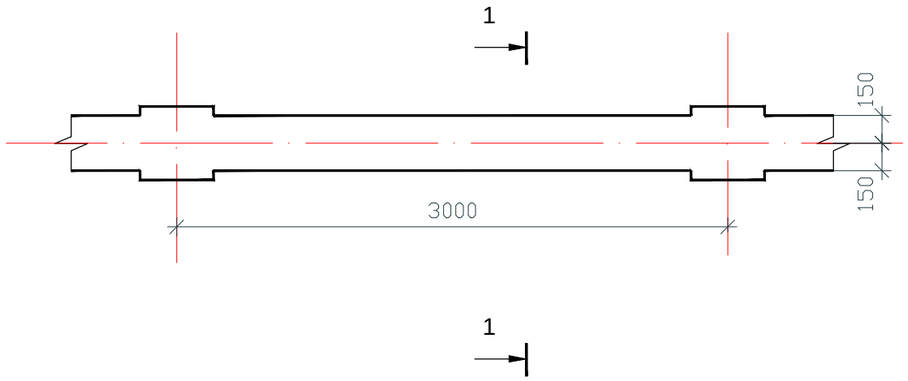

ՊԱՐԶԱԲԱՆԱԳԻՐ

Ցանկապատի երկարությունը՝ 40մ

ՔԱՐԻՑ ՑԱՆԿԱՊԱՏԻ ՆՅՈՒԹԱԾԱԽՍԻ ՄԱՍՆԱԳԻՐ

No	Նյութի անվանում	Չափման միավոր	Միավորի նյութածախս	Ընդամենը
1	Կանոնավոր շարվածքի տուֆ	խմ		28
2	Հիմքերի խամքարաբետոն	խմ		11.2

ԳԾԵՑ	Մ.ԵՇԻԼԲԱՇՅԱՆ			ՊԱՏՎԵՐ 15-13	ԱԼԲՈՄ 1	ՄԱՍ ԳՀ
				ՀՀ ԱՐԱԳԱԾՈՏՆ ՄԱՐԶԻ Ք. ԱՇՏԱՐԱԿԻ ՄԱՐԶԱԴՊՐՈՑԻ ԱՎԱՐՏՄԱՆ ՀԱՄԱՐ ԼՐԱՑՈՒՑԻՉ ԱՇԽԱՏԱՆՔՆԵՐԻ ՆԱԽԱԳԾԱՆԱԽԱՀԱՇՎԱՅԻՆ ՓԱՍՏԱԹՂԹԵՐԻ ՄՇԱԿՈՒՄ		
					ՓՈՒԼ	ԹԵՐԹ	ԹԵՐԹԵՐ
					Ա.Ն.		
ԱՄՍԱԹԻՎ	ԳՈՒՅՔԱՀԱՄԱՐ	ԱՐԽԻՎ No		ՔԱՐԻՑ ՑԱՆԿԱՊԱՏԻ ՄԱՆՐԱՄԱՍՆԵՐ	«ԵՐԱՆԳ» ՍՊԸ	

YERANG LLC Architectural designing and construction

ՄԱՐԶԱԴԱՀԼԻՃԻ ՀԱՏԱԿԱԳԻԾ

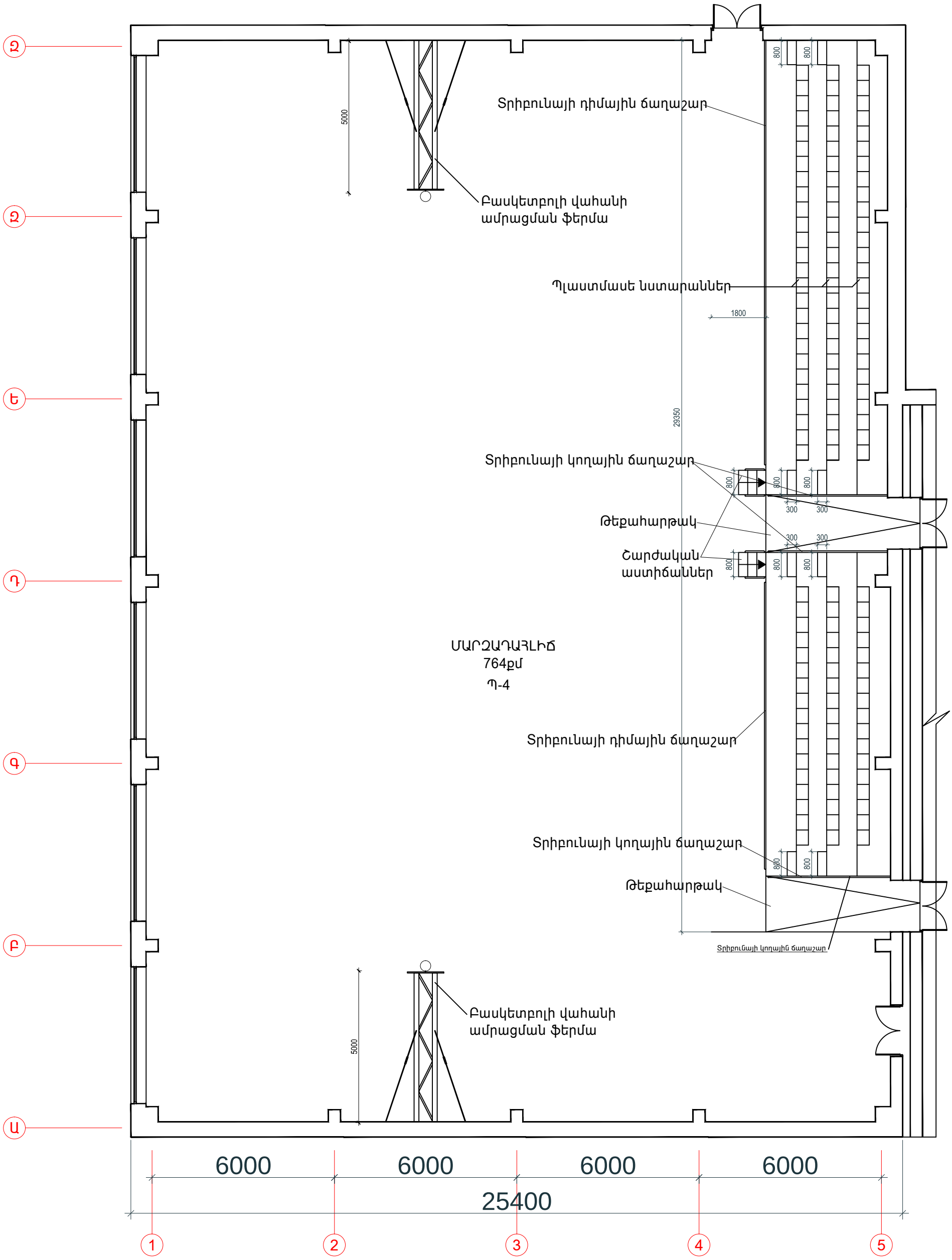

YERANG LLC Architectural designing and construction	ՆԳԵ	Մ.ԵՇԻԼԲԱՇՅԱՆ			ՊԱՏՎԵՐ 15-13	ԱԼԲՈՄ 1	ՄԱՍ Ճ
	ԳՕԵՑ	Է.ՇԱՀՊԱՐՈՆՅԱՆ			ՀՀ ԱՐԱԳԱԾՈՏՆ ՄԱՐԶԻ Ք. ԱՇՏԱՐԱԿԻ ՄԱՐԶԱԴՊՐՈՑԻ ԱՎԱՐՏՄԱՆ ՀԱՄԱՐ ԼՐԱՑՈՒՑԻՉ ԱՇԽԱՏԱՆՔՆԵՐԻ ՆԱԽԱԳԾԱՆԱԽԱՀԱՇՎԱՅԻՆ ՓԱՍՏԱԹՂԹԵՐԻ ՄՇԱԿՈՒՄ		
						ՓՈՒԼ	ԹԵՐԹ	ԹԵՐԹԵՐ
						Ա.Ն.	-	1
	ԱՄՍԱԹԻՎ	ԳՈՒՅՔԱՀԱՄԱՐ	ԱՐԽԻՎ No		ՄԱՐԶԱԴԱՀԼԻՃԻ ՀԱՏԱԿԱԳԻԾ	«ԵՐԱՆԳ» ՍՊԸ	

Տրիբունայի կողային ճաղաշար

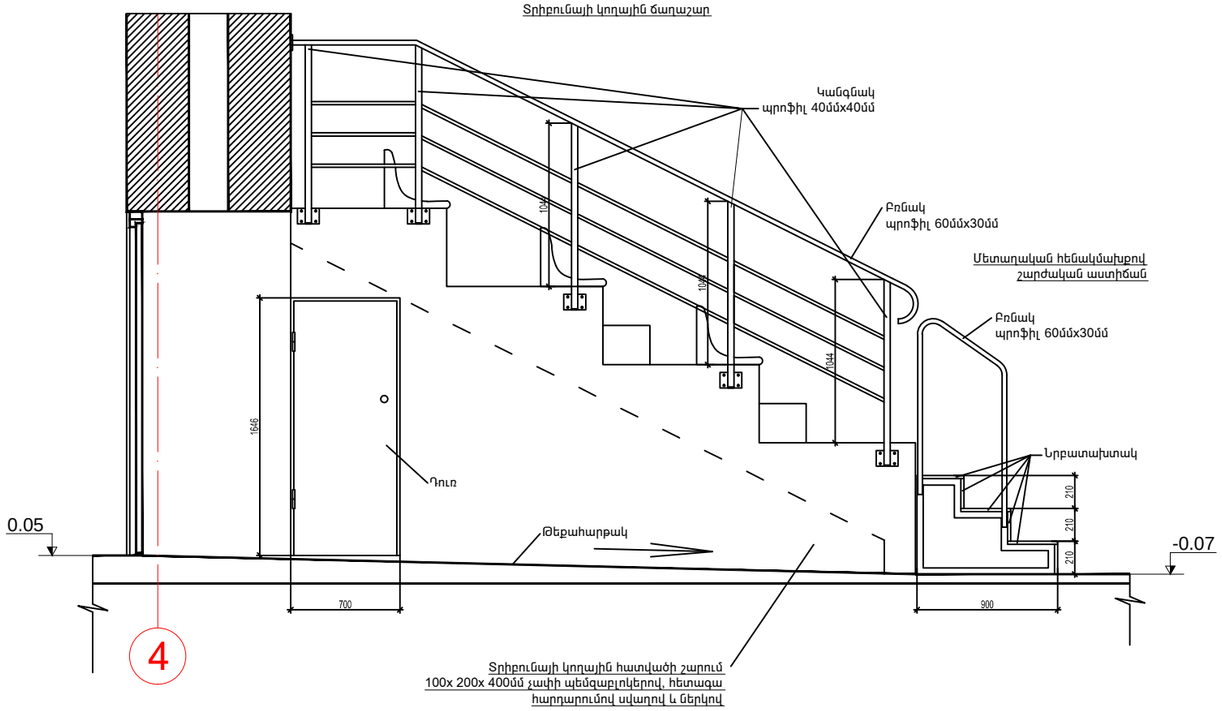

Տրիբունայի կողային ճաղաշար

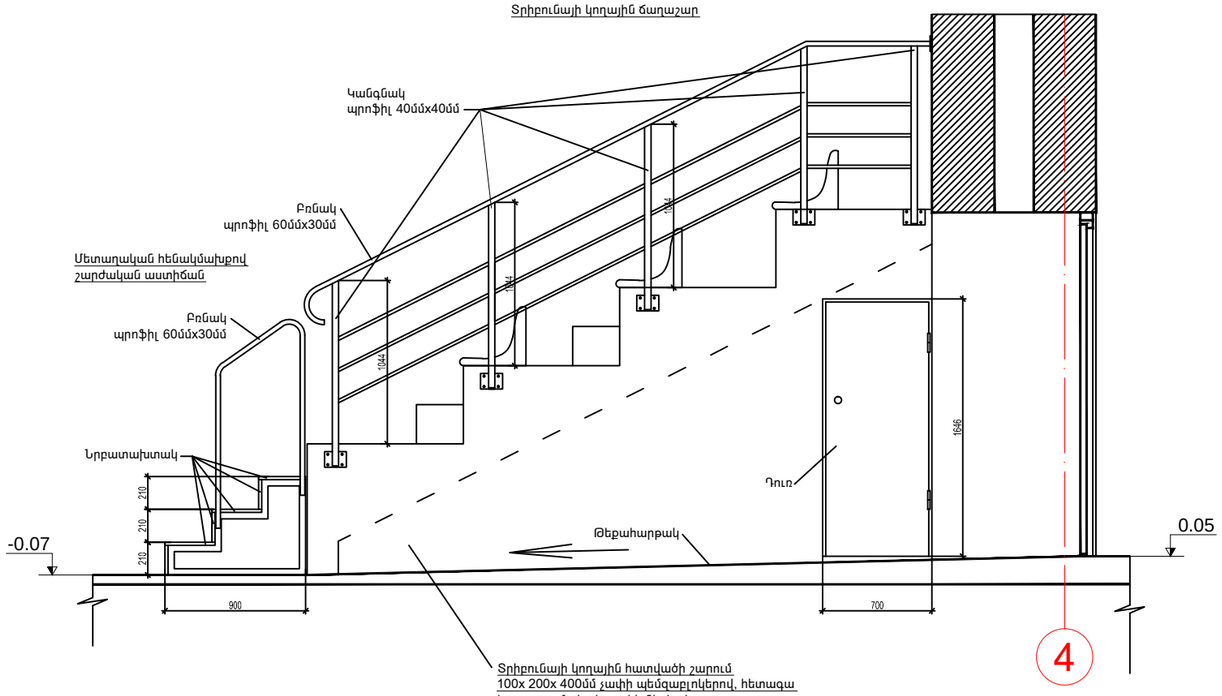

YERANG LLC Architectural designing and construction	ՆԳԾ	Մ.ԵՇԻԼԲԱՇՅԱՆ		ՊԱՏՎԵՐ 15-13	ԱԼԲՈՄ 1	ՄԱՍ Ճ
				ՀՀ ԱՐԱԳԱԾՈՏՆ ՄԱՐԶԻ Ք. ԱՇՏԱՐԱԿԻ ՄԱՐԶԱԴՊՐՈՑԻ ԱՎԱՐՏՄԱՆ ՀԱՄԱՐ ԼՐԱՑՈՒՑԻՉ ԱՇԽԱՏԱՆՔՆԵՐԻ ՆԱԽԱԳԾԱՆԱԽԱՀԱՇՎԱՅԻՆ ՓԱՍՏԱԹՂԹԵՐԻ ՄՇԱԿՈՒՄ		
					ՓՈՒԼ	ԹԵՐԹ	ԹԵՐԹԵՐ
					Ա.Ն.	-	1
	ԱՄՍԱԹԻՎ	ԳՈՒՅՔԱՀԱՄԱՐ	ԱՐԽԻՎ No	ՏՐԻԲՈՒՆԱՅԻ ՄԱՆՐԱՄԱՍՆԵՐ	«ԵՐԱՆԳ» ՍՊԸ	

Տրիբունայի կողային ճաղաշար (1հատ)

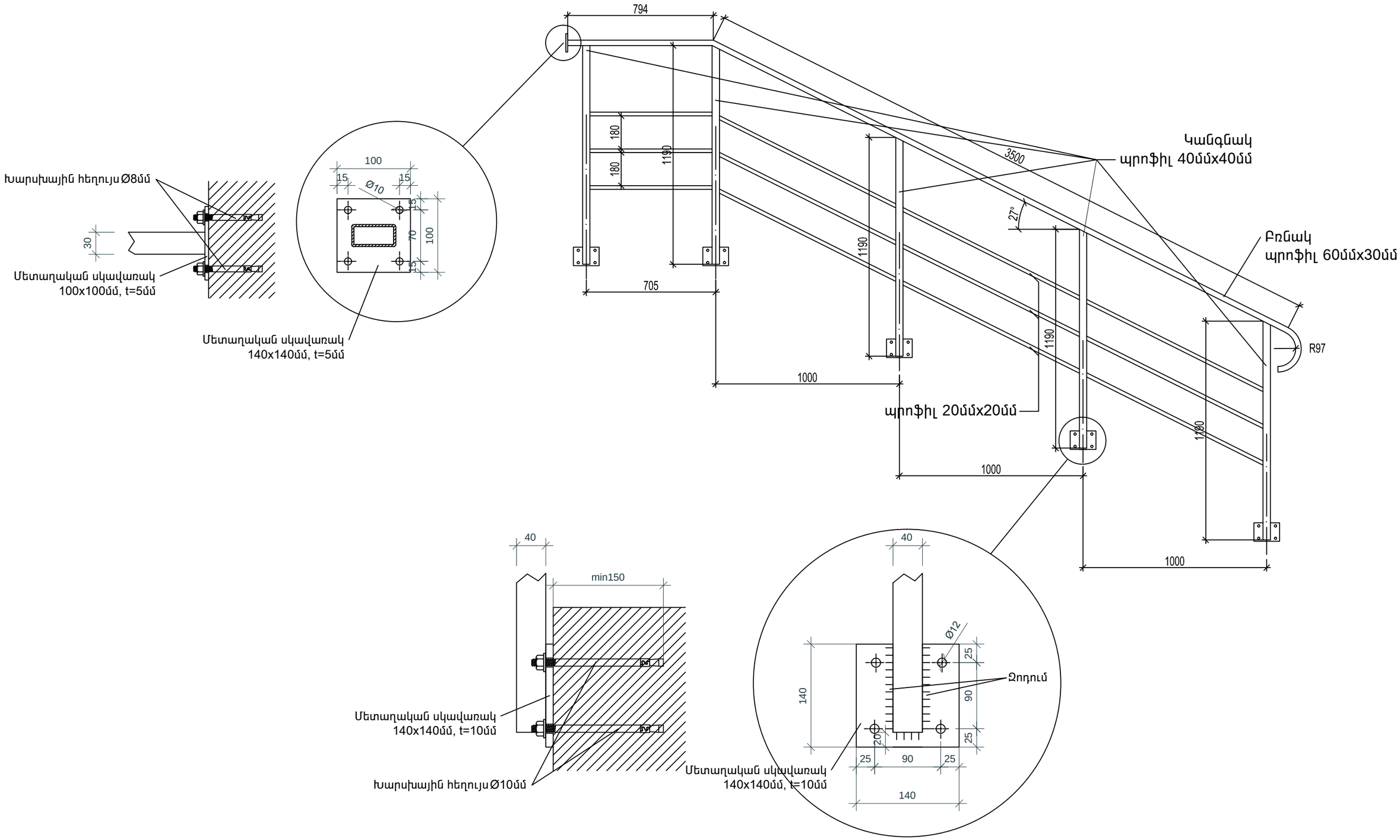

YERANG LLC Architectural designing and construction	ՆԳԵ	Մ.ԵՇԻԼԲԱՇՅԱՆ			ՊԱՏՎԵՐ 15-13	ԱԼԲՈՄ 1	ՄԱՍ Ճ
					ՀՀ ԱՐԱԳԱԾՈՏՆ ՄԱՐԶԻ Ք. ԱՇՏԱՐԱԿԻ ՄԱՐԶԱԴՊՐՈՑԻ ԱՎԱՐՏՄԱՆ ՀԱՄԱՐ ԼՐԱՑՈՒՑԻՉ ԱՇԽԱՏԱՆՔՆԵՐԻ ՆԱԽԱԳԾԱՆԱԽԱՀԱՇՎԱՅԻՆ ՓԱՍՏԱԹՂԹԵՐԻ ՄՇԱԿՈՒՄ		
						ՓՈՒԼ	ԹԵՐԹ	ԹԵՐԹԵՐ
						Ա.Ն.	-	1
	ԱՄՍԱԹԻՎ	ԳՈՒՅՔԱՀԱՄԱՐ	ԱՐԽԻՎ No		Տրիբունայի կողային ճաղաշարի մանրամասներ	«ԵՐԱՆԳ» ՍՊԸ	

Տրիբունայի կողային ճաղաշար (2հատ)

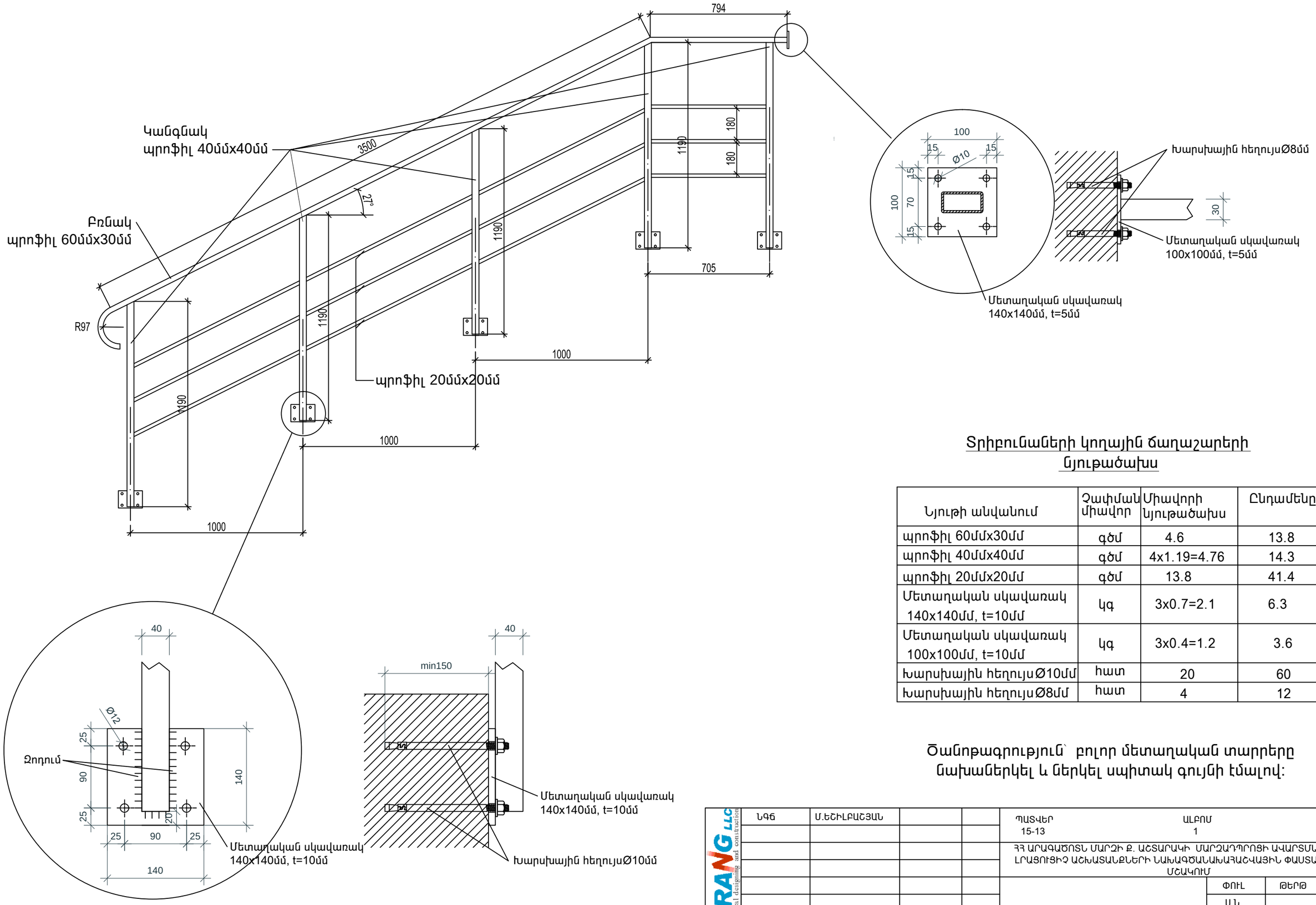

Տրիբունաների կողային ճաղաշարերի նյութածախս

Նյութի անվանում	Չափման միավոր	Միավորի նյութածախս	Ընդամենը
պրոֆիլ 60մմx30մմ	գծմ	4.6	13.8
պրոֆիլ 40մմx40մմ	գծմ	4x1.19=4.76	14.3
պրոֆիլ 20մմx20մմ	գծմ	13.8	41.4
Մետաղական սկավառակ 140x140մմ, t=10մմ	կգ	3x0.7=2.1	6.3
Մետաղական սկավառակ 100x100մմ, t=10մմ	կգ	3x0.4=1.2	3.6
Խարսխային հեղույսØ10մմ	հատ	20	60
Խարսխային հեղույսØ8մմ	հատ	4	12

Ծանոթագրություն՝ բոլոր մետաղական տարրերը նախաներկել և ներկել սպիտակ գույնի էմալով:

YERANG LLC Architectural designing and construction	ՆԳԵ	Մ.ԵՇԻԼԲԱՇՅԱՆ		ՊԱՏՎԵՐ 15-13	ԱԼԲՈՄ 1	ՄԱՍ Ճ
				ՀՀ ԱՐԱԳԱԾՈՏՆ ՄԱՐԶԻ Ք. ԱՇՏԱՐԱԿԻ ՄԱՐԶԱԴՊՐՈՑԻ ԱՎԱՐՏՄԱՆ ՀԱՄԱՐ ԼՐԱՑՈՒՑԻՉ ԱՇԽԱՏԱՆՔՆԵՐԻ ՆԱԽԱԳԾԱՆԱԽԱՀԱՇՎԱՅԻՆ ՓԱՍՏԱԹՂԹԵՐԻ ՄՇԱԿՈՒՄ		
					ՓՈՒԼ	ԹԵՐԹ	ԹԵՐԹԵՐ
					Ա.Ն.		
	ԱՄՍԱԹԻՎ	ԳՈՒՅՔԱՀԱՄԱՐ	ԱՐԽԻՎ No	Տրիբունայի կողային ճաղաշարի մանրամասներ	«ԵՐԱՆԳ» ՍՊԸ	

Մետաղական հենակմախքով շարժական աստիճանի մանրամասներ

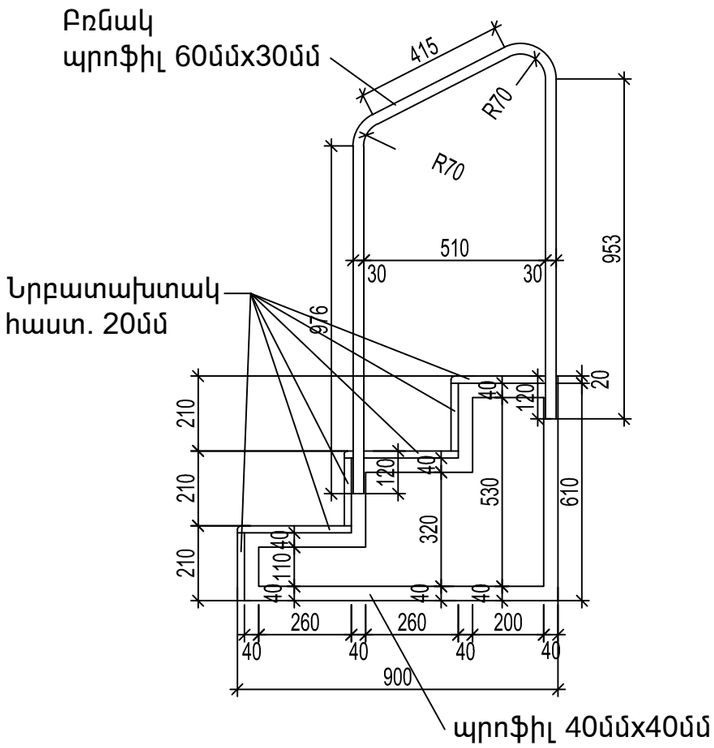

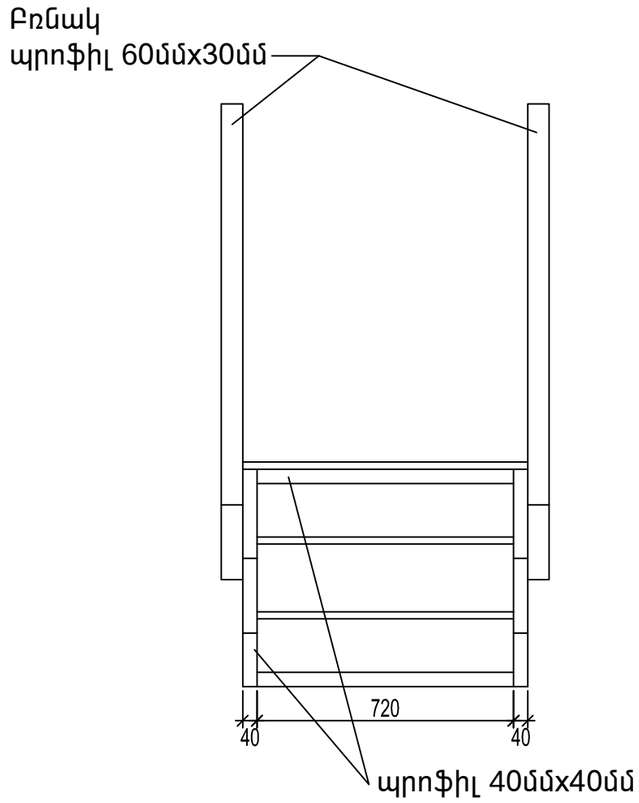

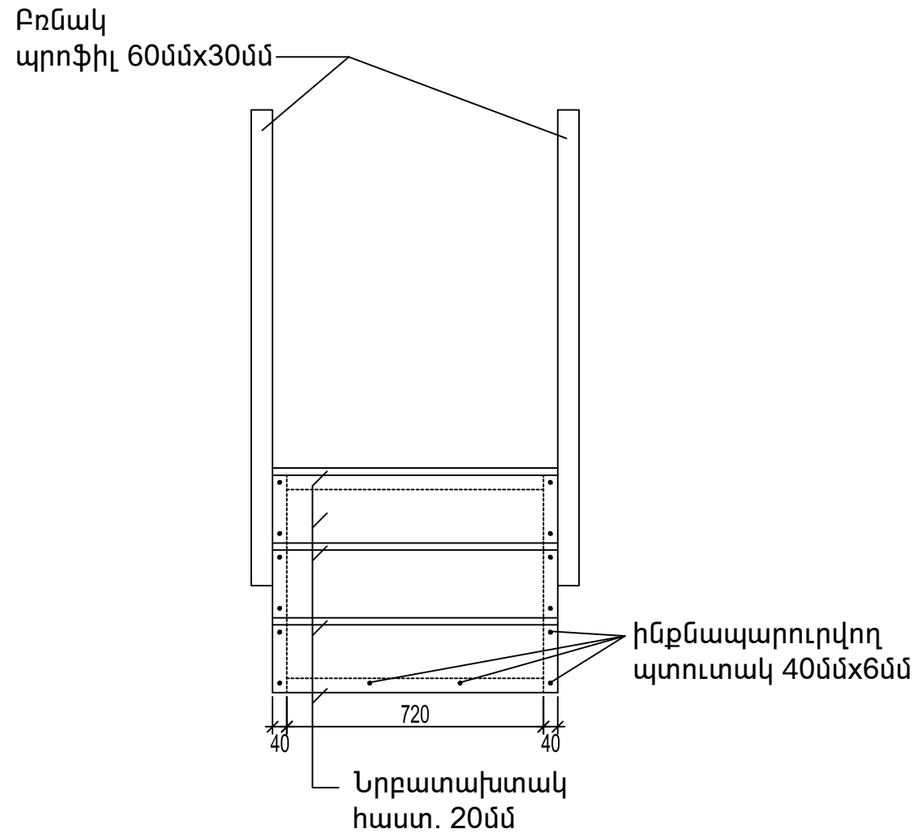

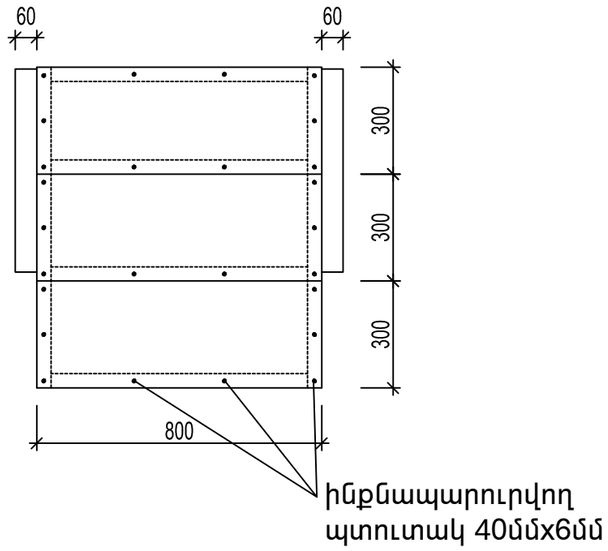

Մետաղական հենակմախքով շարժական աստիճանի նյութածախս

Նյութի անվանում	Չափման միավոր	Միավորի նյութածախս	Ընդամենը
պրոֆիլ 60մմx30մմ	գծմ	2x2.7=5.4	10.8
պրոֆիլ 40մմx40մմ	գծմ	7.8	15.6
Նրբատախտակ հաստ. 20մմ	քմ	1.4	2.8
ինքնապարուրվող պտուտակ 40մմx6մմ	հատ	40	80

Ծանոթագրություն՝ բոլոր մետաղական տարրերը նախաներկել և ներկել սպիտակ գույնի էմալով: Նրբատախտակը ներկել տրիբունայի հատակի խեցեգրանիտի գույնի:

YERANG LLC Architectural designing and construction	ՆԳԾ	Մ.ԵՇԻԼԲԱՇՅԱՆ			ՊԱՏՎԵՐ 15-13	ԱԼԲՈՄ 1	ՄԱՍ 6
					ՀՀ ԱՐԱԳԱԾՈՏՆ ՄԱՐԶԻ Ք. ԱՇՏԱՐԱԿԻ ՄԱՐԶԱԴՊՐՈՑԻ ԱՎԱՐՏՄԱՆ ՀԱՄԱՐ ԼՐԱՑՈՒՑԻՉ ԱՇԽԱՏԱՆՔՆԵՐԻ ՆԱԽԱԳԾԱՆԱԽԱՀԱՇՎԱՅԻՆ ՓԱՍՏԱԹՂԹԵՐԻ ՄՇԱԿՈՒՄ		
						ՓՈՒԼ	ԹԵՐԹ	ԹԵՐԹԵՐ
						Ա.Ն.		
	ԱՄՍԱԹԻՎ	ԳՈՒՅՔԱՀԱՄԱՐ	ԱՐԽԻՎ No		Տրիբունայի կողային ճաղաշարի մանրամասներ	«ԵՐԱՆԳ» ՍՊԸ	

Ձախ տրիբունայի դիմային ճաղաշար

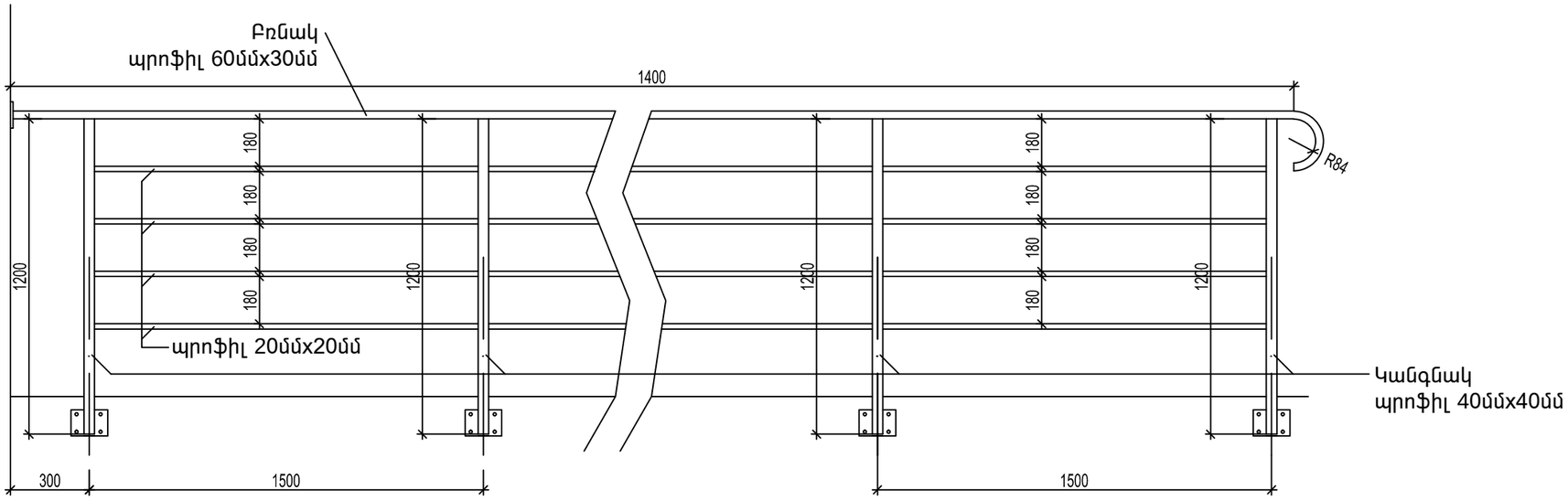

Աջ տրիբունայի դիմային ճաղաշար

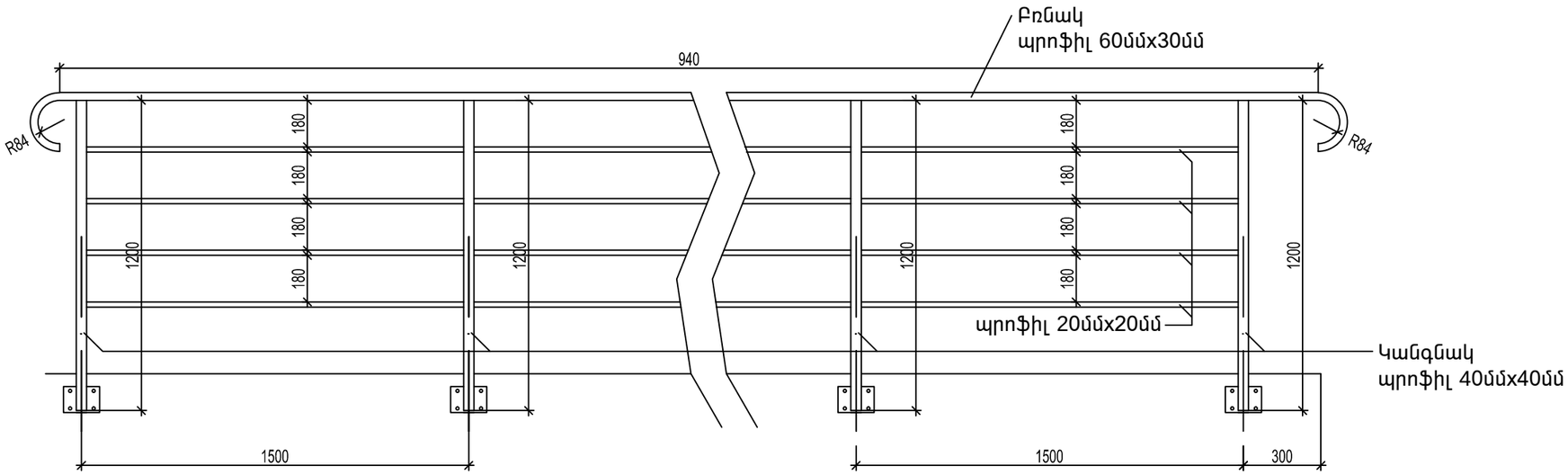

Ձախ և աջ տրիբունայի դիմային ճաղաշարեր

Նյութի անվանում	Չափման միավոր	Միավորի նյութածախս
պրոֆիլ 60մմx30մմ	գծմ	32.4
պրոֆիլ 40մմx40մմ	գծմ	17x1.2=20.4
պրոֆիլ 20մմx20մմ	գծմ	130.0
Մետաղական սկավառակ 140x140մմ, t=10մմ	կգ	17x0.7=11.9
Մետաղական սկավառակ 100x100մմ, t=5մմ	կգ	1x0.4=0.4
Խարսխային հեղույս Ø10մմ	հատ	68
Խարսխային հեղույս Ø8մմ	հատ	4

Ծանոթագրություն՝ բոլոր մետաղական տարրերը նախաներկել և ներկել սպիտակ գույնի էմալով:

YERANG LLC Architectural designing and construction	ՆԳԵ	Մ.ԵՇԻԼԲԱՇՅԱՆ			ՊԱՏՎԵՐ 15-13	ԱԼԲՈՄ 1	ՄԱՍ Ճ
					ՀՀ ԱՐԱԳԱԾՈՏՆ ՄԱՐԶԻ Ք. ԱՇՏԱՐԱԿԻ ՄԱՐԶԱԴՊՐՈՑԻ ԱՎԱՐՏՄԱՆ ՀԱՄԱՐ ԼՐԱՑՈՒՑԻՉ ԱՇԽԱՏԱՆՔՆԵՐԻ ՆԱԽԱԳԾԱՆԱԽԱՀԱՇՎԱՅԻՆ ՓԱՍՏԱԹՂԹԵՐԻ ՄՇԱԿՈՒՄ		
						ՓՈՒԼ	ԹԵՐԹ	ԹԵՐԹԵՐ
						Ա.Ն.		
	ԱՄՍԱԹԻՎ	ԳՈՒՅՔԱՀԱՄԱՐ	ԱՐԽԻՎ No		Տրիբունայի դիմային ճաղաշարերի մանրամասներ	«ԵՐԱՆԳ» ՍՊԸ	

Տրիբունայի նստարանի ամրացման հանգույց

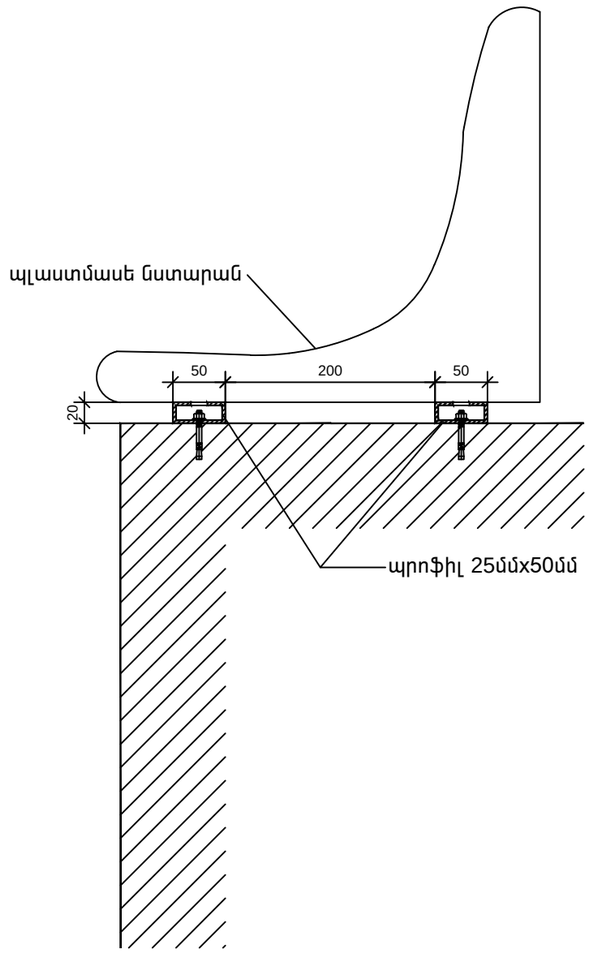

Տրիբունայում իրականացվող աշխատանքների նյութերի մասնագիր

Աշխատանքների անվանում	Չափման միավոր	Ընդամենը
Տրիբունաների հորիզոնական և ուղղահայաց հատվածների երեսապատումը որակյալ կավրոլինով	մ2	144,5
Տրիբունաների պլաստմասե նստարանների տակը ուղղորդիչ 20մմx50մմ պրոֆիլների տեղադրում	գծմ	135,0
Տրիբունաներում պլաստմասե նստարանների իրականացում	հատ	140,0

YERANG LLC Architectural designing and construction

ՆԳԾ	Մ.ԵՇԻԼԲԱՇՅԱՆ			ՊԱՏՎԵՐ 15-13	ԱԼԲՈՄ 1		ՄԱՍ Ճ
				ՀՀ ԱՐԱԳԱԾՈՏՆ ՄԱՐԶԻ Ք. ԱՇՏԱՐԱԿԻ ՄԱՐԶԱԴՊՐՈՑԻ ԱՎԱՐՏՄԱՆ ՀԱՄԱՐ ԼՐԱՑՈՒՑԻՉ ԱՇԽԱՏԱՆՔՆԵՐԻ ՆԱԽԱԳԾԱՆԱԽԱՀԱՇՎԱՅԻՆ ՓԱՍՏԱԹՂԹԵՐԻ ՄՇԱԿՈՒՄ			
				ԼՐԱՑՈՒՑԻՉ ԳԾԱԳՐԵՐ	ՓՈՒԼ	ԹԵՐԹ	ԹԵՐԹԵՐ
					Ա.Ն.		
ԱՄՍԱԹԻՎ	ԳՈՒՅՔԱՀԱՄԱՐ	ԱՐԽԻՎ No		Տրիբունայի դիմային ճաղաշարերի մանրամասներ	«ԵՐԱՆԳ» ՍՊԸ		

Հրդեհային ազդարարման ցանց

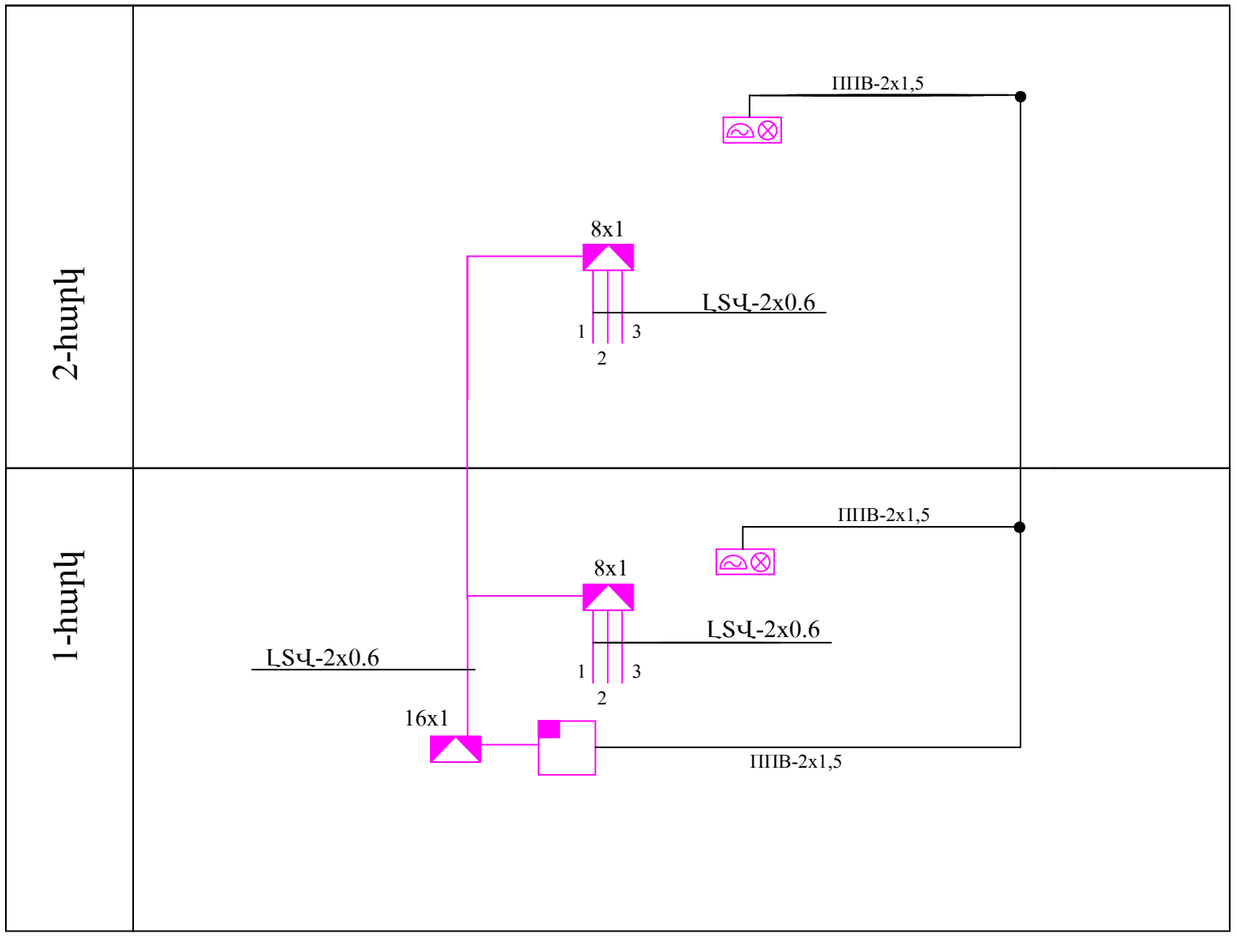

YERANG LLC Architectural designing and construction				ՊԱՏՎԵՐ	ԱԼԲՈՄ 3		ՄԱՍ ՀԱ
	ՆԱԽԱԳԾ	ԿԼԴԻԱՇՎԻԼԻ Թ.		ՀՀ ԱՐԱԳԱԾՈՏՆ ՄԱՐԶԻ Ք. ԱՇՏԱՐԱԿԻ ՄԱՐԶԱԴՊՐՈՑԻ ԱՎԱՐՏՄԱՆ ՀԱՄԱՐ ԼՐԱՑՈՒՑԻՉ ԱՇԽԱՏԱՆՔՆԵՐԻ ՆԱԽԱԳԾԱՆԱԽԱՀԱՇՎԱՅԻՆ ՓԱՍՏԱԹՂԹԵՐԻ ՄՇԱԿՈՒՄ			
					ՓՈՒԼ	ԹԵՐԹ	ԹԵՐԹԵՐ
					Ա.Ն.		
				ԲԱՇԽԻՉ ՍԽԵՄԱՆ	«ԵՐԱՆԳ» ՍՊԸ		

ՊԱՅՄԱԿԱՆ ՆՇԱՆՆԵՐ ԵՎ ՄԱՍՆԱԳԻՐ

Պայման նշան.	Անվանումներ	Չափմ. միավոր	Քանակը
1	2	3	4
	Հրդեհային ազդարարման ցանց		
	Հրդեհային ազդարարման պուլտ 10x1	հատ	1
	Ազդարարիչ սարքավորում ДИП-2	հատ	17
	Նույնը,ջերմային ИП-105	հատ	38
	Ճյուղավորման տուփ	հատ	5
	Միացնող տուփ 8x1	հատ	2
	Միացնող տուփ 16x1	հատ	1
	Ազդանշանային սարք УС.02	հատ	2
	Մալուխ ԿՎՎԳ-19x1	մ	20
	Էլեկտրական զանգ	հատ	1
	Շիկացման լամպ B220-230-25	հատ	1
	Լար ԼՏՎ-2x0.6	մ	200
	Լար ՊՊՎ-2x2.5	մ	50
	Վինիպլաստային խողովակ d=20մմ	մ	20
	Մարտկոց 12 Վ /24/	հատ	1

ՄՈՆՏԱԺ

Պայման նշան.	Անվանումներ	Չափմ. միավոր	Քանակը
1	2	3	4
	Հրդեհային ազդարարման ցանց		
	Հրդեհային ազդարարման պուլտ	հատ	1
	Ազդարարիչ սարքավորում	հատ	17
	Ջերմային ազդարարիչ սարքավորում	հատ	38
	Ճյուղավորման տուփ	հատ	5
	Միացնող տուփ	հատ	3
	Ազդանշանային սարք УС.02	հատ	2
	Էլեկտրական զանգ	հատ	1
	Շիկացման լամպ B220-230-25	հատ	1
	Լար պատի և առաստաղի վրայով	մ	200
	Թաքնված լարանցում	մ	50
	Մալուխ պատի վրայով խողովակի մեջ	մ	20
	Մարտկոց 12 Վ /24/	հատ	1

YERANG LLC Architectural designing and construction

ՊԱՏՎԵՐ	ԱԼԲՈՄ 3		ՄԱՍ ՀԱ
ՀՀ ԱՐԱԳԱԾՈՏՆ ՄԱՐԶԻ Ք. ԱՇՏԱՐԱԿԻ ՄԱՐԶԱԴՊՐՈՑԻ ԱՎԱՐՏՄԱՆ ՀԱՄԱՐ ԼՐԱՑՈՒՑԻՉ ԱՇԽԱՏԱՆՔՆԵՐԻ ՆԱԽԱԳԾԱՆԱԽԱՀԱՇՎԱՅԻՆ ՓԱՍՏԱԹՂԹԵՐԻ ՄՇԱԿՈՒՄ			
	ՓՈՒԼ	ԹԵՐԹ	ԹԵՐԹԵՐ
	Ա.Ն.		
ՊԱՅՄԱՆԱԿԱՆ ՆՇԱՆՆԵՐ ԵՎ ՄԱՍՆԱԳԻՐ	«ԵՐԱՆԳ» ՍՊԸ		

ՆԱԽԱԳԾ ԿԼԴԻԱՇՎԻԼԻ Թ.

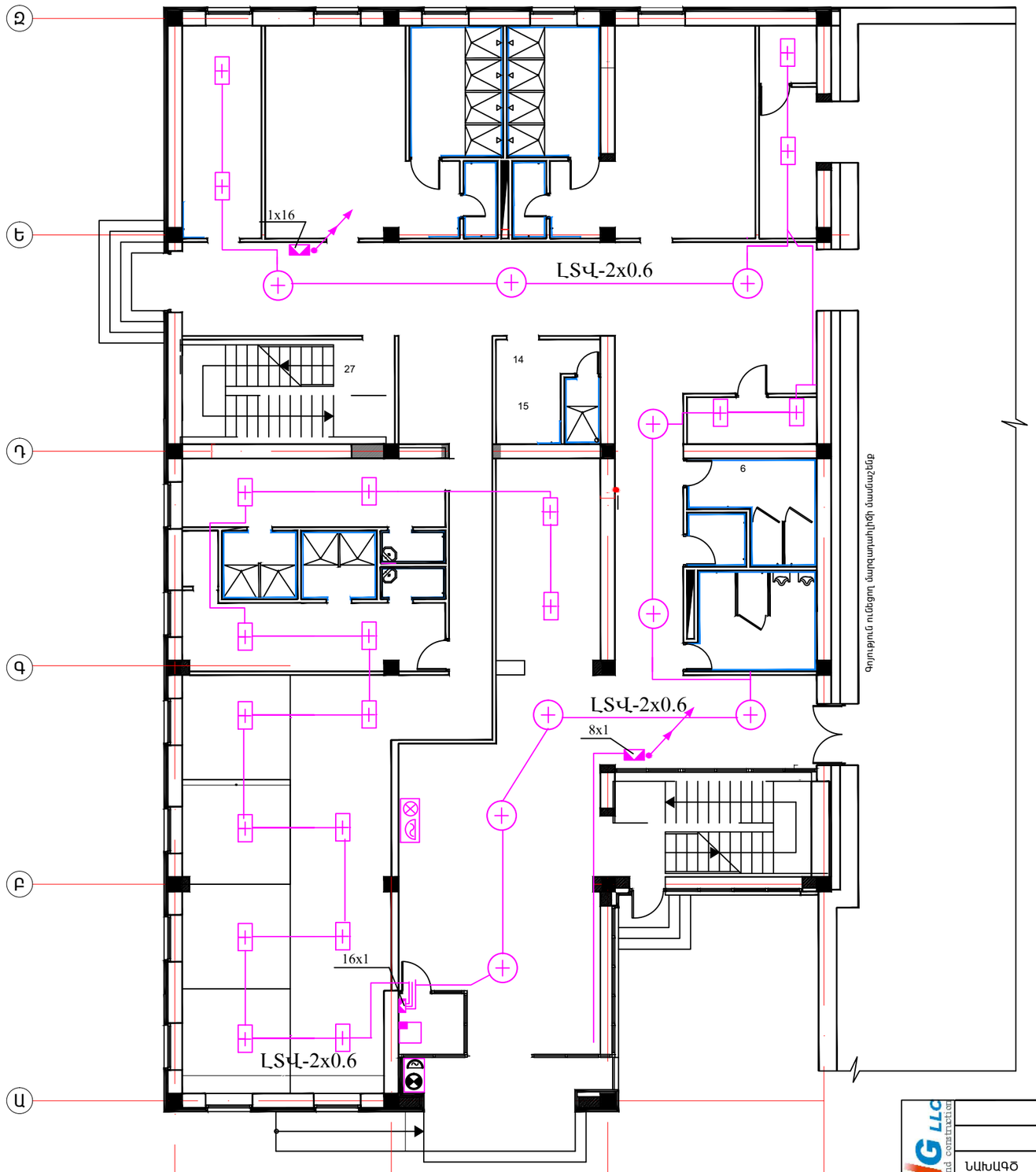

				ՊԱՏՎԵՐ	ԱԼԲՈՄ 3		ՄԱՍ ՀԱ
ՆԱԽԱԳԾ	ԿԼԴԻԱՇՎԻԼԻ Թ.			ՀՀ ԱՐԱԳԱԾՈՏՆ ՄԱՐԶԻ Ք. ԱՇՏԱՐԱԿԻ ՄԱՐԶԱԴՊՐՈՑԻ ԱՎԱՐՏՄԱՆ ՀԱՄԱՐ ԼՐԱՑՈՒՑԻՉ ԱՇԽԱՏԱՆՔՆԵՐԻ ՆԱԽԱԳԾԱՆԱԽԱՀԱՇՎԱՅԻՆ ՓԱՍՏԱԹՂԹԵՐԻ ՄՇԱԿՈՒՄ			
					ՓՈՒԼ	ԹԵՐԹ	ԹԵՐԹԵՐ
					Ա.Ն.		
				ՀՐԴԵՀԱՅԻՆ ԱԶԴԱՐԱՐՈՒՄ 1-ՀԱՐԿՈՒՄ	«ԵՐԱՆԳ» ՍՊԸ		

YERANG LLC
Architectural designing and construction

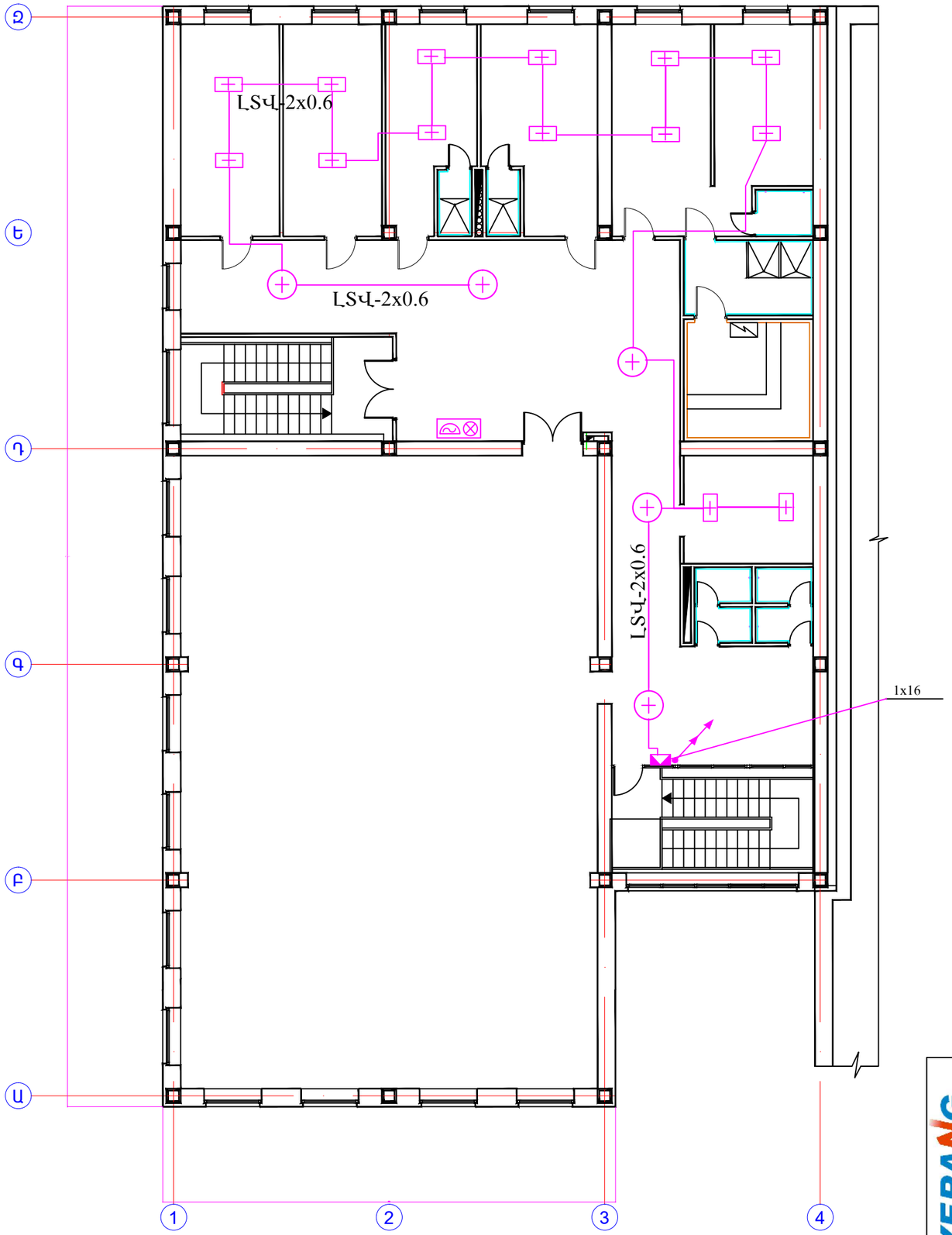

YERANG LLC Architectural designing and constructing				ՊԱՏՎԵՐ	ԱԼԲՈՄ 3	ՄԱՍ ՀԱ
	ՆԱԽԱԳԾ	ԿԼԴԻԱՇՎԻԼԻ Թ.		ՀՀ ԱՐԱԳԱԾՈՏՆ ՄԱՐԶԻ Ք. ԱՇՏԱՐԱԿԻ ՄԱՐԶԱԴՊՐՈՑԻ ԱՎԱՐՏՄԱՆ ՀԱՄԱՐ ԼՐԱՑՈՒՑԻՉ ԱՇԽԱՏԱՆՔՆԵՐԻ ՆԱԽԱԳԾԱՆԱԽԱՀԱՇՎԱՅԻՆ ՓԱՍՏԱԹՂԹԵՐԻ ՄՇԱԿՈՒՄ		
					ՓՈՒԼ	ԹԵՐԹ	ԹԵՐԹԵՐ
					Ա.Ն.		
				ՀՐԴԵՀԱՅԻՆ ԱԶԴԱՐԱՐՈՒՄ 2-ՀԱՐԿՈՒՄ	«ԵՐԱՆԳ» ՍՊԸ	