ԱՇԽԱՏԱՆՔԱՅԻՆ ԳԾԱԳՐԵՐԻ ԱՆՎԱՆԱՑԱՆԿ

Հ/Հ	ԱՆՎԱՆՈՒՄԸ	ԹԵՐԹ
1	2	3
1	Գծագրերի անվանացանկ	1
2	Պատուհաններ Մ1:50 (Չափագրություն) Պատուհաններ -1, -2Մ1:50 (Նախագիծ) Պատուհանների մասնագիր	2
3	Շինարարական աշխատանքների կատարման ժամանակացույց	3

«ՀՀ ԳԵՂԱՐՔՈՒՆԻՔԻ ՄԱՐԶԻ ՎԱՐՍԵՐ ԳՅՈՒՂԻ Ռ. ՊԵՏՐՈՍՅԱՆԻ ԱՆՎԱՆ ՄԻՋՆԱԿԱՐԳ ԴՊՐՈՑ »ՊՈԱԿ							
ՏՆՕՐԵՆ	Մ.ՄՈՒՐԱԴՅԱՆ			ՎԵՐԱՆՈՐՈԳՈՒՄ	ՓՈԼ	ԹԵՐԹ	ԹԵՐԹԵՐ
Ն.Գ.Ճ.	Ա.ՄԵԼԻՔՅԱՆ				ԳՆ	1	3
ՆԱԽԱԳԾՈՂ	Ս.ԿԱՐԱՊԵՏՅԱՆ						
				Գծագրերի անվանացանկ	"ՏԵԽՇԻՆ" ՍՊԸ		

Գոյություն ունեցող փայտե պատուհաններ n= 25 հատ

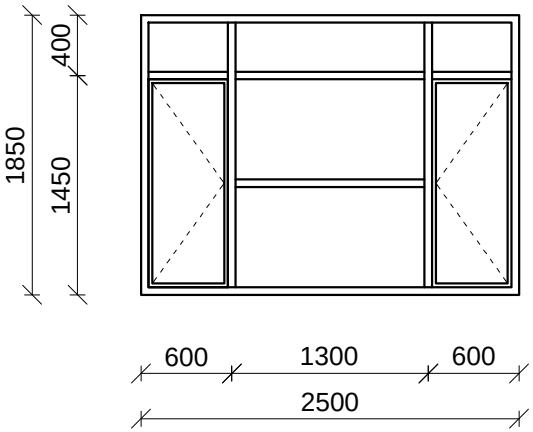

Պ -1, n=19 հատ

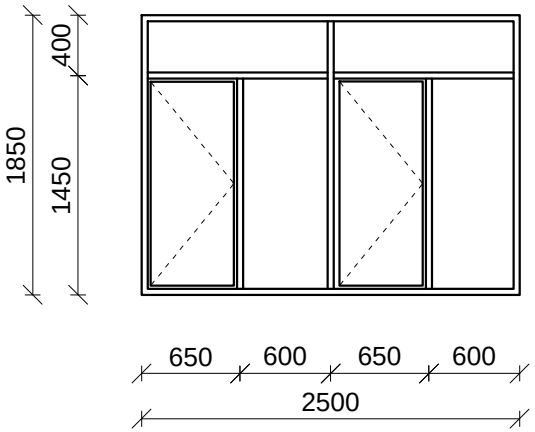

Պ -2, n= 6 հատ

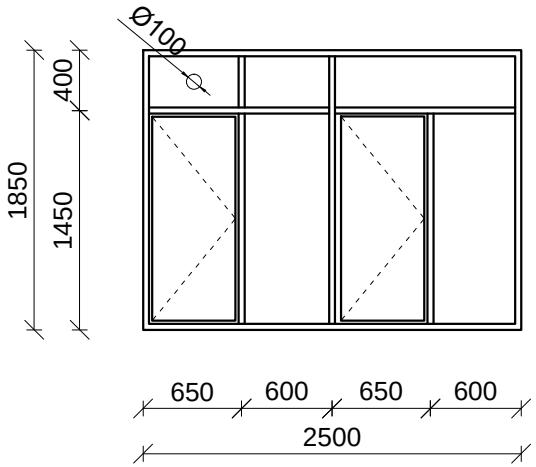

ՊԱՏՈՒՀԱՆՆԵՐԻ ՄԱՍՆԱԳԻՐ

Հ/Հ	Մարկա	Նշանակումը	Չափսը (H x L) մմ	Քանակը հատ	1 էլեմենտի մակերեսը մ²		Ընդհանուր մակերեսը մ²	
					Բացվող	Չբացվող	Բացվող	Չբացվող
1	Պ-1	Դրսից սատմեր Մ/Ն	1850x2500	19	1,885	2,74	35,815	52,06
2	Պ -2		1850x2500	6	1,885	2,74	11,31	16,44
				Ընդամենը			47,125	68,5

Ծանոթություն

Պատուհանների փաստացի չափերը ճշտել քանդման աշխատանքները իրականացնելուց հետո

«ՀՀ ԳԵՂԱՐՔՈՒՆԻՔԻ ՄԱՐԶԻ ՎԱՐՍԵՐ ԳՅՈՒՂԻ Ռ. ՊԵՏՐՈՍՅԱՆԻ ԱՆՎԱՆ ՄԻՋՆԱԿԱՐԳ ԴՊՐՈՑ »ՊՈԱԿ							
ՏՆՕՐԵՆ	Մ.ՄՈՒՐԱԴՅԱՆ			ՎԵՐԱՆՈՐՈԳՈՒՄ	ՓՈՒԼ	ԹԵՐԹ	ԹԵՐԹԵՐ
Ն.Գ.Ճ.	Ա.ՄԵԼԻՔՅԱՆ				ԳՆ	2	3
ՆԱԽԱԳԾՈՂ	Ս.ԿԱՐԱՊԵՏՅԱՆ						
				Պատուհաններ Մ1:50 (Չափագրություն) Պատուհաններ Պ -1, Պ -2 Մ1:50 (Նախագիծ) Պատուհանների մասնագիր	"ՏԵԽՇԻՆ" ՍՊԸ		

ԱՇԽԱՏԱՆՔՆԵՐԻ ԱՆՎԱՆՈՒՄԸ	ՇԻՆԱՐԱՐԱԿԱՆ ԱՇԽԱՏԱՆՔՆԵՐԻ ԿԱՏԱՐՄԱՆ ԺԱՄԱՆԱԿԱՑՈՒՅՑԸ ԸՍՏ ԱՄԻՍՆԵՐԻ
Շին.մոնտաժային աշխատանքների նախապատրաստում	3օր
Քանդման ենթակա աշխատանքների իրականացում	5օր
Պատուհանների և պատուհանագոգերի տեղադրում	12օր
Պատուհանների թեքությունների գաջե սվաղ	12օր
Հայտնաբերված թերությունների վերացում, տարածքի մաքրում և բարեկարգում	7օր
Անհրաժեշտ փաստաթղթերի նախապատրաստում,շահագործման հանձնում	7օր

Հավելված

1. Շինարարական աշխատանքները կատարելու համար պահանջվում է հետևյալ լիցենզիան. Շինարարության իրականացում ըստ քաղաքաշինության հետևյալ ոլորտի.Բնակելի, հասարակական և արտադրական
2. Կապալի օբյեկտի, դրա առանձին մասերի և օգտագործված նյութերի երաշխիքային ժամկետները՝10 տարի
3. Վերանանորոգման աշխատանքների կատարման համար պահանջվող անհրաժեշտ ժամկետը 30 օր

«ՀՀ ԳԵՂԱՐՔՈՒՆԻՔԻ ՄԱՐԶԻ ՎԱՐՍԵՐ ԳՅՈՒՂԻ Ռ. ՊԵՏՐՈՍՅԱՆԻ ԱՆՎԱՆ ՄԻՋՆԱԿԱՐԳ ԴՊՐՈՑ »ՊՈԱԿ							
ՏՆՕՐԵՆ	Մ.ՄՈՒՐԱԴՅԱՆ			ՎԵՐԱՆՈՐՈԳՈՒՄ	ՓՈՒԼ	ԹԵՐԹ	ԹԵՐԹԵՐ
Ն.Գ.Ճ.	Ա.ՄԵԼԻՔՅԱՆ				ԵՆ	3	3
ՆԱԽԱԳԾՈՂ	Ս.ԿԱՐԱՊԵՏՅԱՆ						
				Շինարարական աշխատանքների կատարման ժամանակացույց	"ՏԵԽՇԻՆ" ՍՊԸ		