ԱՇԽԱՏԱՆՔԱՅԻՆ ԳԾԱԳՐԵՐԻ ԱՆՎԱՆԱՑԱՆԿ

Հ/Հ	ԱՆՎԱՆՈՒՄԸ	ԹԵՐԹ
1	Գծագրերի անվանացանկ և տեղադիրքային հատակագիծ	1
2	Միջնակարգ դպրոցի արտաքին կոյուղատար կոլեկտորների և ջրամատակարարման խողովակաշար. տեղադիրքային հատակագիծ՝Մ 1:500	2
3	Նախագծվող կոյուղատար կոլեկտոր ՆԿ-1-ի ընդերկայնական կտրվածք	3
4	Կոյուղու դիտահորերի ե/բ հանգույցներ	4
5	Ս/հանգույց N1 Մ1:50 (Չափագրություն) Ս/հանգույց N1 Մ1:50 (Նախագիծ)	5
6	Ս/հանգույց N2 Մ1:50 (Չափագրություն) Ս/հանգույց N2 Մ1:50 (Նախագիծ)	6
7	Ս/հանգույց N3 Մ1:50 (Չափագրություն) Ս/հանգույց N3 Մ1:50 (Նախագիծ)	7
8	Ս/հանգույց N1 ջրամատակարարում, ջրահեռացում, օդափոխություն և էլեկտրամատակարարում	8
9	Ս/հանգույց N2 ջրամատակարարում, ջրահեռացում, օդափոխություն և էլեկտրամատակարարում	9
10	Ս/հանգույց N3 ջրամատակարարում, ջրահեռացում, օդափոխություն և էլեկտրամատակարարում	10
11	Դռների մասնագիր	11
12	Սեպտիկ կառուցվածքի հատակագիծ	12
13	Սեպտիկ կառուցվածքի կտրվածք 1-1	13
14	Սեպտիկ կառուցվածքի կտրվածք 2-2	14
15	Ծածկի հատակագիծ	15
16	Պատյան խողովակ և էլեմենտների մասնագիր	16
17	Շինարարական աշխատանքների կատարման ժամանակացույց	17

«ՀՀ ԳԵՂԱՐՔՈՒՆԻՔԻ ՄԱՐԶԻ ԾՈՎԱԿ ԳՅՈՒՂԻ ՄԻՋՆԱԿԱՐԳ ԴՊՐՈՑ » ՊՈԱԿ							
ՏՆՕՐԵՆ	Մ.ՄՈՒՐԱԴՅԱՆ			ՎԵՐԱՆՈՐՈԳՈՒՄ	ՓՈՒԼ	ԹԵՐԹ	ԹԵՐԹԵՐ
Ն.Գ.Ճ	Ա.ՄԵԼԻՔՅԱՆ				ԱՆ	1	17
ՆԱԽԱԳԾ.	Ս. ԿԱՐԱՊԵՏՅԱՆ						
				Գծագրերի անվանացանկ և դպրոցի տեղադիրքային հատակագիծ	"ՏԵԽՇԻՆ" ՍՊԸ		

Միջնակարգ դպրոցի արտաքին կոյուղատար կոլեկտորների և ջրամատակարարման խողովակաշարերի տեղադիրքային հատակագիծ՝

Մ 1:500

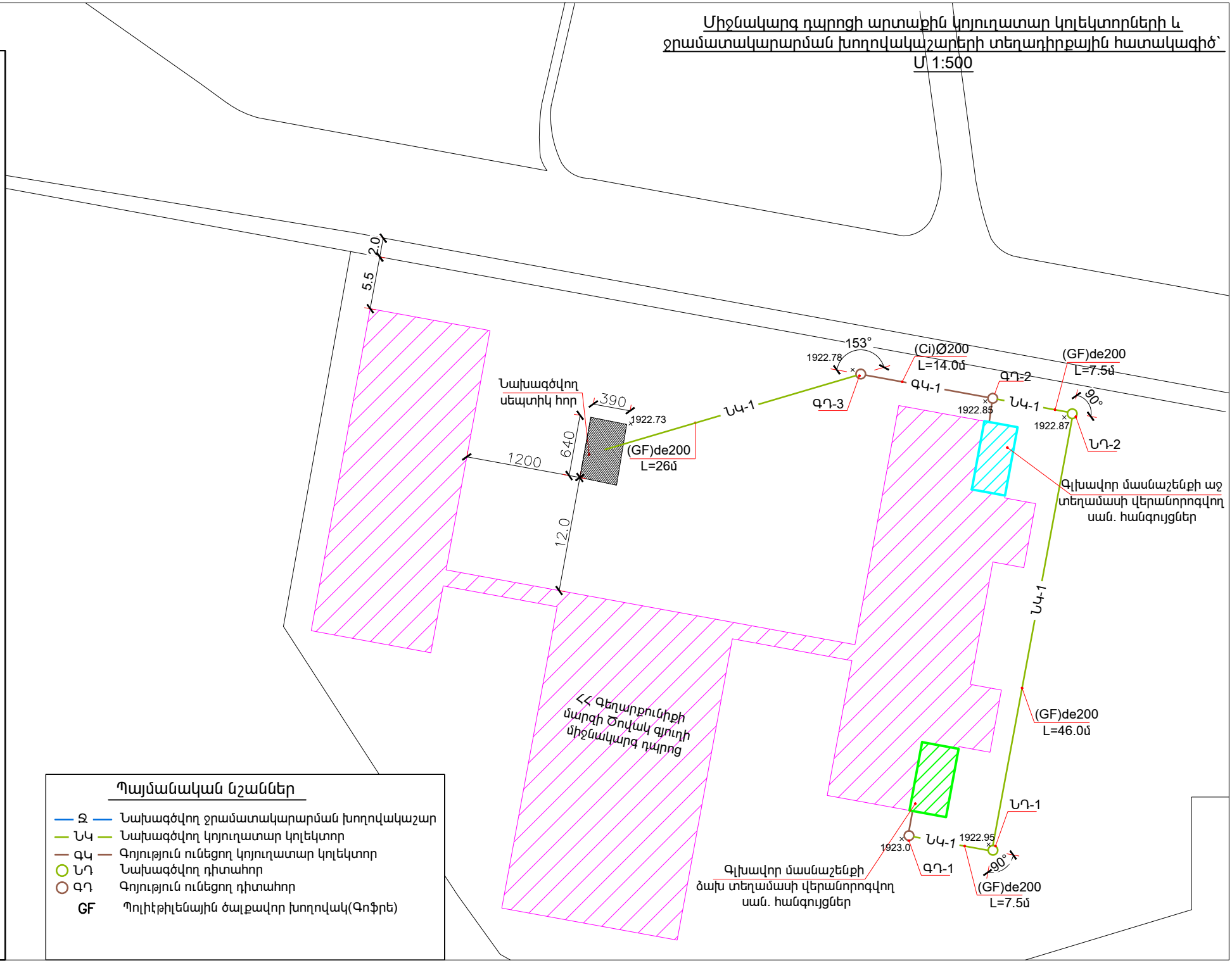

Պայմանական նշաններ

- Ջ — Նախագծվող ջրամատակարարման խողովակաշար
- ՆԿ — Նախագծվող կոյուղատար կոլեկտոր
- ԳԿ — Գոյություն ունեցող կոյուղատար կոլեկտոր
- ՆԴ — Նախագծվող դիտահոր
- ԳԴ — Գոյություն ունեցող դիտահոր
- GF — Պոլիէթիլենային ծալքավոր խողովակ(Գոֆրե)

ՀԱՄԱՀԵՂԻՆ	Մ.ՄՈՎՍԻՍՅԱՆ		
Ն.Գ.Ճ	ԱՆԴՐԻԱՍՅԱՆ		
ՆԱԽԱԳԾ.	Ս.ՀՈՎՀԱՆՆԻՍՅԱՆ		

ՀՈՍՊ „ՑՍՍԱՆ ԵՎՄԻՀՈՐՇԵՎՈՒ ՎԻՐԱՅԵՑ ՀՈՒՍԱԶ ՎԵՑՈՒՈՒ ՎԱԺԽՈՒՅԹՈՒՆ ՀՀ ԳԵՂԱՐՔՈՒՆԻՔԻ ՄԱՐԶԻ ԾՈՎԱԿ ԳՅՈՒՂԻ ՄԻՋՆԱԿԱՐԳ ԴՊՐՈՑ"

ԱՐՏԱՔԻՆ ԿՈՅՈՒՂԱՏԱՐ ԿՈԼԵԿՏՈՐՆԵՐԻ ԵՎ ՋՐԱՄԱՏԱԿԱՐԱՐՄԱՆ ԽՈՂՈՎԱԿԱՇԱՐԵՐԻ ՏԵՂԱԴԻՐՔԱՅԻՆ ՀԱՏԱԿԱԳԻԾ

Մ 1:500(2մտրանշումով մինիմում ըստ լեգ.Ս ,ելնելով ցուցանիշներից և ցուցանիշների ճշգրտումից)

ՄՈՒ	ԹՎՈՒ	ԹԵՐԹԵՐ
ՍՈ	2	17

ՀՈՍՊ "ՍՏԵՓՀԻՆ"

Նախագծվող կոյուղատար կոլեկտոր ՆԿ-1-ի ընդերկայնական կտրվածք

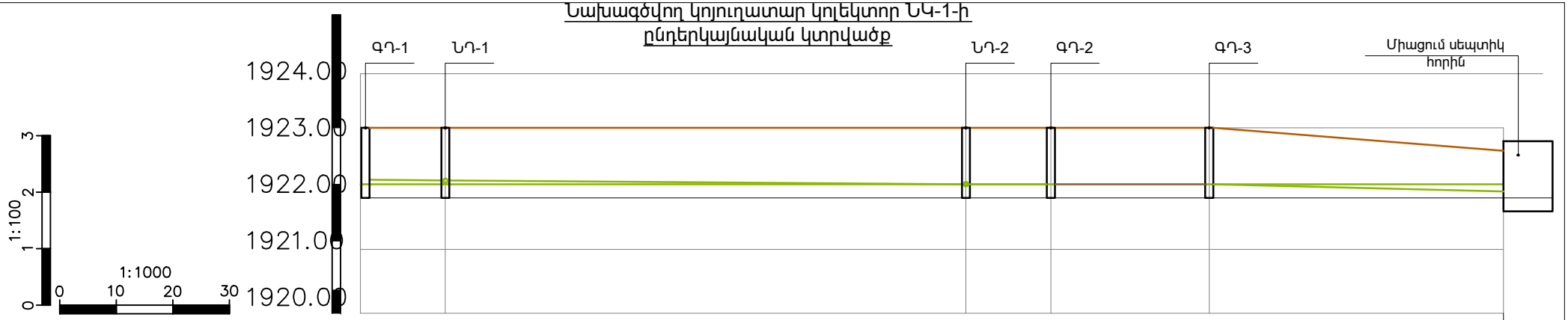

ՀՈՂԻ ԲՆԱԿԱՆ ՆԻՇԸ	1923.0	1922.95	1922.87	1922.85	1922.78	1922.73
ՀՈՂԻ ՆԱԽԱԳԾԱՅԻՆ ՆԻՇԸ	1923.0	1922.95	1922.87	1922.85	1922.78	1922.73
ԽՈՂՈՎԱԿԻ ՀԱՏԱԿԻ ՆԻՇԸ	1922.0	1921.95	1921.87	1918.85	1918.78	1918.73
ԽՈՂՈՎԱԿԻ ՆՅՈՒԹԸ	Պոլիէթիլենային ծալքավոր խողովակ (GF)de200L=61.0մ			Կերամիկական խողովակ de200L=14.0մ	Պոլիէթիլենային ծալքավոր խողովակ (GF)de200L=26.0մ	
ԹԵՔՈՒԹՅՈՒՆԸ / ԵՐԿԱՐՈՒԹՅՈՒՆԸ (մ)	0.006 / 7.5	0.001 / 46		0.002 / 7.5	0.005 / 14.0	0.001 / 26.0
ՀԵՌԱՎՈՐՈՒԹՅՈՒՆԸ (մ)	7.5	46.0		7.5	14.0	26.0
ՀՈՐԵՐԻ ՀԱՄԱՐՆԵՐԸ	ԳԴ-1	ՆԴ-1	ՆԴ-2	ԳԴ-2	ԳԴ-3	

Նախագծվող կոյուղատար կոլեկտոր խողովակի մոնտաժման լայնական կտրվածք

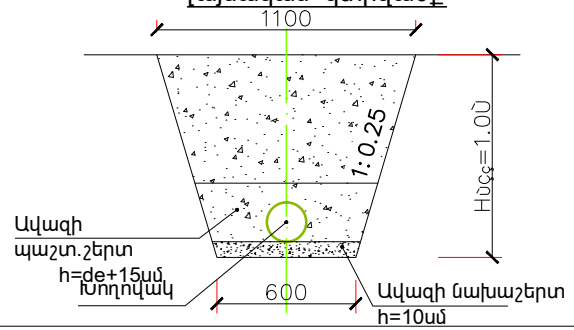

«ՀՀ ԳԵՂԱՐՔՈՒՆԻՔԻ ՄԱՐԶԻ ԾՈՎԱԿ ԳՅՈՒՂԻ ՄԻՋՆԱԿԱՐԳ ԴՊՐՈՑ » ՊՈԱԿ							
ՏՆՕՐԵՆ	Մ.ՄՈՒՐԱԴՅԱՆ			ՎԵՐԱՆՈՐՈԳՈՒՄ	ՓՈՒԼ	ԹԵՐԹ	ԹԵՐԹԵՐ
Ն.Գ.Ճ	Ա.ՄԵԼԻՔՅԱՆ				ԱՆ	3	17
ՆԱԽԱԳԾ.	Ս. ԿԱՐԱՊԵՏՅԱՆ						
				Նախագծվող կոյուղատար կոլեկտոր ՆԿ-1-ի ընդերկայնական կտրվածք	"ՏԵԽՇԻՆ" ՍՊԸ		

ԴԻՏԱՀՈՐ

ԿՏՐՎԱԾՔ 1-1 Մ1:25

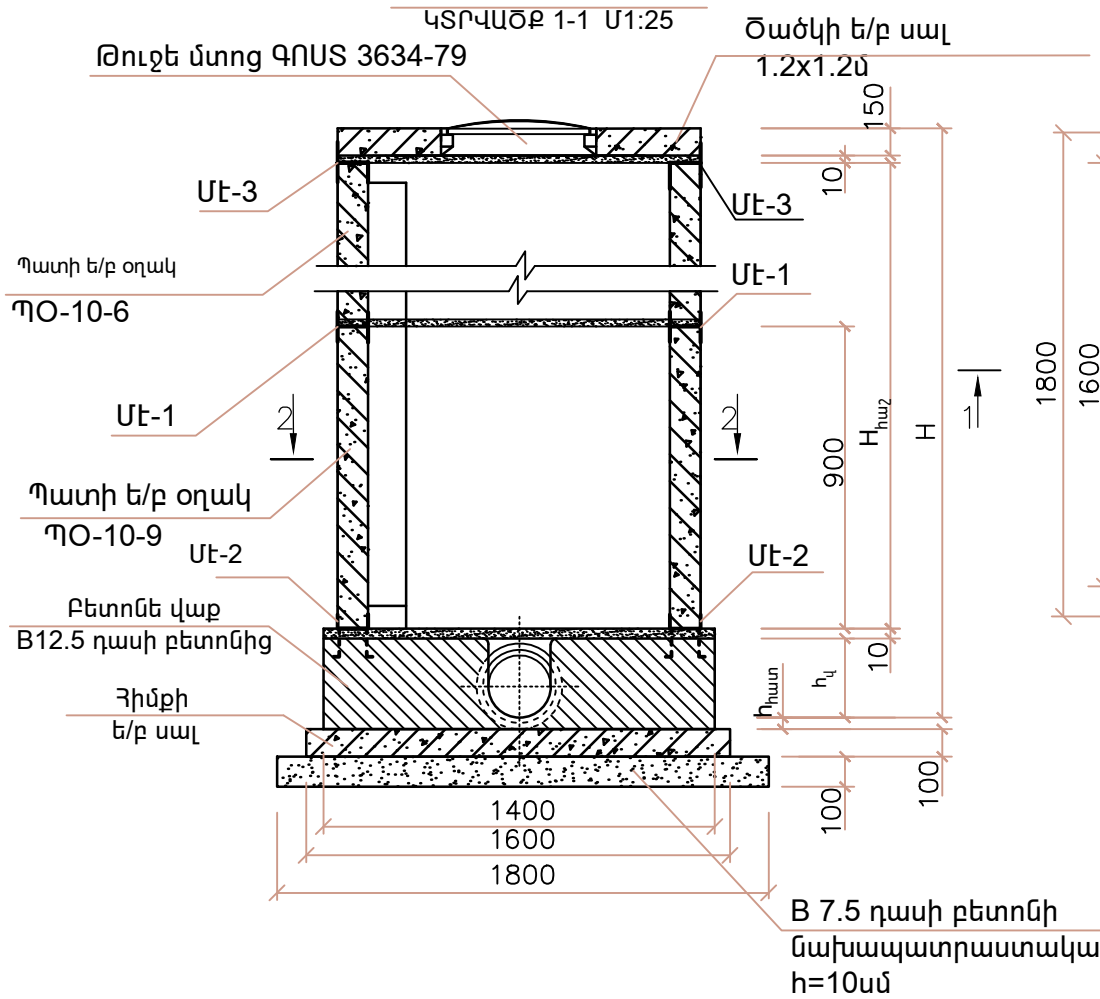

ԿՏՐՎԱԾՔ 2-2 Մ1:25

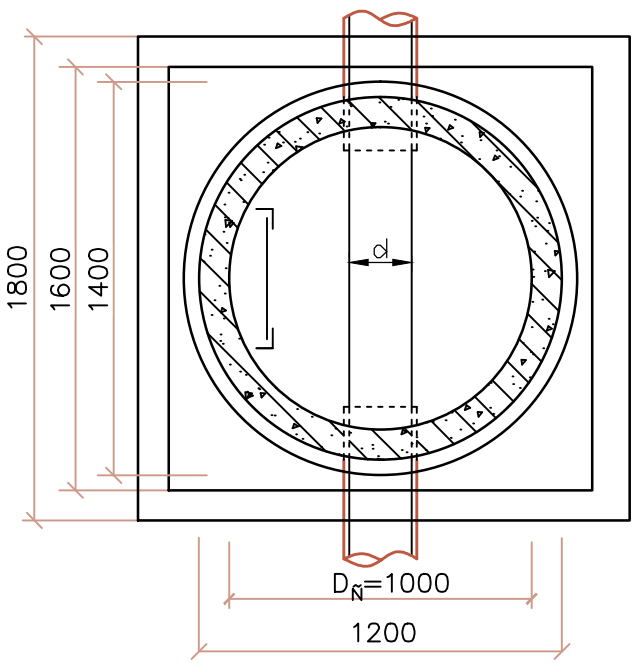

Մէ-2

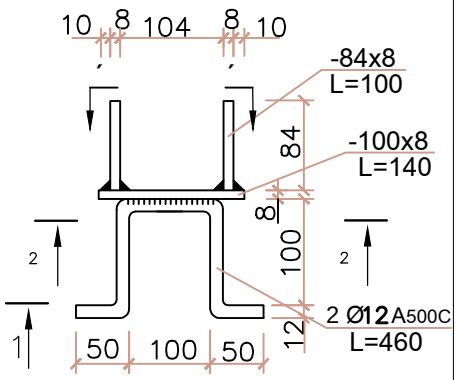

Բ— Բ

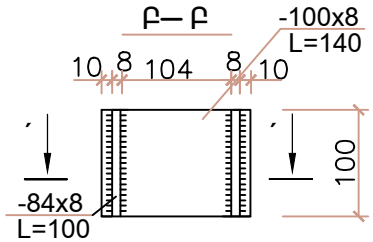

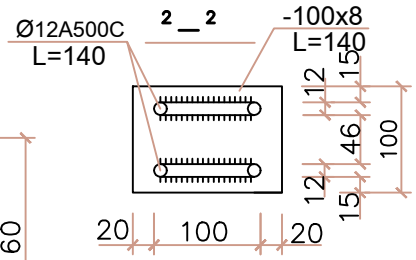

Մէ-3

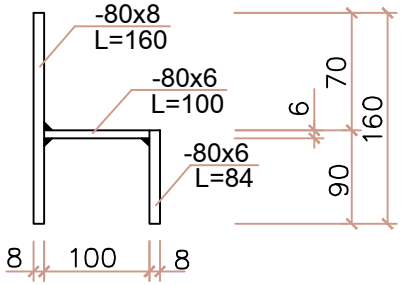

Մէ-1

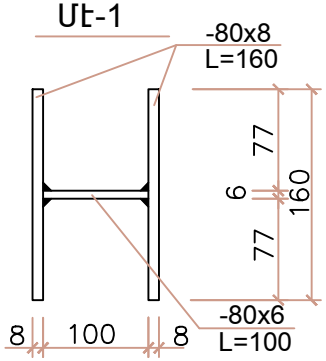

ԾԱՆՈԹՈՒԹՅՈՒՆ

1. Կոյուղու հորի մոնտաժման ժամանակ պատի օղակները և ծածկի սալերը տեղադրվում են 10մմ հաստության ցեմենտավազային թարմ պատրաստված շաղախի վրա:
2. Հորերի փաստացի բարձրությունները ներկայացված են կոլեկտորի երկայնական կտրվածքում: Հորի բարձրությունը կարելի է կարգավորել պատի օղակի համապատասխան չափի կտրումով կամ միաձույլ բետոնե վաքի վրա մանրահատիկ B12.5 մակնիշի միաձույլ բետոնե պատի բարձրացման միջոցով :

ՏՆՕՐԵՆ	Մ.ՄՈՒՐԱՂՅԱՆ			ՎԵՐԱՆՈՐՈԳՈՒՄ	ՓՈՒԼ	ԹԵՐԹ	ԹԵՐԹԵՐ
Ն.Գ.Ճ	Ա.ՄԵԼԻՔՅԱՆ				ԱՆ	4	17
ՆԱԽԱԳԾ.	Ս. ԿԱՐԱՊԵՏՅԱՆ						
				Կոյուղու դիտահորերի ե/բ հանգույցներ	"ՏԵԽՇԻՆ" ՍՊԸ		

Ս/հանգույց N1 գլխավոր մասնաշենք աջ թև առաջին հարկ Մ1:50 (Չափագրություն)

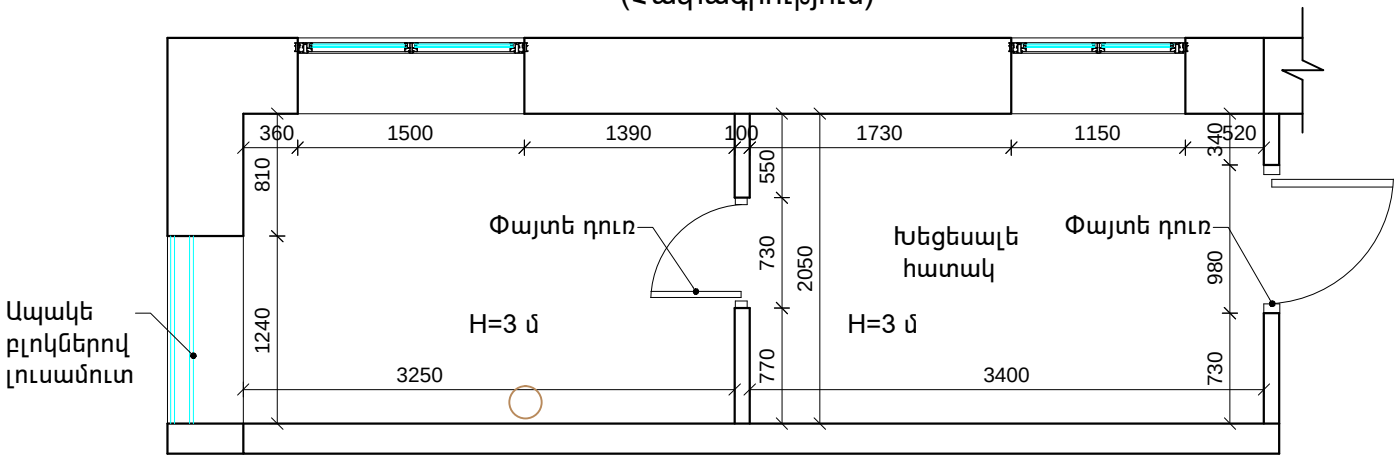

Ս/հանգույց N1 գլխավոր մասնաշենք աջ թև առաջին հարկ Մ1:50 (Նախագիծ)

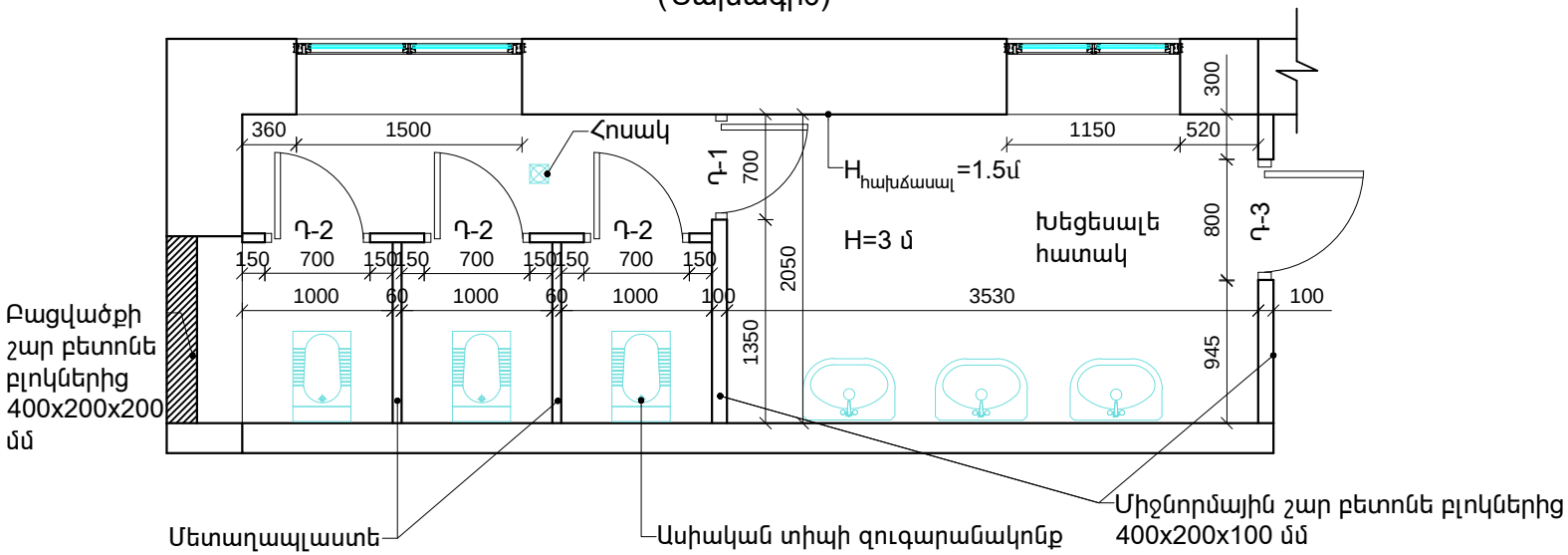

Վերանորոգվող հատակի ֆրագմենտ

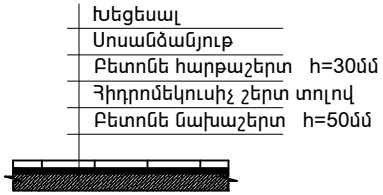

«ՀՀ ԳԵՂԱՐՔՈՒՆԻՔԻ ՄԱՐԶԻ ԾՈՎԱԿ ԳՅՈՒՂԻ ՄԻՋՆԱԿԱՐԳ ԴՊՐՈՑ » ՊՈԱԿ							
ՏՆՕՐԵՆ	Մ.ՄՈՒՐԱԴՅԱՆ			ՎԵՐԱՆՈՐՈԳՈՒՄ	ՓՈՒԼ	ԹԵՐԹ	ԹԵՐԹԵՐ
Ն.Գ.Ճ	Ա.ՄԵԼԻՔՅԱՆ				ԱՆ	5	17
ՆԱԽԱԳԾ.	Ս. ԿԱՐԱՊԵՏՅԱՆ						
				Ս/հանգույց N1 Մ1:50 (Չափագրություն) Ս/հանգույց N1 Մ1:50 (Նախագիծ)	"ՏԵԽՇԻՆ" ՍՊԸ		

Ս/հանգույց N2 գլխավոր մասնաշենք աջ թև երկրորդ հարկ Մ1:50
(Չափագրություն)

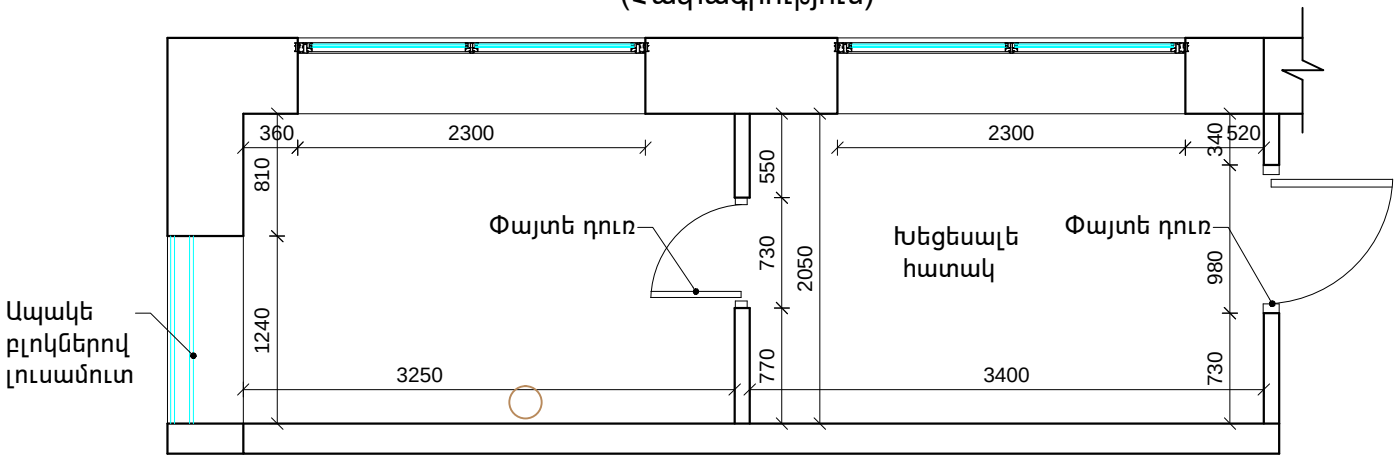

Ս/հանգույց N2 գլխավոր մասնաշենք աջ թև երկրորդ հարկ Մ1:50
(Նախագիծ)

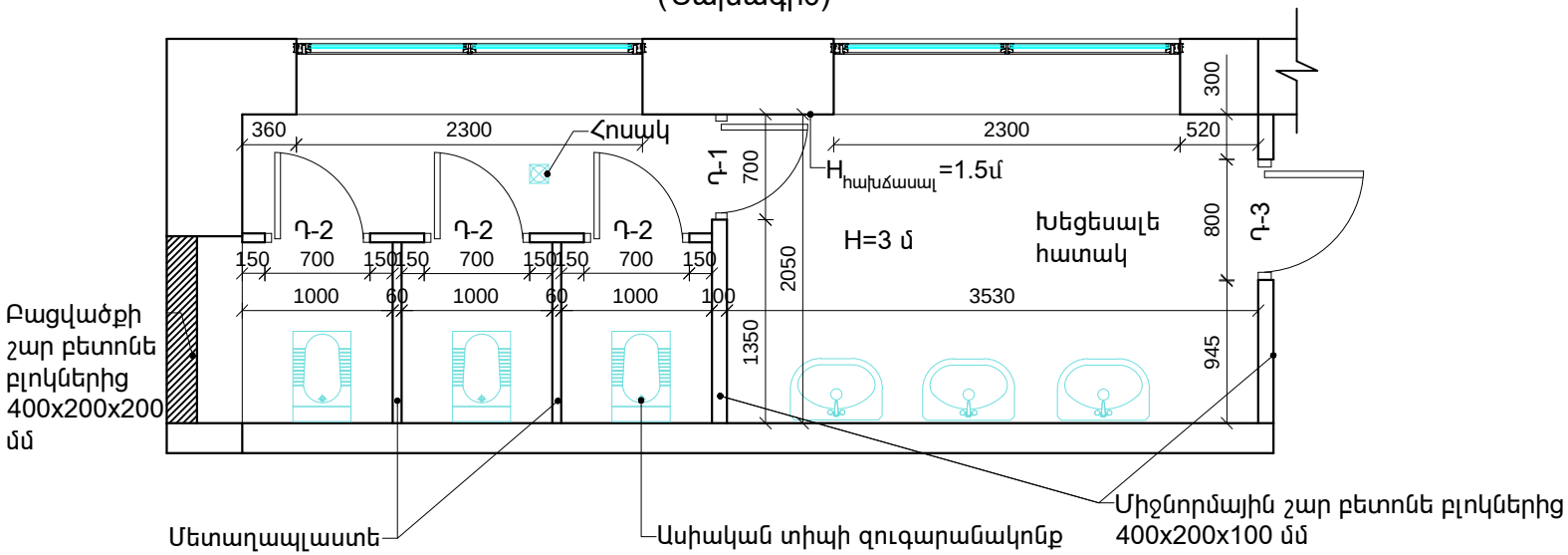

Վերանորոգվող հատակի ֆրագմենտ

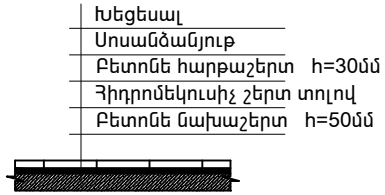

«ՀՀ ԳԵՂԱՐՔՈՒՆԻՔԻ ՄԱՐԶԻ ԾՈՎԱԿ ԳՅՈՒՂԻ ՄԻՋՆԱԿԱՐԳ ԴՊՐՈՑ » ՊՈԱԿ							
ՏՆՕՐԵՆ	Մ.ՄՈՒՐԱԴՅԱՆ			ՎԵՐԱՆՈՐՈԳՈՒՄ	ՓՈՒԼ	ԹԵՐԹ	ԹԵՐԹԵՐ
Ն.Գ.Ճ	Ա.ՄԵԼԻՔՅԱՆ				ԱՆ	6	17
ՆԱԽԱԳԾ.	Ս. ԿԱՐԱՊԵՏՅԱՆ						
				Ս/հանգույց N2 Մ1:50 (Չափագրություն) Ս/հանգույց N2 Մ1:50 (Նախագիծ)	"ՏԵԽՇԻՆ" ՍՊԸ		

Ս/հանգույց N3 գլխավոր մասնաշենք ձախ թև երկրորդ հարկ Մ1:50
(Չափագրություն)

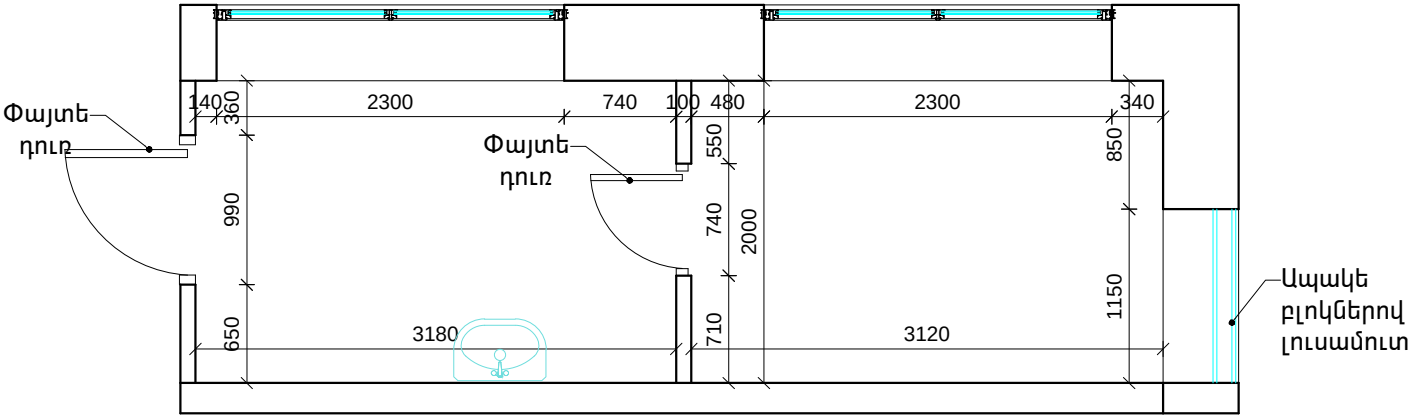

Ս/հանգույց N3 գլխավոր մասնաշենք ձախ թև երկրորդ հարկ Մ1:50
(Նախագիծ)

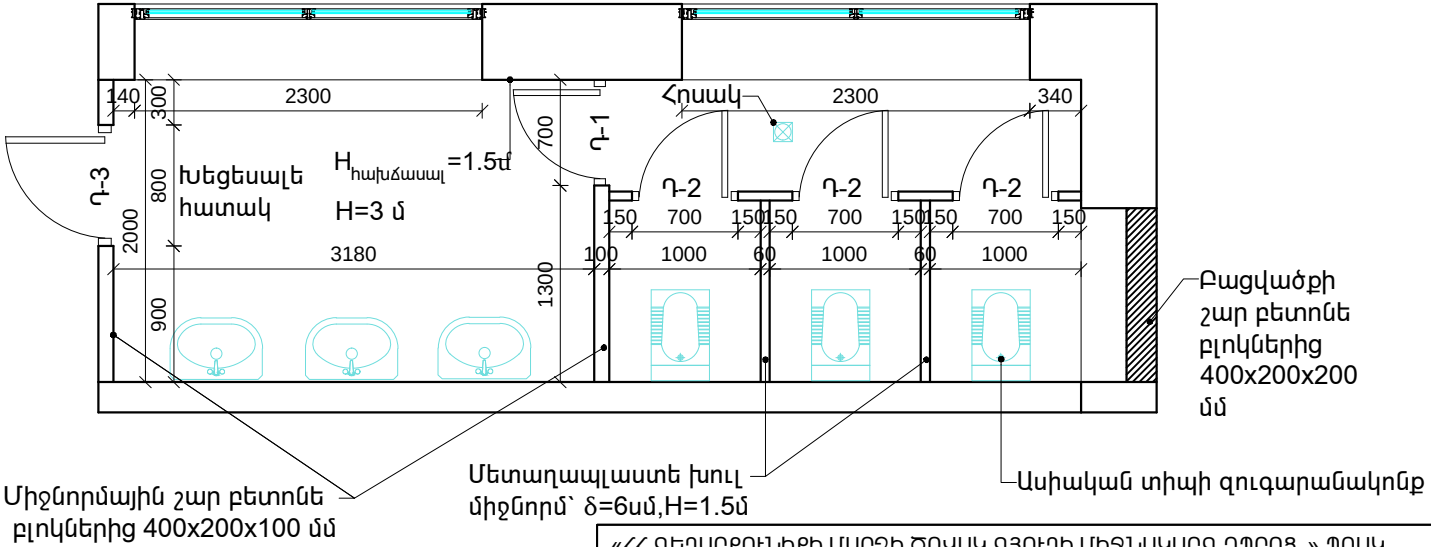

Վերանորոգվող հատակի ֆրագմենտ

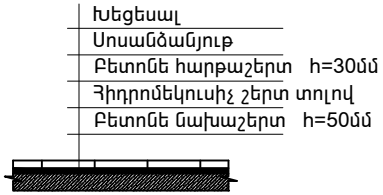

«ՀՀ ԳԵՂԱՐՔՈՒՆԻՔԻ ՄԱՐԶԻ ԾՈՎԱԿ ԳՅՈՒՂԻ ՄԻՋՆԱԿԱՐԳ ԴՊՐՈՑ » ՊՈԱԿ							
ՏՆՕՐԵՆ	Մ.ՄՈՒՐԱՂՅԱՆ			ՎԵՐԱՆՈՐՈԳՈՒՄ	ՓՈՒԼ	ԹԵՐԹ	ԹԵՐԹԵՐ
Ն.Գ.Ճ	Ա.ՄԵԼԻՔՅԱՆ				ԱՆ	7	17
ՆԱԽԱԳԾ.	Ս. ԿԱՐԱՊԵՏՅԱՆ						
				Ս/հանգույց N3 Մ1:50 (Չափագրություն) Ս/հանգույց N3 Մ1:50 (Նախագիծ)	"ՏԵԽՇԻՆ" ՍՊԸ		

Ս/հանգույց N1 գլխավոր մասնաշենք աջ թև երկրորդ հարկ ջրամատակարարում, ջրահեռացում և օդափոխություն Մ1:50

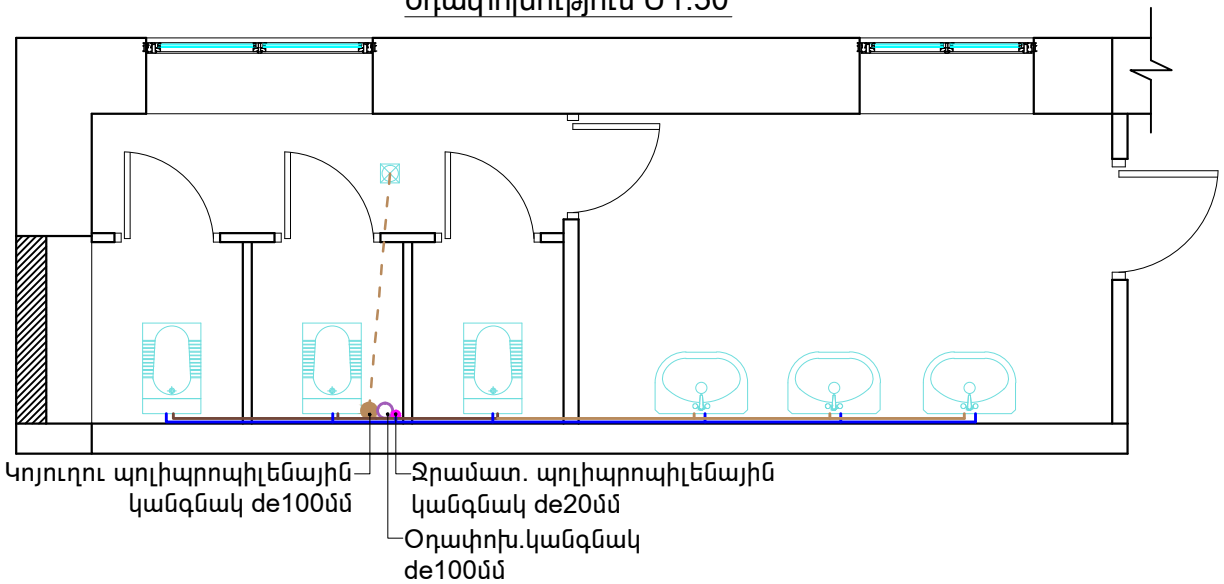

ՊԱՅՄԱՆԱԿԱՆ ՆՇԱՆՆԵՐ

- Ջրամատ. պոլիպրոպիլենային խողովակ de15մմ
- Կոյուղու պոլիպրոպիլենային խողովակ de50մմ
- Կոյուղու պոլիպրոպիլենային խողովակ de100մմ

Ս/հանգույց N1 գլխավոր մասնաշենք աջ թև առաջին հարկ էլեկտրամատակարարում Մ1:50

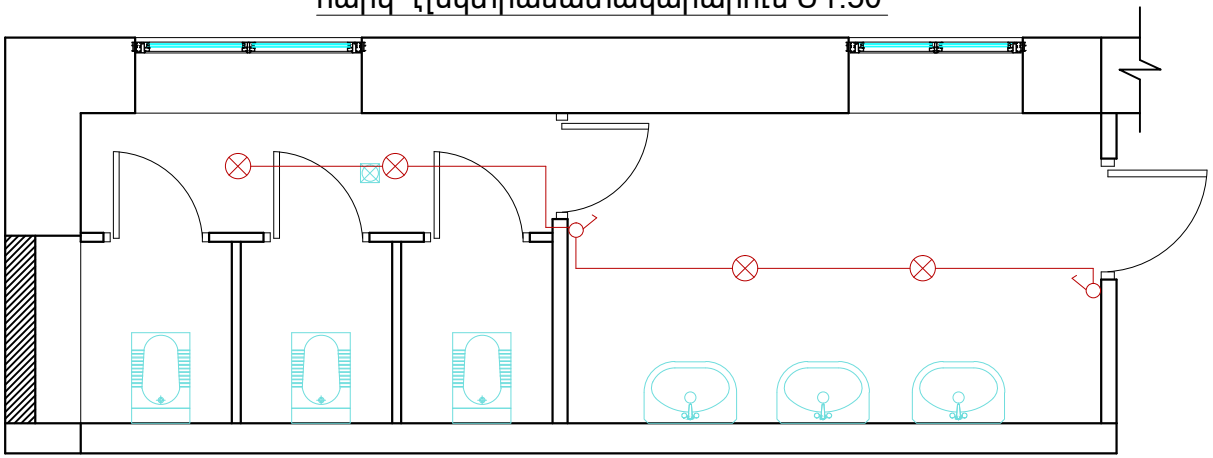

ՊԱՅՄԱՆԱԿԱՆ ՆՇԱՆՆԵՐ

- Միաբևեռ անջատիչ 220վ,6Ա
- Լուսատու առաստաղային 1x60վտ

«ՀՀ ԳԵՂԱՐՔՈՒՆԻՔԻ ՄԱՐԶԻ ԾՈՎԱԿ ԳՅՈՒՂԻ ՄԻՋՆԱԿԱՐԳ ԴՊՐՈՑ » ՊՈԱԿ							
ՏՆՕՐԵՆ	Մ.ՄՈՒՐԱԴՅԱՆ			ՎԵՐԱՆՈՐՈԳՈՒՄ	ՓՈՒԼ	ԹԵՐԹ	ԹԵՐԹԵՐ
Ն.Գ.Ճ	Ա.ՄԵԼԻՔՅԱՆ				ԱՆ	8	17
ՆԱԽԱԳԾ.	Ս. ԿԱՐԱՊԵՏՅԱՆ						
				Ս/հանգույց N1 ջրամատակարարում, ջրահեռացում, օդափոխություն և էլեկտրամատակարարում	"ՏԵԽՇԻՆ" ՍՊԸ		

Ս/հանգույց N2 գլխավոր մասնաշենք աջ թև երկրորդ հարկ ջրամատակարարում, ջրահեռացում և օդափոխություն Մ1:50

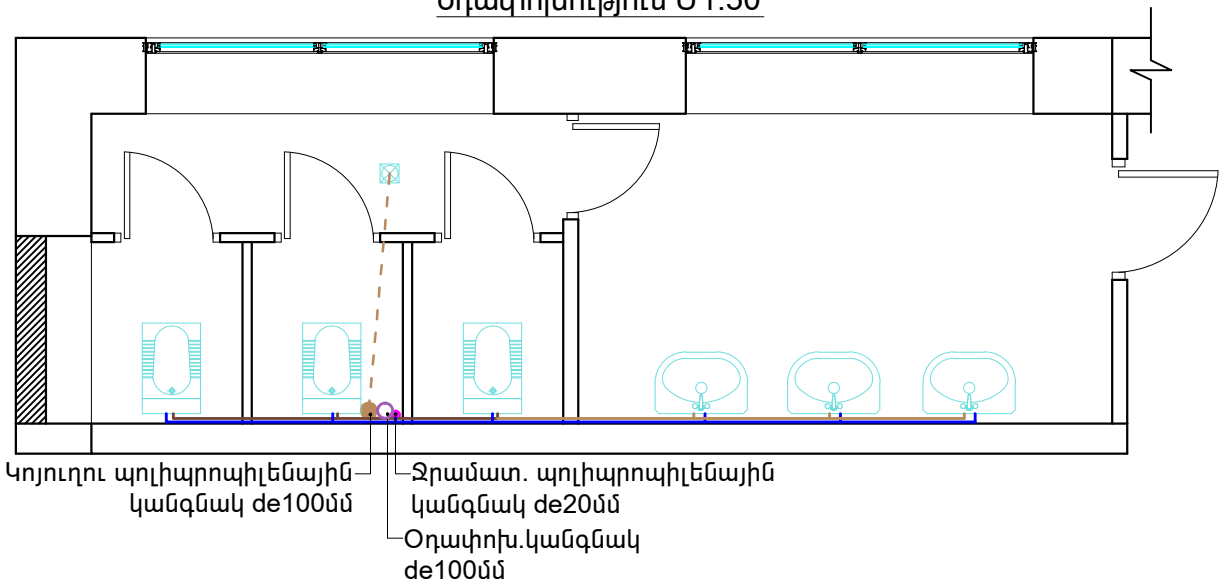

ՊԱՅՄԱՆԱԿԱՆ ՆՇԱՆՆԵՐ

- Ջրամատ. պոլիպրոպիլենային խողովակ de15մմ
- Կոյուղու պոլիպրոպիլենային խողովակ de50մմ
- Կոյուղու պոլիպրոպիլենային խողովակ de100մմ

Ս/հանգույց N2 գլխավոր մասնաշենք աջ թև երկրորդ հարկ էլեկտրամատակարարում Մ1:50

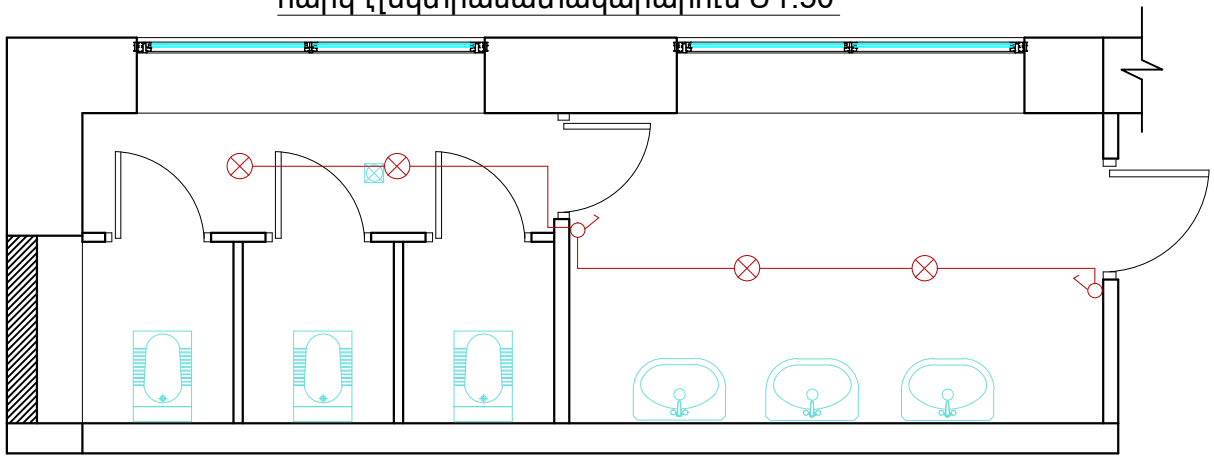

ՊԱՅՄԱՆԱԿԱՆ ՆՇԱՆՆԵՐ

- Միաբևեռ անջատիչ 220վ,6Ա
- Լուսատու առաստաղային 1x60վտ

«ՀՀ ԳԵՂԱՐՔՈՒՆԻՔԻ ՄԱՐԶԻ ԾՈՎԱԿ ԳՅՈՒՂԻ ՄԻՋՆԱԿԱՐԳ ԴՊՐՈՑ » ՊՈԱԿ							
ՏՆՕՐԵՆ	Մ.ՄՈՒՐԱԴՅԱՆ			ՎԵՐԱՆՈՐՈԳՈՒՄ	ՓՈՒԼ	ԹԵՐԹ	ԹԵՐԹԵՐ
Ն.Գ.Ճ	Ա.ՄԵԼԻՔՅԱՆ				ԱՆ	9	17
ՆԱԽԱԳԾ.	Ս. ԿԱՐԱՊԵՏՅԱՆ						
				Ս/հանգույց N2 ջրամատակարարում, ջրահեռացում, օդափոխություն և էլեկտրամատակարարում	"ՏԵԽՇԻՆ" ՍՊԸ		

Ս/հանգույց N3 գլխավոր մասնաշենք ձախ թև երկրորդ հարկ ջրամատակարարում, ջրահեռացում և օդափոխություն Մ1:50

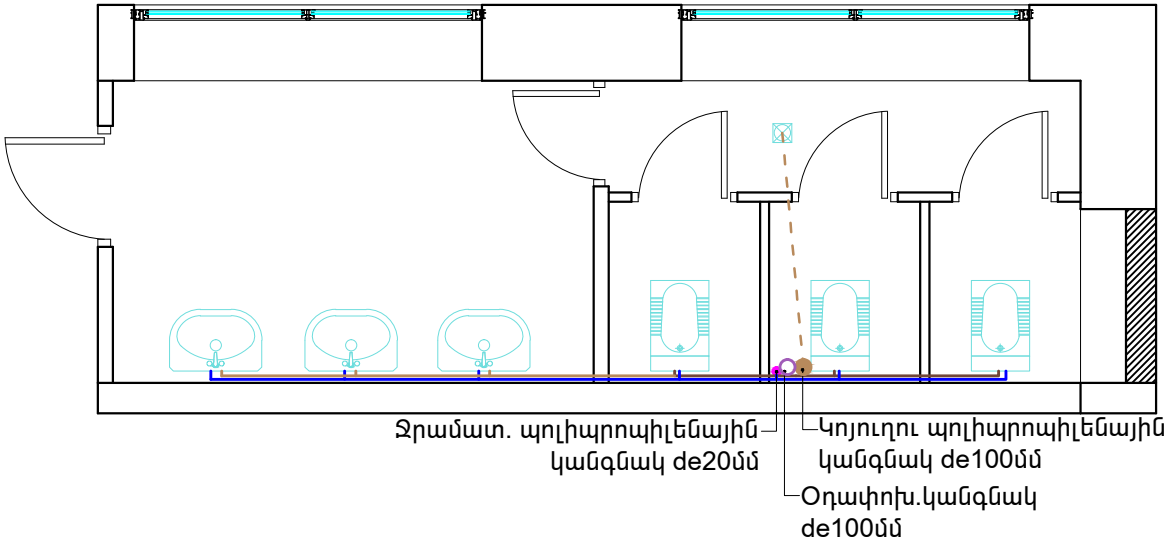

ՊԱՅՄԱՆԱԿԱՆ ՆՇԱՆՆԵՐ

- Ջրամատ. պոլիպրոպիլենային խողովակ de15մմ
- Կոյուղու պոլիպրոպիլենային խողովակ de50մմ
- Կոյուղու պոլիպրոպիլենային խողովակ de100մմ

Ս/հանգույց N3 գլխավոր մասնաշենք ձախ թև երկրորդ հարկ էլեկտրամատակարարում Մ1:50

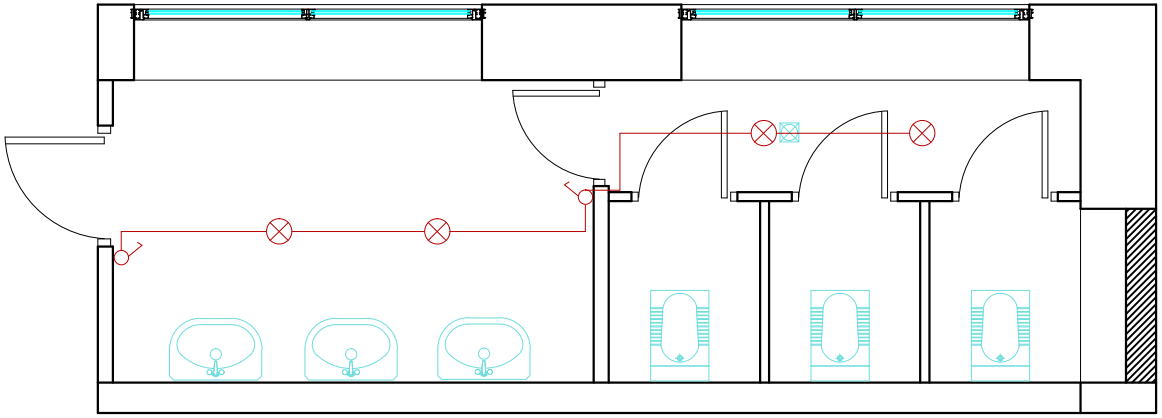

ՊԱՅՄԱՆԱԿԱՆ ՆՇԱՆՆԵՐ

- Միաբևեռ անջատիչ 220վ,6Ա
- Լուսատու առաստաղային 1x60վտ

«ՀՀ ԳԵՂԱՐՔՈՒՆԻՔԻ ՄԱՐԶԻ ԾՈՎԱԿ ԳՅՈՒՂԻ ՄԻՋՆԱԿԱՐԳ ԴՊՐՈՑ » ՊՈԱԿ							
ՏՆՕՐԵՆ	Մ.ՄՈՒՐԱԴՅԱՆ			ՎԵՐԱՆՈՐՈԳՈՒՄ	ՓՈՒԼ	ԹԵՐԹ	ԹԵՐԹԵՐ
Ն.Գ.Ճ	Ա.ՄԵԼԻՔՅԱՆ				ԱՆ	10	17
ՆԱԽԱԳԾ.	Ս. ԿԱՐԱՊԵՏՅԱՆ						
				Ս/հանգույց N3 ջրամատակարարում, ջրահեռացում, օդափոխություն և էլեկտրամատակարարում	"ՏԵԽՇԻՆ" ՍՊԸ		

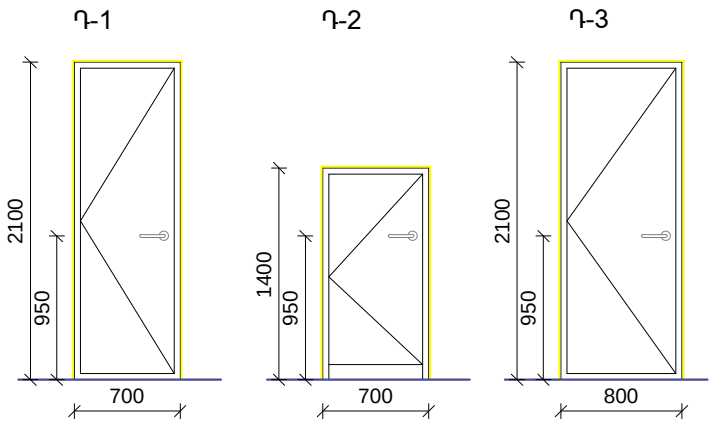

ԴՌՆԵՐԻ ՄԱՍՆԱԳԻՐ

Հ/Հ	Մարկա	Նշանակումը	Չափսը (H x L) մմ	Քանակը հատ	1 էլեմենտի մակերեսը մ²		Ընդհանուր մակերեսը մ²	
					Բացվող	Չբացվող	Բացվող	Չբացվող
1	Դ -1	Մ/պլաստե դուռ	2100x700	3	1,47	-	4.41	-
2	Դ -2		1400x700	9	0.98	-	8.82	-
3	Դ -3		2100x800	3	1.68	-	5.04	-
				Ընդամենը			18.3	-

«ՀՀ ԳԵՂԱՐՔՈՒՆԻՔԻ ՄԱՐԶԻ ԾՈՎԱԿ ԳՅՈՒՂԻ ՄԻՋՆԱԿԱՐԳ ԴՊՐՈՑ » ՊՈԱԿ							
ՏՆՕՐԵՆ	Մ.ՄՈՒՐԱԴՅԱՆ			ՎԵՐԱՆՈՐՈԳՈՒՄ	ՓՈՒԼ	ԹԵՐԹ	ԹԵՐԹԵՐ
Ն.Գ.Ճ	Ա.ՄԵԼԻՔՅԱՆ				ԱՆ	11	17
ՆԱԽԱԳԾ.	Ս. ԿԱՐԱՊԵՏՅԱՆ						
				Դռների մասնագիր	"ՏԵԽՇԻՆ" ՍՊԸ		

Սեպտիկ կառուցվածքի հատակագիծ Մ1:50

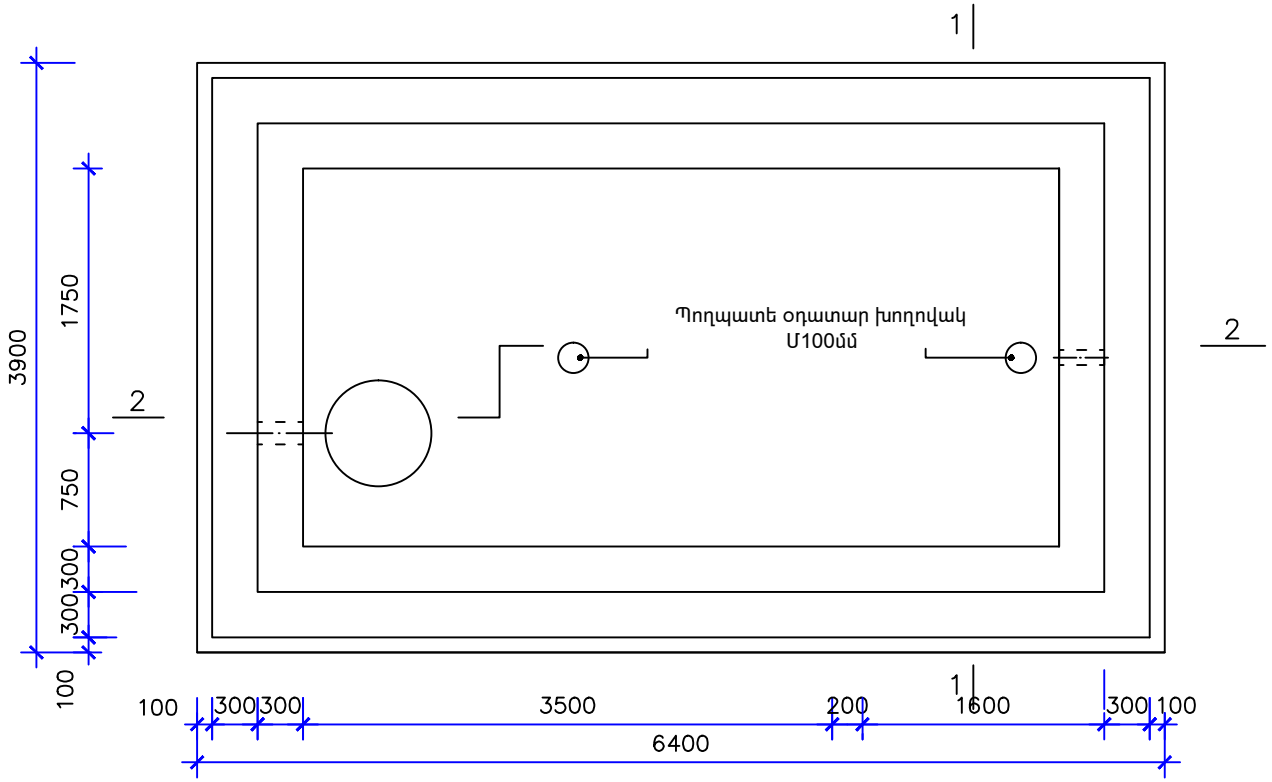

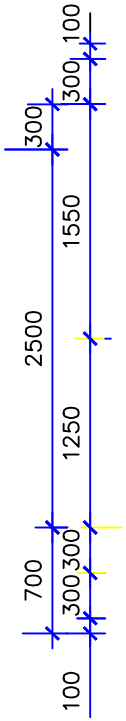

ԱՄՐԱՆՆԵՐԻ ՄԱՍՆԱԳԻՐ			
ՏԱՐՐ N	ԱՆՎԱՆՈՒՄ	ՔԱՆԱԿ ՀԱՏ	ԾԱՆՈԹՈՒ ԹՅՈՒՆ
1	Ø 12 A-III ГОСТ 5781-83 L=3700	70	230.0 կգ
2	Ø 12 A-III L=6200	42	231.2կգ
3	Ø 6 A-I L=490	108	11.7 կգ
4	Ø 12 A-III L=3550	208	655.7 կգ
5	Ø 12 A-III L=3100	96	264.3 կգ
6	Ø 6 A-I L=440	320	31.3 կգ
7	Ø 6 A-I L=340	48	3.7 կգ
8	Ø 12 A-III L=5600	64	318.3 կգ
9	Ø 12 A-III L=3100	66	181.8կգ
10	Ø 8 A-III L=5600	34	75.3 կգ
11	Ø 6 A-I L=340	150	11.4 կգ
12	Ø 16 A-III L=1200	16	30.3 կգ
13	Ø 8 A-III L=450	98	17.5 կգ
14	Ø 8 A-III Lմիջ=1780	24	16.9 կգ
15	Ø 6 A-I L=130	114	3.3 կգ
	Պատյան խողովակ ՊԽ-250		
16	Ø 325x6 ГОСТ 10704-76 L = 300	1	14.3 կգ
17	Ø 12 A-III L=200	8	1.5 կգ
	Բետոն B 20 դասի		27.5 խմ
18	Նախ. շերտ B 12.5 դասի		2.5 խմ
19	Փայտյա ծածկոց	1	0.4քմ
20	Օդափոխության պողպատե խողովակ Մ 100մմ	2.6մ	

«ՀՀ ԳԵՂԱՐՔՈՒՆԻՔԻ ՄԱՐԶԻ ԾՈՎԱԿ ԳՅՈՒՂԻ ՄԻՋՆԱԿԱՐԳ ԴՊՐՈՑ » ՊՈԱԿ							
ՏՆՕՐԵՆ	Մ.ՄՈՒՐԱԴՅԱՆ			ՎԵՐԱՆՈՐՈԳՈՒՄ	ՓՈՒԼ	ԹԵՐԹ	ԹԵՐԹԵՐ
Ն.Գ.Ճ	Ա.ՄԵԼԻՔՅԱՆ				ԱՆ	12	17
ՆԱԽԱԳԾ.	Ս. ԿԱՐԱՊԵՏՅԱՆ						
				Սեպտիկ կառուցվածքի հատակագիծ Մ1:50	"ՏԵԽՇԻՆ" ՍՊԸ		

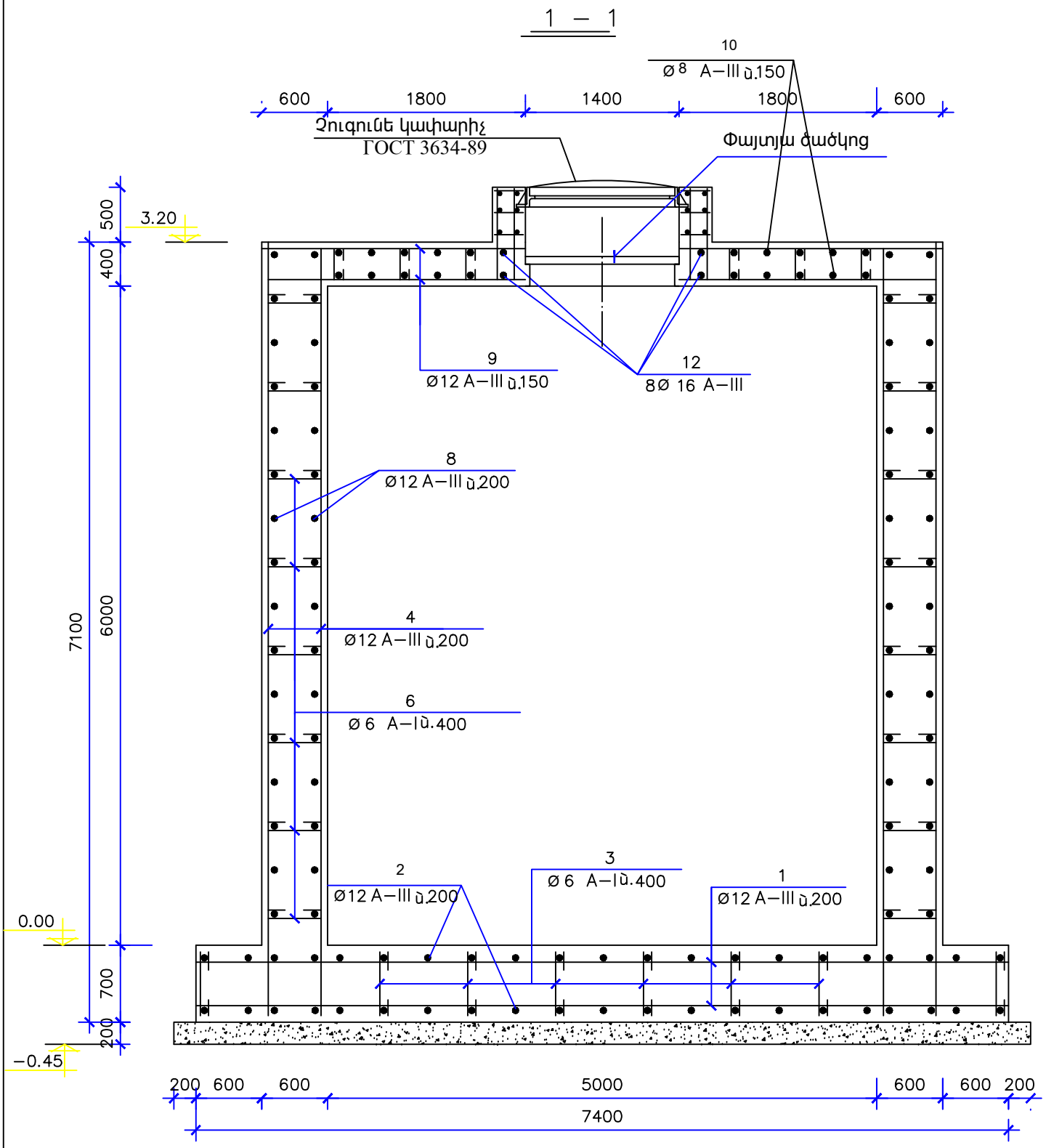

«ՀՀ ԳԵՂԱՐՔՈՒՆԻՔԻ ՄԱՐԶԻ ԾՈՎԱԿ ԳՅՈՒՂԻ ՄԻՋՆԱԿԱՐԳ ԴՊՐՈՑ » ՊՈԱԿ							
ՏՆՕՐԵՆ	Մ.ՄՈՒՐԱՂՅԱՆ			ՎԵՐԱՆՈՐՈԳՈՒՄ	ՓՈՒԼ	ԹԵՐԹ	ԹԵՐԹԵՐ
Ն.Գ.Ճ	Ա.ՄԵԼԻՔՅԱՆ				ԱՆ	13	17
ՆԱԽԱԳԾ.	Ս. ԿԱՐԱՊԵՏՅԱՆ						
				Սեպտիկ կառուցվածքի կտրվածք 1-1 Մ1:50	"ՏԵԽՇԻՆ" ՍՊԸ		

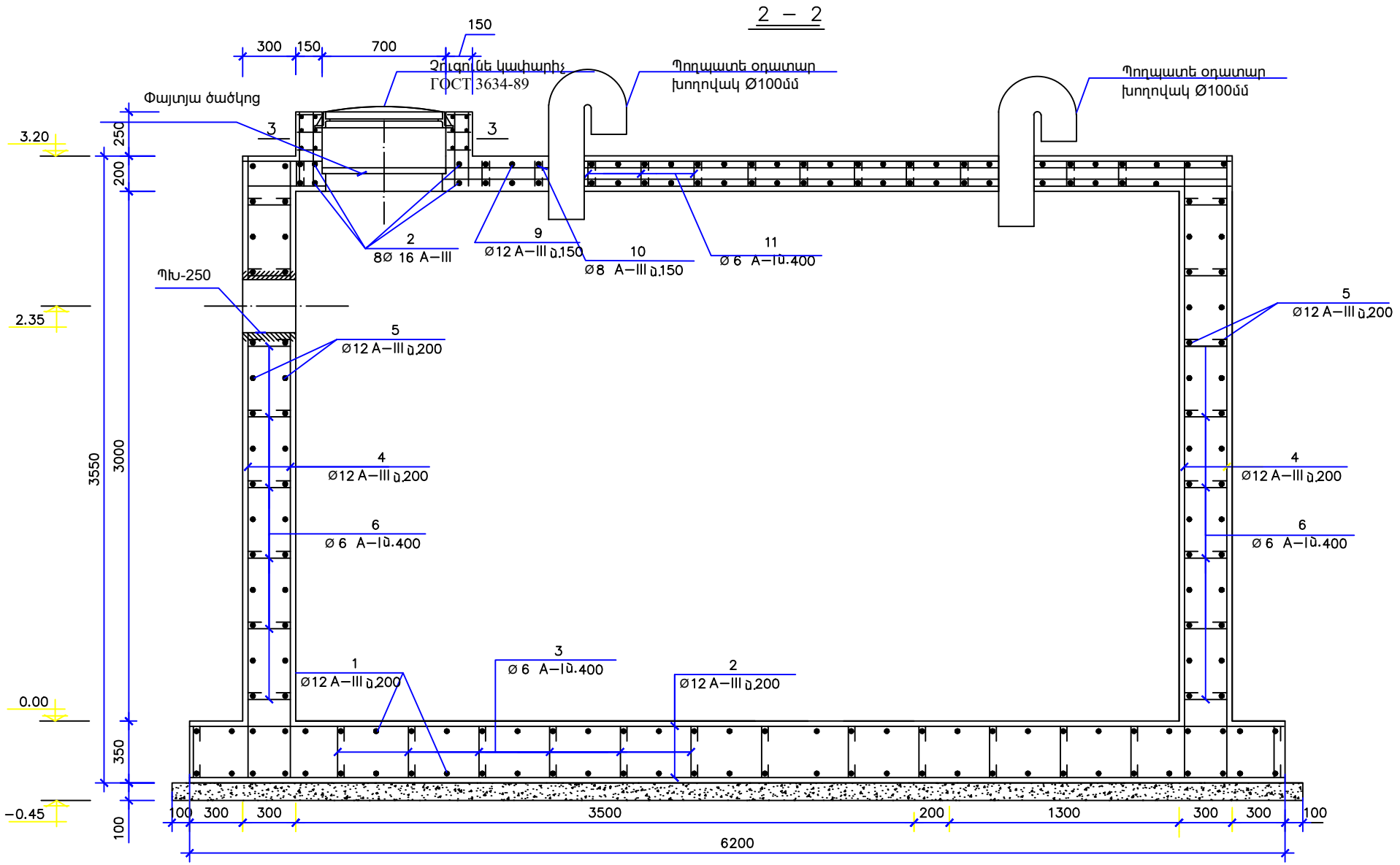

«ՀՀ ԳԵՂԱՐՔՈՒՆԻՔԻ ՄԱՐԶԻ ԾՈՎԱԿ ԳՅՈՒՂԻ ՄԻՋՆԱԿԱՐԳ ԴՊՐՈՑ » ՊՈԱԿ							
ՏՆՕՐԵՆ	Մ.ՄՈՒՐԱՂՅԱՆ			ՎԵՐԱՆՈՐՈԳՈՒՄ	ՓՈՒԼ	ԹԵՐԹ	ԹԵՐԹԵՐ
Ն.Գ.Ճ	Ա.ՄԵԼԻՔՅԱՆ				ԱՆ	14	17
ՆԱԽԱԳԾ.	Ս. ԿԱՐԱՊԵՏՅԱՆ						
				Սեպտիկ կառուցվածքի կտրվածք 2-2 Մ1:50	"ՏԵԽՇԻՆ" ՍՊԸ		

ԾԱԾԿԻ ՀԱՏԱԿԱԳԻԾ 3.20 ՆԻՇԻ ՎՐԱ

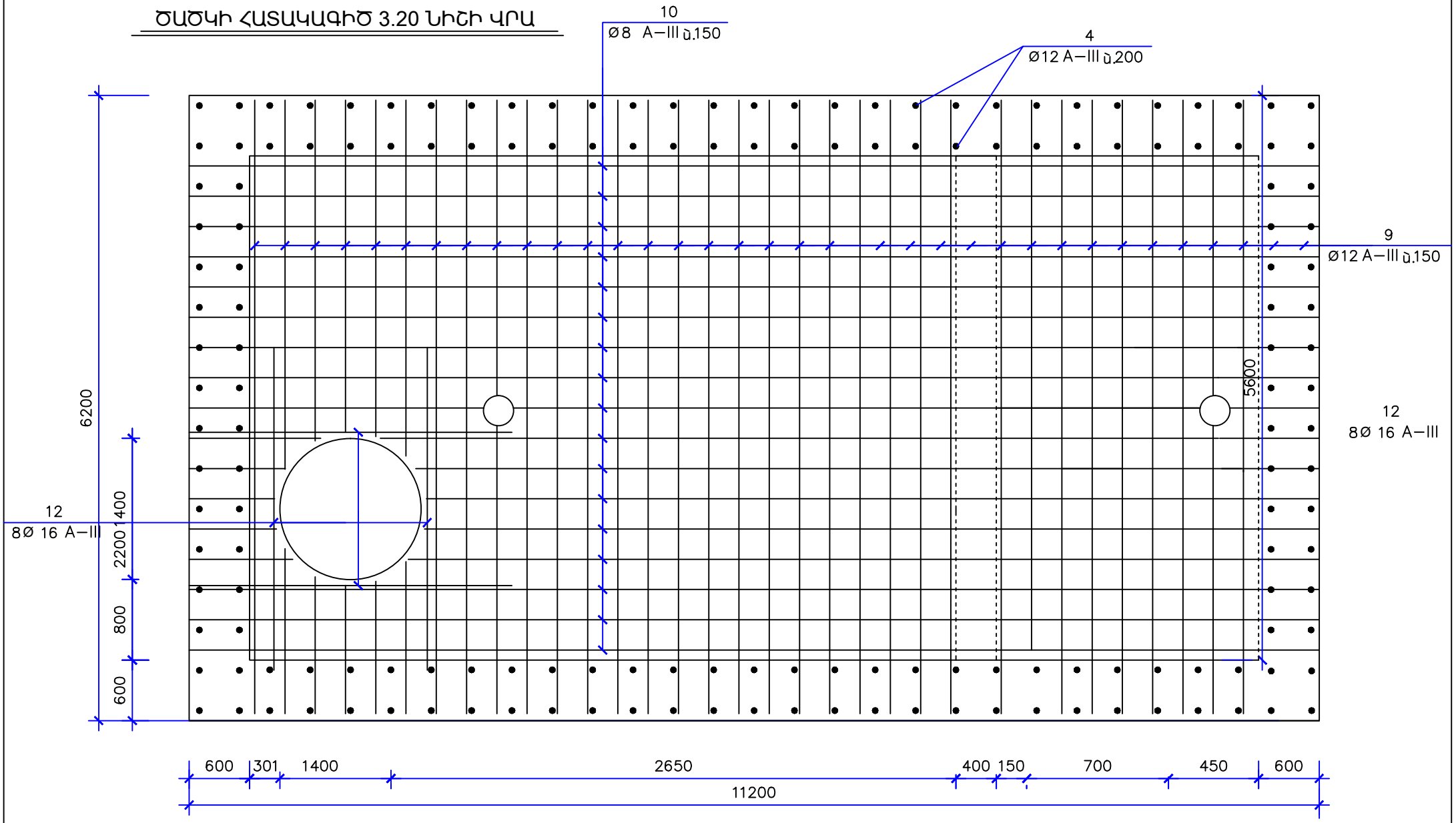

«ՀՀ ԳԵՂԱՐՔՈՒՆԻՔԻ ՄԱՐԶԻ ԾՈՎԱԿ ԳՅՈՒՂԻ ՄԻՋՆԱԿԱՐԳ ԴՊՐՈՑ » ՊՈԱԿ							
ՏՆՕՐԵՆ	Մ.ՄՈՒՐԱԴՅԱՆ			ՎԵՐԱՆՈՐՈԳՈՒՄ	ՓՈՒԼ	ԹԵՐԹ	ԹԵՐԹԵՐ
Ն.Գ.Ճ	Ա.ՄԵԼԻՔՅԱՆ				ԱՆ	15	17
ՆԱԽԱԳԾ.	Ս. ԿԱՐԱՊԵՏՅԱՆ						
				ԾԱԾԿԻ ՀԱՏԱԿԱԳԻԾ 3.20 ՆԻՇԻ ՎՐԱ	"ՏԵԽՇԻՆ" ՍՊԸ		

ՊԱՏՅԱՆ ԽՈՂՈՎԱԿ ՊԽ-250

3 – 3

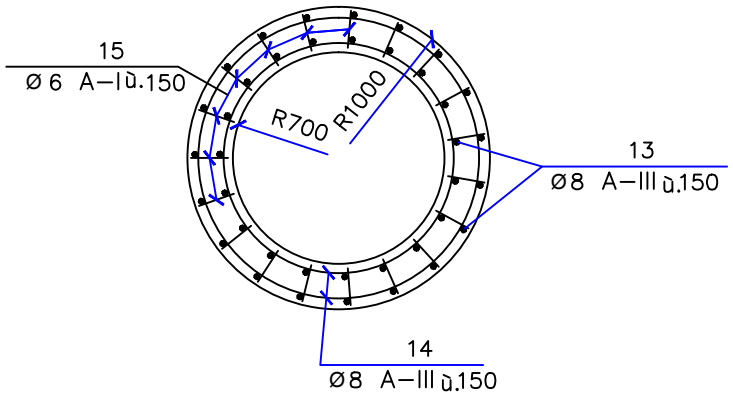

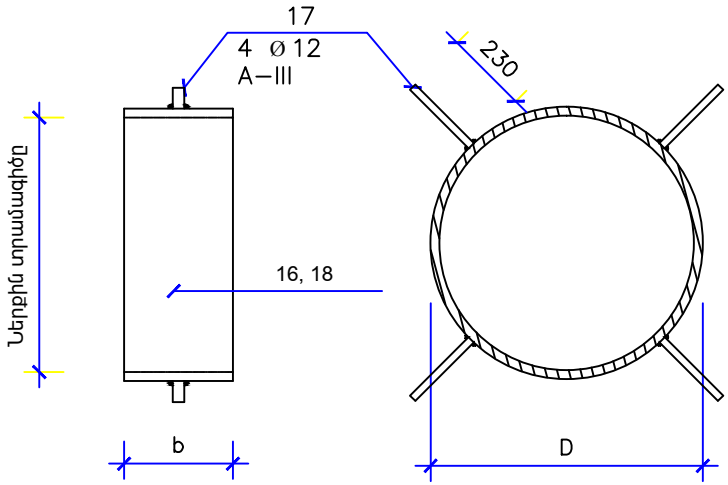

ԷԼԵՄԵՆՏՆԵՐԻ ՄԱՍՆԱԳԻՐ

ԴԻՐՔ	ԷՍՔԻԶ
3	490
6	440
7	340
14	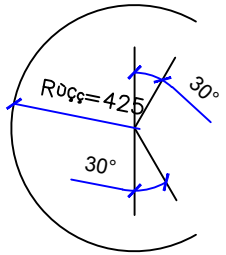

«ՀՀ ԳԵՂԱՐՔՈՒՆԻՔԻ ՄԱՐԶԻ ԾՈՎԱԿ ԳՅՈՒՂԻ ՄԻՋՆԱԿԱՐԳ ԴՊՐՈՑ » ՊՈԱԿ							
ՏՆՕՐԵՆ	Մ.ՄՈՒՐԱՂՅԱՆ			ՎԵՐԱՆՈՐՈԳՈՒՄ	ՓՈՒԼ	ԹԵՐԹ	ԹԵՐԹԵՐ
Ն.Գ.Ճ	Ա.ՄԵԼԻՔՅԱՆ				ԱՆ	16	17
ՆԱԽԱԳԾ.	Ս. ԿԱՐԱՊԵՏՅԱՆ						
				Պատյան խողովակ և էլեմենտների մասնագիր	"ՏԵԽՇԻՆ" ՍՊԸ		

ԱՇԽԱՏԱՆՔՆԵՐԻ ԱՆՎԱՆՈՒՄԸ	ՇԻՆԱՐԱՐԱԿԱՆ ԱՇԽԱՏԱՆՔՆԵՐԻ ԿԱՏԱՐՄԱՆ ԺԱՄԱՆԱԿԱՑՈՒՅՑԸ ԸՍՏ ԱՄԻՍՆԵՐԻ
	60 աշխատանքային օր
Շին.մոնտաժային աշխատանքների նախապատրաստում	
Քանդման ենթակա աշխատանքների իրականացում	
Սան.հանգույցների վերանորոգում՝ներառյալ տեխնոլոգիական աշխատանքները	
Ներտարածքային կոյուղու համակարգի վերակառուցում՝փորձարկումով	
Կուտակային հորի կառուցում	
Հայտնաբերված թերությունների վերացում, տարածքի մաքրում և բարեկարգում	
Անհրաժեշտ փաստաթղթերի նախապատրաստում,շահագործման հանձնում	

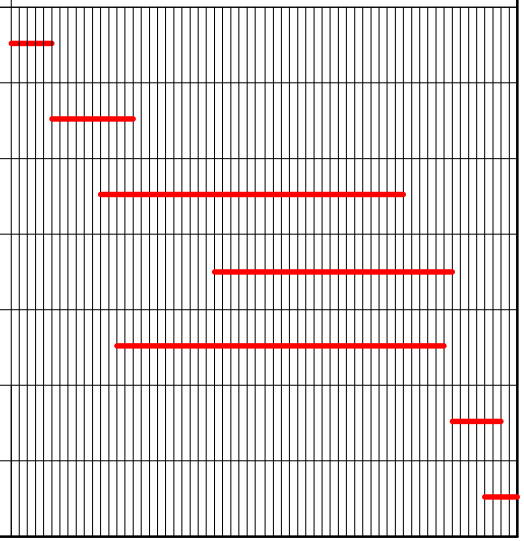

ՇԻՆ. ՀՐԱՊԱՐԱԿՈՒՄ ԱՌԱՋԱՐԿՎՈՂ ՂԵԿԱՎԱՐ ԵՎ ԲԱՆՎՈՐԱԿԱՆ ԿԱԶՄԻ ԱՆՎԱՆԱՑԱՆԿ

Դիրք	Ա Ն Վ Ա Ն Ու Մ Ը	Չափման միավոր	Քանակը
1	Ինժեներ շինարար	մարդ	1
2	Շինարարության աշղեկ	մարդ	1
3	Սանտեխնիկ	մարդ	2
4	Բանվոր	մարդ	10

ՇԻՆ. ՀՐԱՊԱՐԱԿՈՒՄ ԱՌԱՋԱՐԿՎՈՂ ՄԵՔԵՆԱ-ՄԵԽԱՆԻԶՄՆԵՐԻ ԱՆՎԱՆԱՑԱՆԿ

Դիրք	Ա Ն Վ Ա Ն Ու Մ Ը	Չափման միավոր	Քանակը
1	Ինքնաթափ բեռնատար մեքենա (ցանկացած)	հատ	1
2	Էքսկավատոր (ցանկացած)	հատ	1
3	Բետոնախառնիչ (ցանկացած)	հատ	1
4	Հեռաչափ և այլ անհրաժեշտ պարագաներ	հատ	1

Հավելված

1. Շինարարական աշխատանքները կատարելու համար պահանջվում է հետևյալ լիցենզիան.
   Շինարարության իրականացում ըստ քաղաքաշինության հետևյալ ոլորտի.Բնակելի, հասարակական և արտադրական
2. Կապալի օբյեկտի, դրա առանձին մասերի և օգտագործված նյութերի երաշխիքային ժամկետները՝15 տարի

«ՀՀ ԳԵՂԱՐՔՈՒՆԻՔԻ ՄԱՐԶԻ ԾՈՎԱԿ ԳՅՈՒՂԻ ՄԻՋՆԱԿԱՐԳ ԴՊՐՈՑ » ՊՈԱԿ							
ՏՆՕՐԵՆ	Մ.ՄՈՒՐԱԴՅԱՆ			ՎԵՐԱՆՈՐՈԳՈՒՄ	ՓՈՒԼ	ԹԵՐԹ	ԹԵՐԹԵՐ
Ն.Գ.Ճ	Ա.ՄԵԼԻՔՅԱՆ				ԱՆ	17	17
ՆԱԽԱԳԾ.	Ս. ԿԱՐԱՊԵՏՅԱՆ						
				Շինարարական աշխատանքների կատարման ժամանակացույց	"ՏԵԽՇԻՆ" ՍՊԸ		