ԱՇԽԱՏԱՆՔԱՅԻՆ ԳԾԱԳՐԵՐԻ ԱՆՎԱՆԱՑԱՆԿ

Հ/Հ	ԱՆՎԱՆՈՒՄԸ	ԹԵՐԹ
1	2	3
1	Գծագրերի անվանացանկ և տեղադիրքային հատակագիծ	1
2	Պատուհաններ Մ1:50 (Չափագրություն) Մետաղապլաստե -1պատուհաններ Մ1:50 (Նախագիծ) Պատուհանների և դռների մասնագիր	2
3	Շինարարական աշխատանքների կատարման ժամանակացույց	3

«ՀՀ ԳԵՂԱՐՔՈՒՆԻՔԻ ՄԱՐԶԻ ԳԱԳԱՐԻՆԻ ՄԻՋՆԱԿԱՐԳ ԴՊՐՈՑ » ՊՈԱԿ							
ՏՆՕՐԵՆ	Մ.ՄՈՒՐԱԴՅԱՆ			ՎԵՐԱՆՈՐՈԳՈՒՄ	ՓՈԼԼ	ԹԵՐԹ	ԹԵՐԹԵՐ
Ն.Գ.Ճ	Մ.ՄԵԼԻՔՅԱՆ				ԱՆ	1	3
ՆԱԽԱԳԾՈՂ	Ս.ԿԱՐԱՊԵՏՅԱՆ						
				Գծագրերի անվանացանկ	"ՏԵԽՇԻՆ" ՍՊԸ		

Գոյություն ունեցող փայտե
պատուհաններ, n= 52 հատ

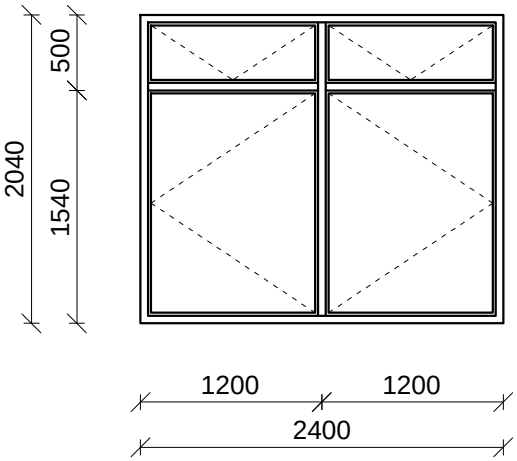

Պ -1, n= 46 հատ

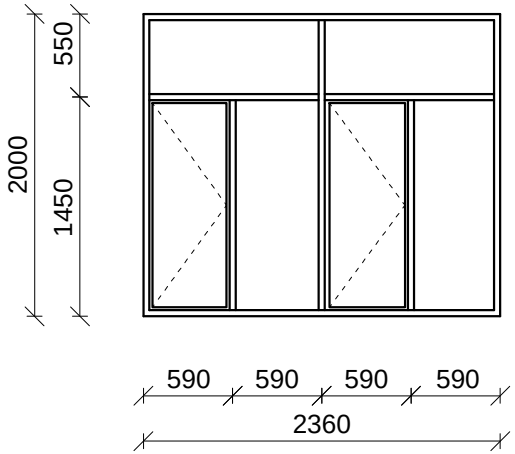

ՊԱՏՈՒՀԱՆՆԵՐԻ ՄԱՍՆԱԳԻՐ

Հ/Հ	Մարկա	Նշանակումը	Չափսը (H x L) մմ	Քանակը հատ	1 էլեմենտի մակերեսը մ²		Ընդհանուր մակերեսը մ²	
					Բացվող	Չբացվող	Բացվող	Չբացվող
1	Պ -1	Մ/պլաստե պատուհան	2000x2360	46	1,711	3,0	78,7	138,0
				Ընդամենը			78,7	138,0

Ծանոթություն

Պատուհանների փաստացի չափերը ճշտել քանդման աշխատանքները իրականացնելուց հետո

«ՀՀ ԳԵՂԱՐՔՈՒՆԻՔԻ ՄԱՐԶԻ ԳԱԳԱՐԻՆԻ ՄԻՋՆԱԿԱՐԳ ԴՊՐՈՑ » ՊՈԱԿ							
ՏՆՕՐԵՆ	Մ.ՄՈՒՐԱԴՅԱՆ			ՎԵՐԱՆՈՐՈԳՈՒՄ	ՓՈՒԼ	ԹԵՐԹ	ԹԵՐԹԵՐ
Ն.Գ.Ճ	Մ.ՄԵԼԻՔՅԱՆ				ԱՆ	2	3
ՆԱԽԱԳԾՈՂ	Ս.ԿԱՐԱՊԵՏՅԱՆ						
				Պատուհաններ Մ1:50 (Չափագրություն) Մետաղապլաստե պատուհաններ Մ1:50 (Նախագիծ) Պատուհանների և դռների մասնագիր	"ՏԵԽՇԻՆ" ՍՊԸ		

ԱՇԽԱՏԱՆՔՆԵՐԻ ԱՆՎԱՆՈՒՄԸ	ՇԻՆԱՐԱՐԱԿԱՆ ԱՇԽԱՏԱՆՔՆԵՐԻ ԿԱՏԱՐՄԱՆ ԺԱՄԱՆԱԿԱՑՈՒՅՑԸ ԸՍՏ ԱՄԻՍՆԵՐԻ
Շին.մոնտաժային աշխատանքների նախապատրաստում	4օր
Քանդման ենթակա աշխատանքների իրականացում	9օր
Պատուհանների և պատուհանագոգերի տեղադրում	25օր
Պատուհանների թեքությունների գաջե սվաղ	13օր
Հայտնաբերված թերությունների վերացում, տարածքի մաքրում և բարեկարգում	6օր
Անհրաժեշտ փաստաթղթերի նախապատրաստում,շահագործման հանձնում	5օր

Հավելված

1. Շինարարական աշխատանքները կատարելու համար պահանջվում է հետևյալ լիցենզիան. Շինարարության իրականացում ըստ քաղաքաշինության հետևյալ ոլորտի.Բնակելի, հասարակական և արտադրական
2. Կապալի օբյեկտի, դրա առանձին մասերի և օգտագործված նյութերի երաշխիքային ժամկետները՝10 տարի
3. Վերանանորոգման աշխատանքների կատարման համար պահանջվող անհրաժեշտ ժամկետը 50 օր

«ՀՀ ԳԵՂԱՐՔՈՒՆԻՔԻ ՄԱՐԶԻ ԳԱԳԱՐԻՆԻ ՄԻՋՆԱԿԱՐԳ ԴՊՐՈՑ » ՊՈԱԿ							
ՏՆՕՐԵՆ	Մ.ՄՈՒՐԱԴՅԱՆ			ՎԵՐԱՆՈՐՈԳՈՒՄ	ՓՈՒԼ	ԹԵՐԹ	ԹԵՐԹԵՐ
Ն.Գ.Ճ	Մ.ՄԵԼԻՔՅԱՆ				ԱՆ	3	3
ՆԱԽԱԳԾՈՂ	Ս.ԿԱՐԱՊԵՏՅԱՆ						
				Շինարարական աշխատանքների կատարման ժամանակացույց	"ՏԵԽՇԻՆ" ՍՊԸ		