ՀԻՄՆԱՀԵԾԱՆՆԵՐ ՎՀ - 1; ՎՀ - 1Ա

Մ 1 - 20

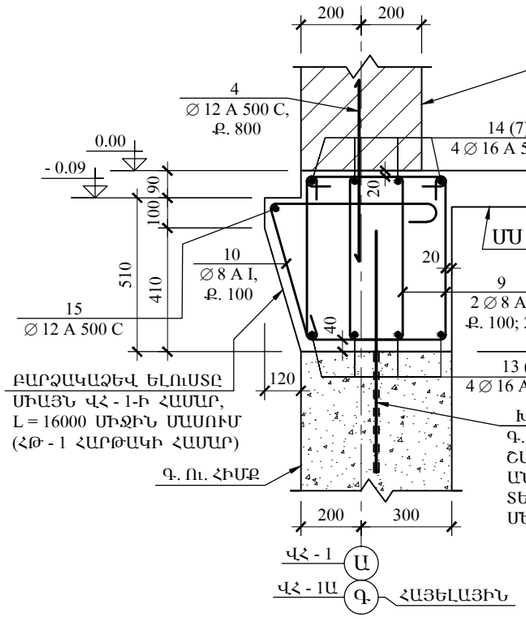

ՀԻՄՆԱՀԵԾԱՆ ՎՀ - 2

Մ 1 - 20

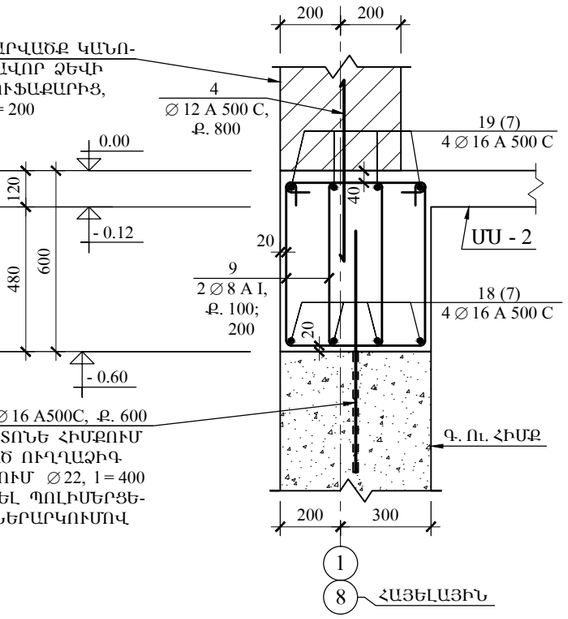

ՀԻՄՆԱՀԵԾԱՆ ՎՀ - 4

Մ 1 - 20

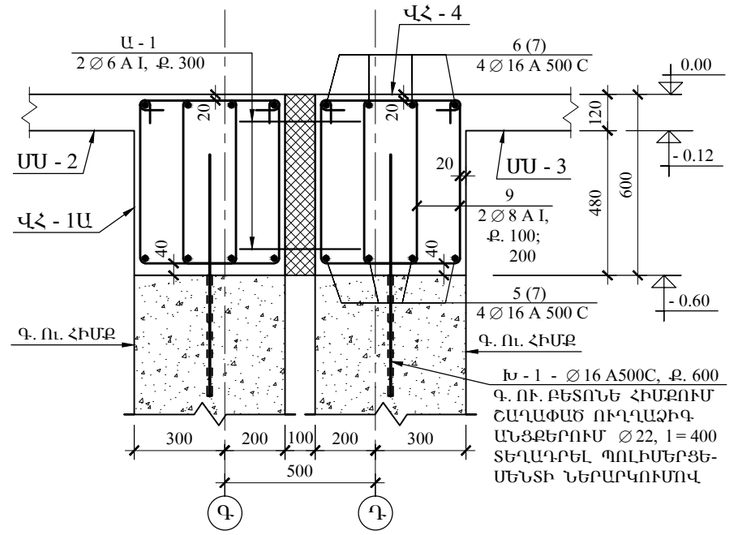

ՀԻՄՆԱՀԵԾԱՆ ՎՀ - 1 «2» - «3» ԱՌԱՆՑՔՆԵՐԻ ՄԻՋԵՎ (ԵԼՈՒՍԸ - ԹԵՔՈՒՂՈՒ ՎԵՐՆԱՄԱՍԸ ՀԵՆԵԼՈՒ ՀԱՄԱՐ)

Մ 1 - 20

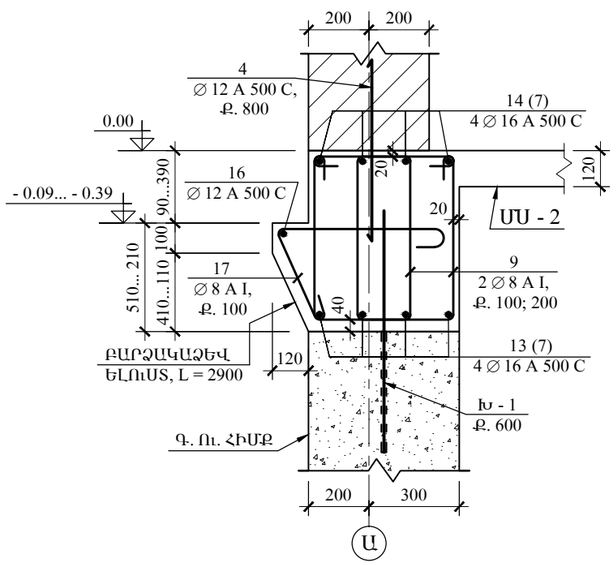

ՀԻՄՆԱՀԵԾԱՆՆԵՐ ՎՀ - 3... ՎՀ - 3Բ

Մ 1 - 20

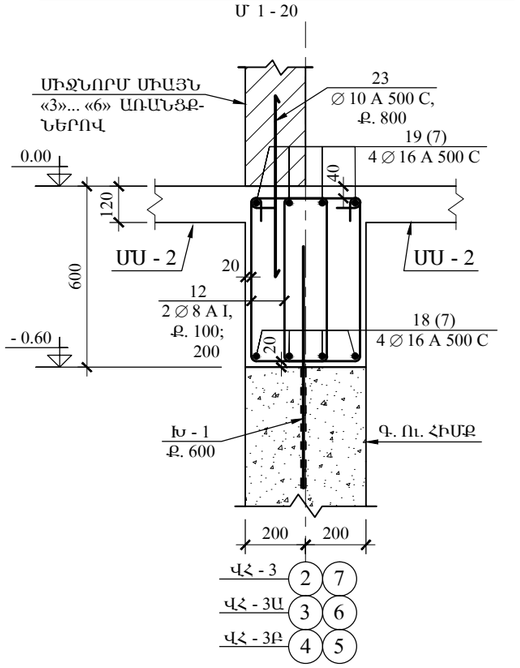

ՀԻՄՆԱՀԵԾԱՆՆԵՐ ՎՀ - 6; ՎՀ - 6Ա

Մ 1 - 20

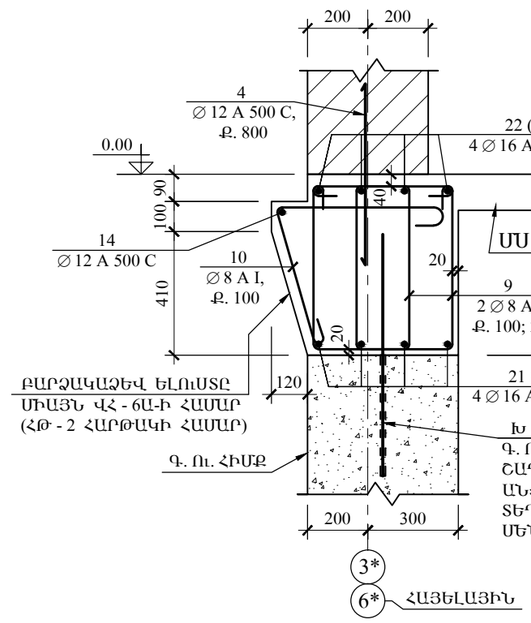

ՀԻՄՆԱՀԵԾԱՆՆԵՐ ՎՀ - 7; ՎՀ - 7Ա

Մ 1 - 20

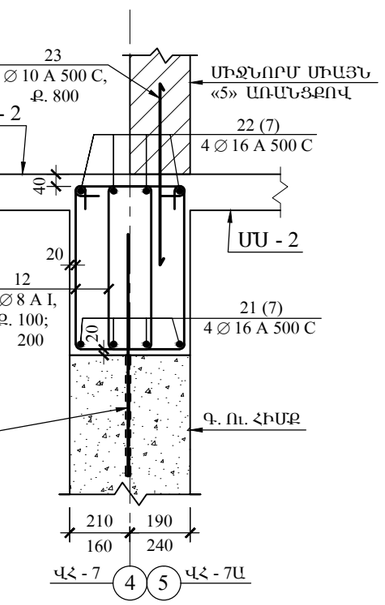

ԾԱՆՈԹ - Ն

1. ՎՀ - 1... ՎՀ - 7 ԱՆՈՒՐՆԵՐԻ ԴԱՍԱՎՈՐՈՒ- ԹՅՈՒՆԸ ԻՐԱԿԱՆԱՑՆԵԼ ԸՍՏ ՎԵՐՆԱԾԱԾԿԻ ՀԱՄԱՊԱՏԱՍԽԱՆ ՊԱՐԶՈՒՆԱԿՆԵՐԻ.
2. ԳԿ - ... ԳՈՏԻՆԵՐԻ ԵՎ ՎՀ - ... ՀԵԾԱՆՆԵՐԻ ԱՄՐԱՆԱՅԻՆ ՁՈՂԵՐԻ ԾՌԱԾ ԾԱՅՐԱՄԱՍԵՐԸ ՏԵՂԱԴՐԵԼ ՀՈՐԻԶՈՆԱԿԱՆ ՈՒՂՂՈՒԹՅԱՄԲ ԵՎ ԵՌԱԿՅԵԼ ՈՒՂՂԱՀԱՅԾ Ե/Բ ՏԱՐԵՐԻ ԱՄՐԱՆԱՅԻՆ ՁՈՂԵՐԻ ՀԵՏ,

«ԳԼՈՄՄԱ» ԱԿ	ԼՈՌՈՒ ՄԱՐԶԻ ԳՅՈՒԼԱԳԱՐԱԿ ԳՅՈՒՂԻ ՄԱՆԿԱՊԱՐՏԵԶԻ ՇԵՆՔԻ ԿԱՌՈՒՑՈՒՄ					
	ՏՆՕՐԵՆ	Ռ. ՄԱՆԱՍՅԱՆ		ԿՈՆՍՏՐՈՒԿՑԻԱՆԵՐ	ՓՈՒԼ	Ա.Ն.
	Ն.Գ.Կ.	Ս. ԱԹՈՅԱՆ		ՎՐԱԴԻՐ ՀԻՄՆԱՀԵԾԱՆՆԵՐ ՎՀ - 1... ...ՎՀ - 4, ՎՀ - 6... ՎՀ - 7	ԹՎԱԿԱՆ	2016
					ԹԵՐԹԵՐ	
					ԹԵՐԹ	ՇԿ - 8