ԱՄՐԱՆԻ ԿՑՎԱՆՔ

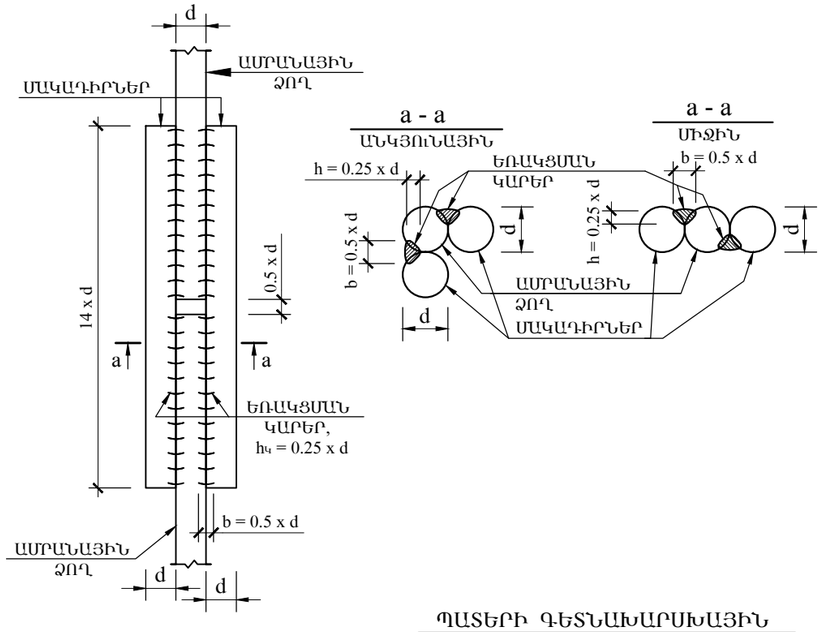

ՊԱՏԵՐԻ ԳԵՏՆԱԽԱՐՍԽԱՅԻՆ ՄԱՍԵՐԻ ԵՐԵՍԱՊԱՏՄԱՆ ՁԵՎԸ

Մ 1 - 20

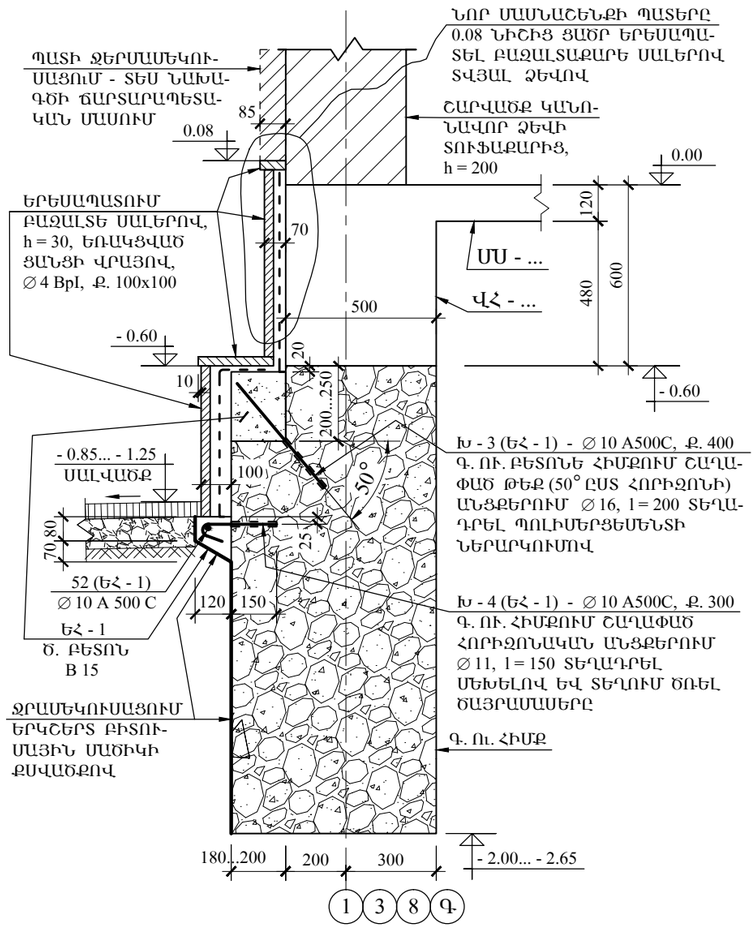

ՏՈՒՖԱՔԱՐԵ ՇԱՐՎԱԾՔՆԵՐԻ ԱՄՐԱՆԱՎՈՐՄԱՆ ՀԱՆԳՈՒՅՑՆԵՐ

Մ 1 - 20

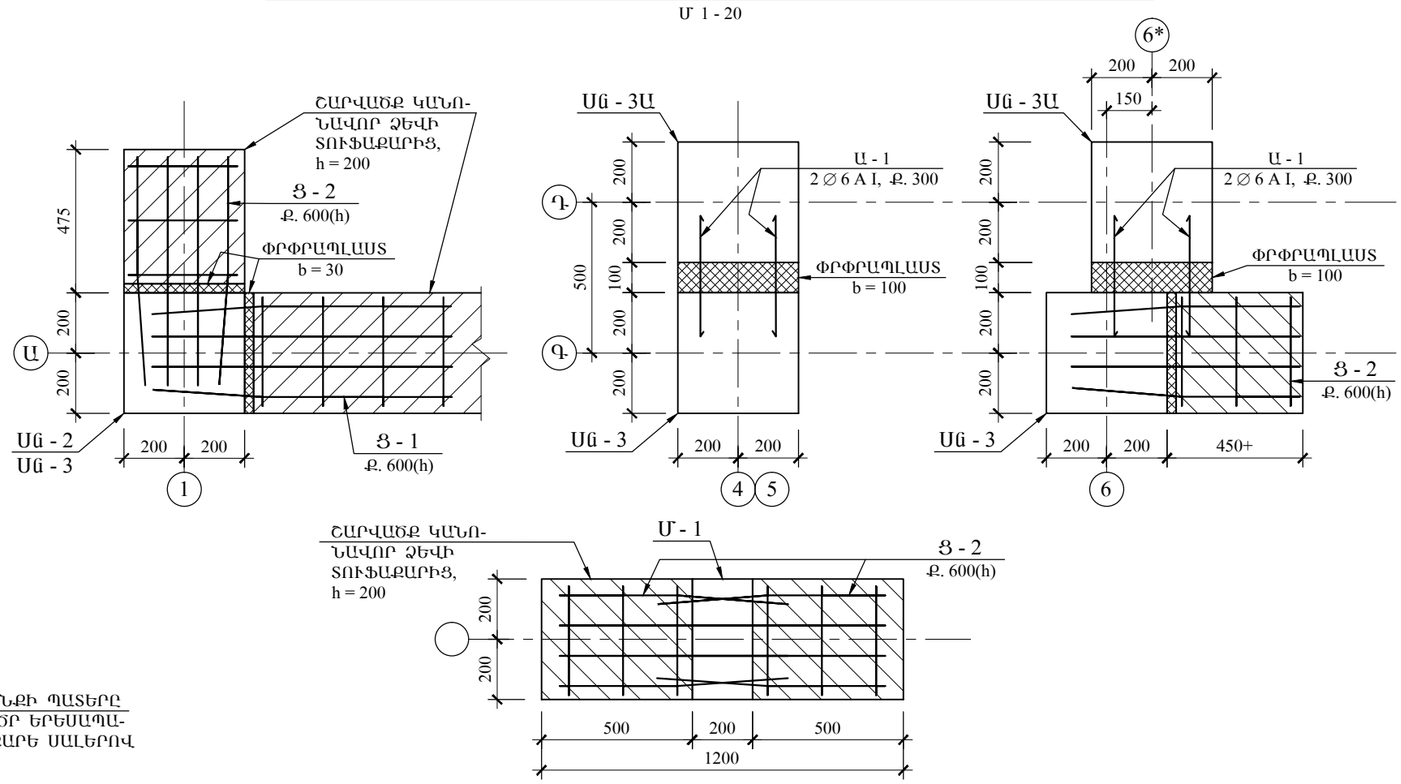

ՊԱՏԵՐԻ ԱՄՐԱՆԱՎՈՐՄԱՆ ՑԱՆՑ Ց - 1

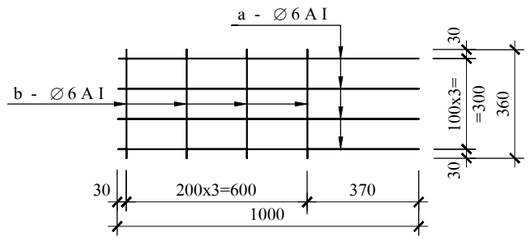

ՊԱՏԵՐԻ ԱՄՐԱՆԱՎՈՐՄԱՆ ՑԱՆՑ Ց - 2

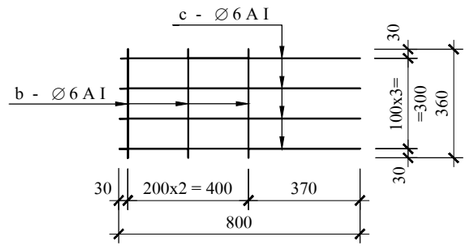

ՆՅՈՒԹԵՐԻ ՄԱՍՆԱԳԻՐ ՄԵԿ ԿՈՆՍՏՐՈՒԿՏԻՎ ՏԱՐԲԻ ՀԱՄԱՐ

ՏԱՐԲԻ ՄԱԿՆԻՇԸ	ԴԻՐՔ	ԷՍՔԻԶ, ԱՆՎԱՆՈՒՄ	ՀԱՏՈՒՅԹ մմ	L մմ	n հատ	n x L մ	G կգ	ԸՆԴԱՄԵՆԸ
Ց - 1	a	1000	∅ 6 A I	1000	4	4.0	0.89	1.21 կգ
	b	360		360	4	1.44	0.32	
Ց - 2	c	800	∅ 6 A I	800	4	3.2	0.71	0.95 կգ
	b	360		360	3	1.08	0.24	

«ԳԼՈՄՄԱ» ԱԿ	ԼՈՌՈՒ ՄԱՐԶԻ ԳՅՈՒԼԱԳԱՐԱԿ ԳՅՈՒՂԻ ՄԱՆԿԱՊԱՐՏԵԶԻ ՇԵՆՔԻ ԿԱՌՈՒՑՈՒՄ					
	ՏՆՕՐԵՆ	Ռ. ՄԱՆԱՍՅԱՆ		ԿՈՆՍՏՐՈՒԿՑԻԱՆԵՐ	ՓՈՒԼ	Ա.Ն.
	Ն.Գ.Կ.	Ս. ԱԹՈՅԱՆ		ԱՄՐԱՆԻ ԿՑՎԱՆՔՆԵՐ, ՏՈՒՖԱՔԱՐԵ ՇԱՐՎԱԾՔՆԵՐԻ ԱՄՐԱՆԱՎՈՐՄԱՆ ՀԱՆԳՈՒՅՑՆԵՐ, ՊԱՏԵՐԻ ԳԵՏՆԱԽԱՐՍԽԱՅԻՆ ՄԱՍԵՐԻ ԵՐԵՍԱՊԱՏՄԱՆ ՁԵՎԸ. ՊԱՏԵՐԻ ԱՄՐԱՆԱՎՈՐՄԱՆ ՑԱՆՑԵՐ Ց - 1, Ց - 2, ՄԱՄՆԱԳԻՐ	ԹՎԱԿԱՆ	2016
					ԹԵՐԹԵՐ	
					ԹԵՐԹ	ՇԿ - 11