ՆԿՈՒՂԻ ՍԱՆԴՈՒՂՔ ՍՔ - 2, ՀԵՆԱՊԱՏ ՀՊտ - 1 - ԵՐԿԱՅՆԱԿԱՆ ԿՏՐՎԱԾՔ

Մ 1 - 20

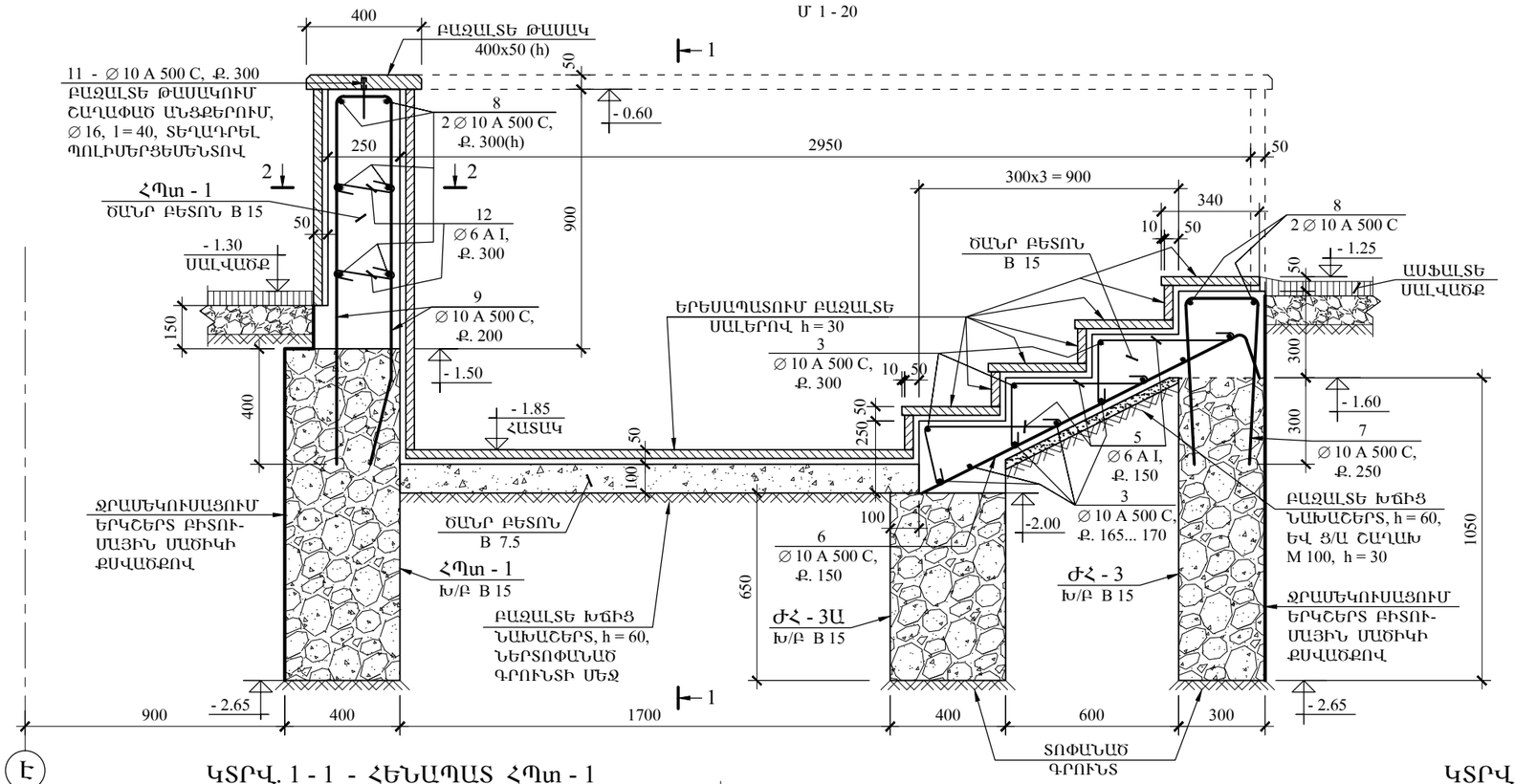

Է

ԿՏՐՎ. 1 - 1 - ՀԵՆԱՊԱՏ ՀՊտ - 1

Մ 1 - 20

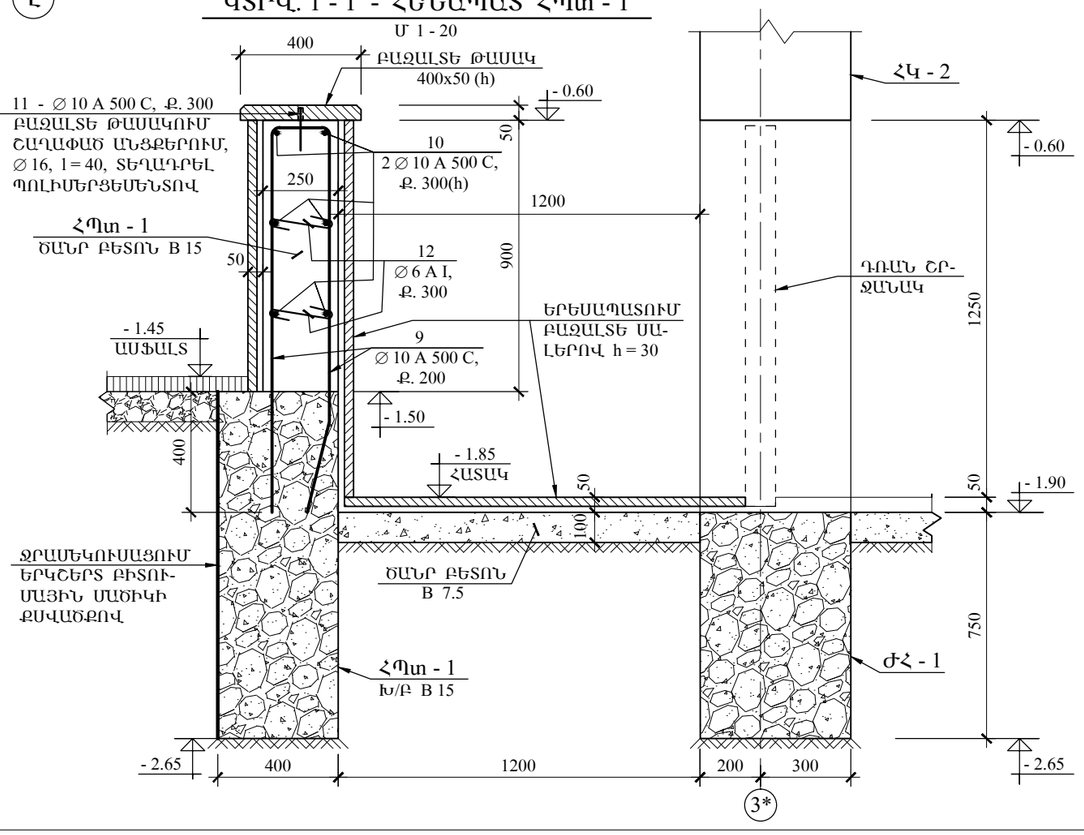

ԿՏՐՎ. 2 - 2 - ՀԵՆԱՊԱՏ ՀՊտ - 1

Մ 1 - 20

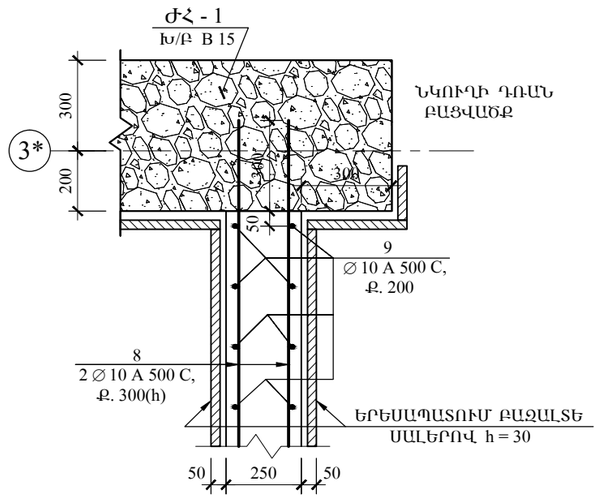

	ԼՈՌՈՒ ՄԱՐԶԻ ԳՅՈՒԼԱԳԱՐԱԿ ԳՅՈՒՂԻ ՄԱՆԿԱՊԱՐՏԵԶԻ ՇԵՆՔԻ ԿԱՌՈՒՑՈՒՄ					
	ՏՆՕՐԵՆ	Ռ. ՄԱՆԱՍՅԱՆ		ԿՈՆՍՏՐՈՒԿՑԻԱՆԵՐ	ՓՈՒԼ	Ա.Ն.
	Ն.Գ.Կ.	Ս. ԱԹՈՅԱՆ		ՆԿՈՒՂԻ ՍԱՆԴՈՒՂՔ ՍՔ - 2, ՀԵՆԱՊԱՏ ՀՊտ - 1	ԹՎԱԿԱՆ	2016
					ԹԵՐԹԵՐ	
«ԳԼՈՄՄԱ» ԱԿ					ԹԵՐԹ	ՇԿ - 13