ՍԱՆԴՈՒՂՔ ՍՔ - 3, ՀԱՐԹԱԿ ՀԹ - 1

Մ 1 - 20

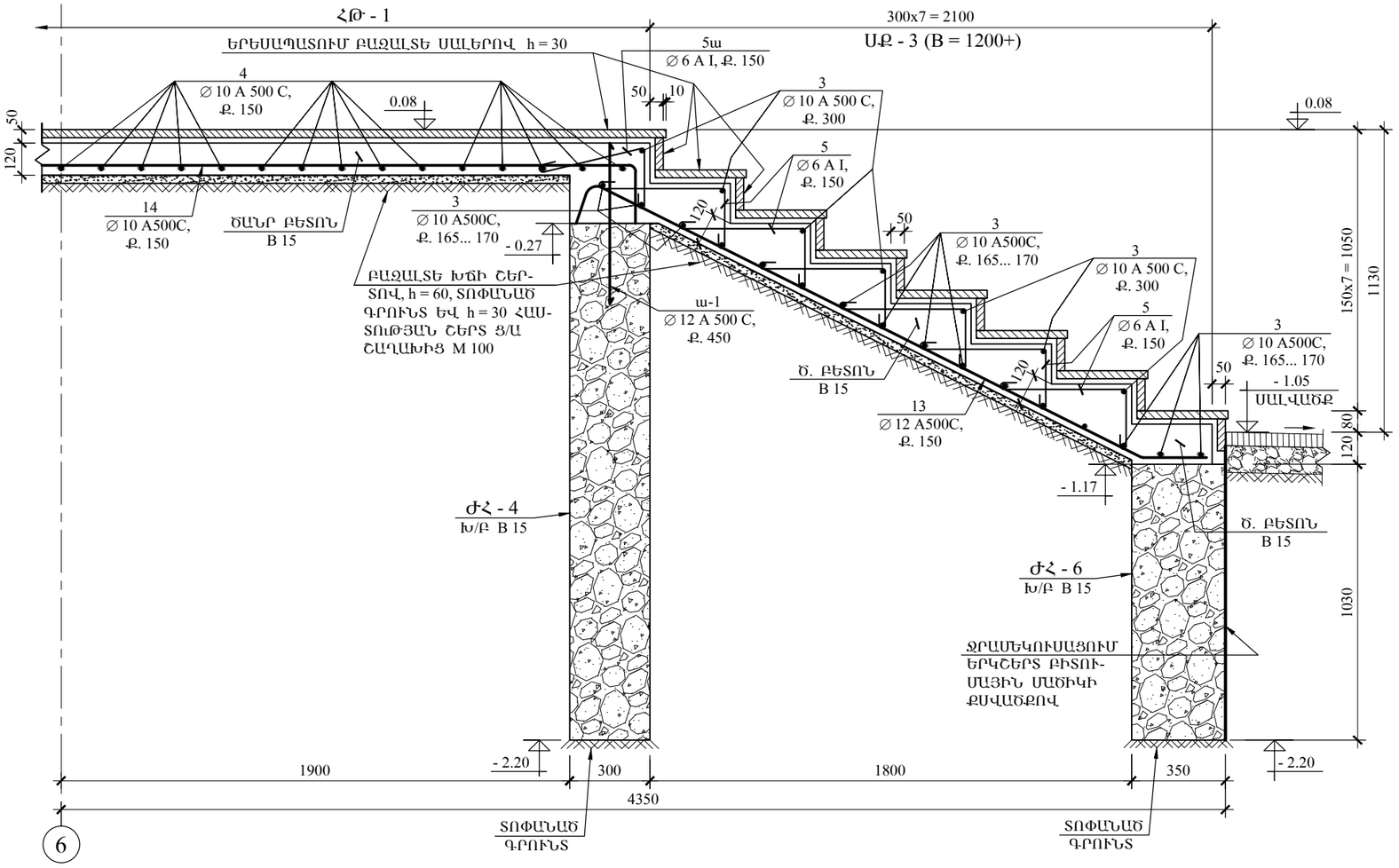

ՀԱՐԹԱԿ ՀԹ - 1 «4» - «2» ԵՎ «5» - «7» ԱՌԱՆՑՔՆԵՐԻ ՄԻՋԵՎ

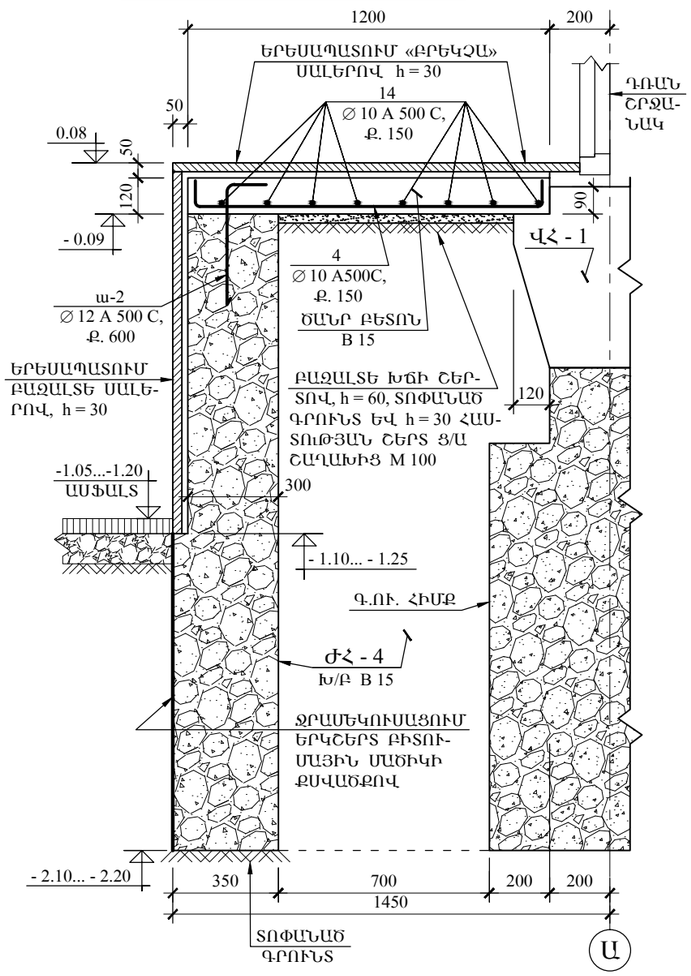

ՀԱՐԹԱԿ ՀԹ - 1 «4» - «5» ԱՌԱՆՑՔՆԵՐԻ ՄԻՋԵՎ

Մ 1 - 20

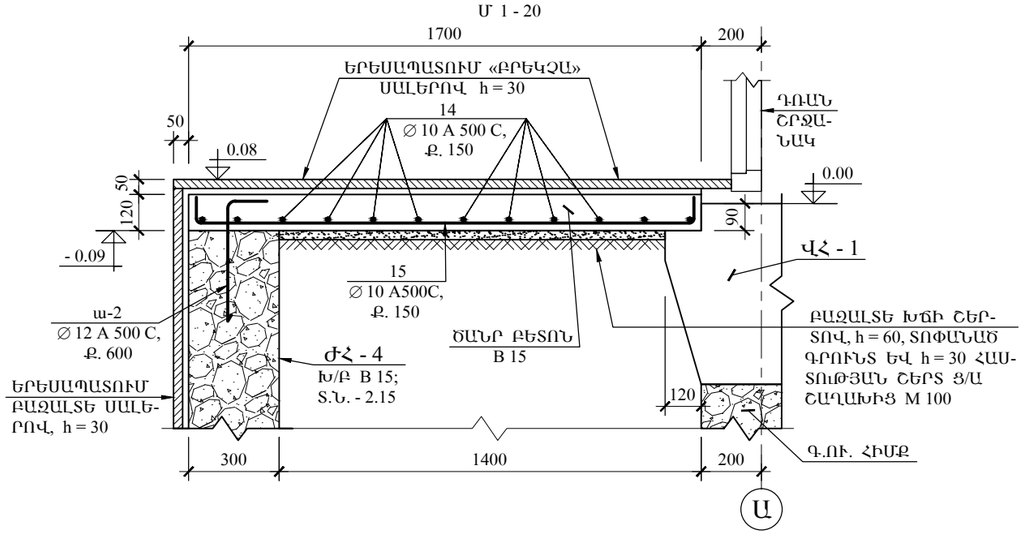

ԾԱՆՈԹ - Ն

ՀԹ - 1 ՀԱՐԹԱԿԻ ԺՀ - 4 Խ/Բ ՊԱՏՈՒՄ ԻՐԱԿԱՆԱՑՆԵԼ ՕԲ - 2 ՕԴԱՓՈԽՄԱՆ ԲԱՑՎԱԾՔՆԵՐ, 900x380(h), ԻՆՉՊԵՍ ՀԹ - 2 ՀԱՐԹԱԿԻ ԺՀ - 7 ՊԱՏՈՒՄ - ՏԵՍ ՇԿ - 15 ԹԵՐԹԻ ՎՐԱ

	ԼՈՌՈՒ ՄԱՐԶԻ ԳՅՈՒԼԱԳԱՐԱԿ ԳՅՈՒՂԻ ՄԱՆԿԱՊԱՐՏԵԶԻ ՇԵՆՔԻ ԿԱՌՈՒՑՈՒՄ					
	ՏՆՕՐԵՆ	Ռ. ՄԱՆԱՍՅԱՆ		ԿՈՆՍՏՐՈՒԿՑԻԱՆԵՐ	ՓՈՒԼ	Ա.Ն.
	Ն.Գ.Կ.	Ս. ԱԹՈՅԱՆ		ՍՈՒՏՔԻ ՍԱՆԴՈՒՂՔ ՍՔ - 3, ՀԱՐԹԱԿ ՀԹ - 1	ԹՎԱԿԱՆ	2016
					ԹԵՐԹԵՐ	
«ԳԼՈՄՄԱ» ԱԿ					ԹԵՐԹ	ՇԿ - 14