ՍԱՆԴՈՒՂՔ ՍՔ - 4, ՀԱՐԹԱԿ ՀԹ - 2

Մ 1 - 20

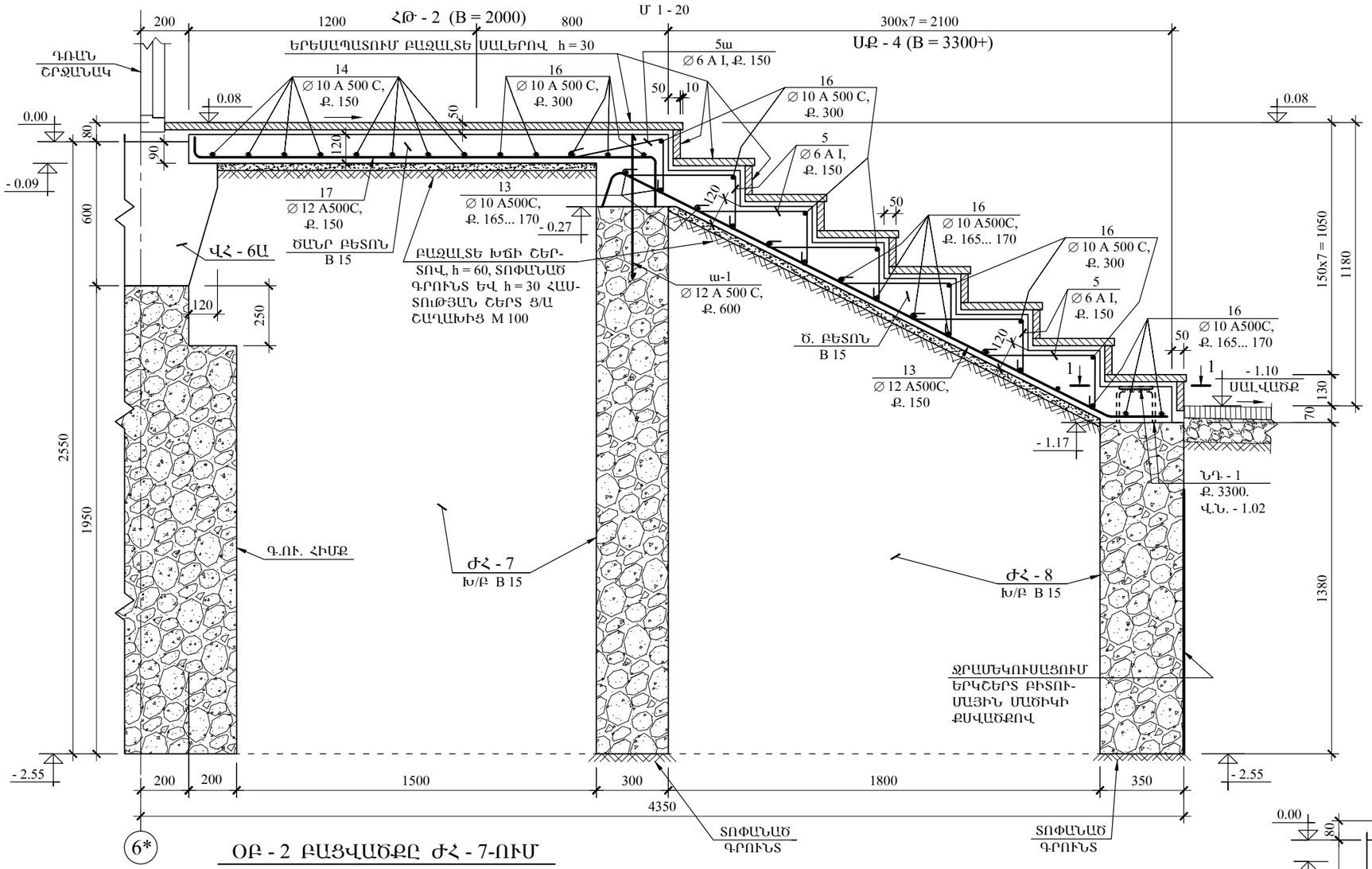

1 - 1

Մ 1 - 20

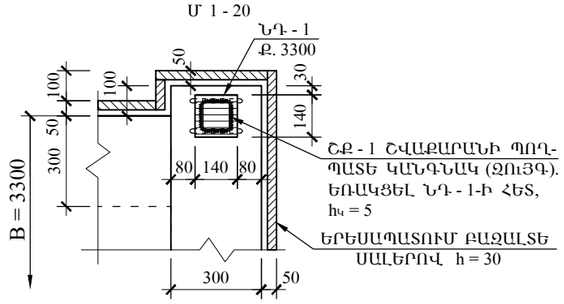

ՆԵՐԴԻՐ ԴԵՏԱԼ ՆԴ - 1

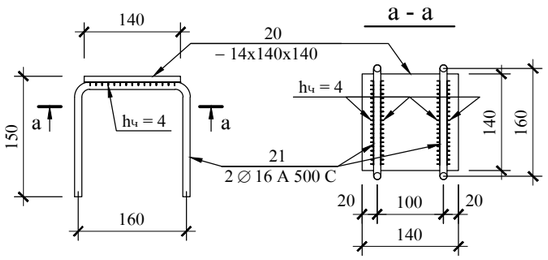

ՀԱՐԹԱԿ ՀԹ - 2 (B = 1200)

Մ 1 - 20

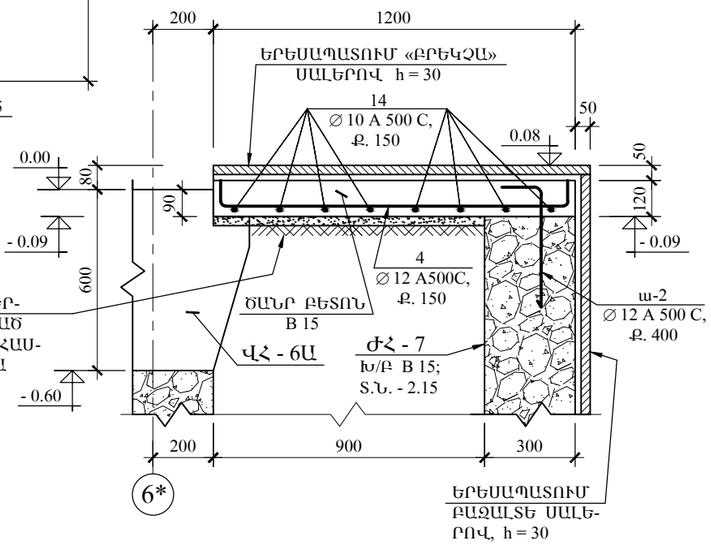

ՕԲ - 2 ԲԱՑՎԱԾՔԸ ԺՀ - 7-ՈՒՄ

Մ 1 - 20

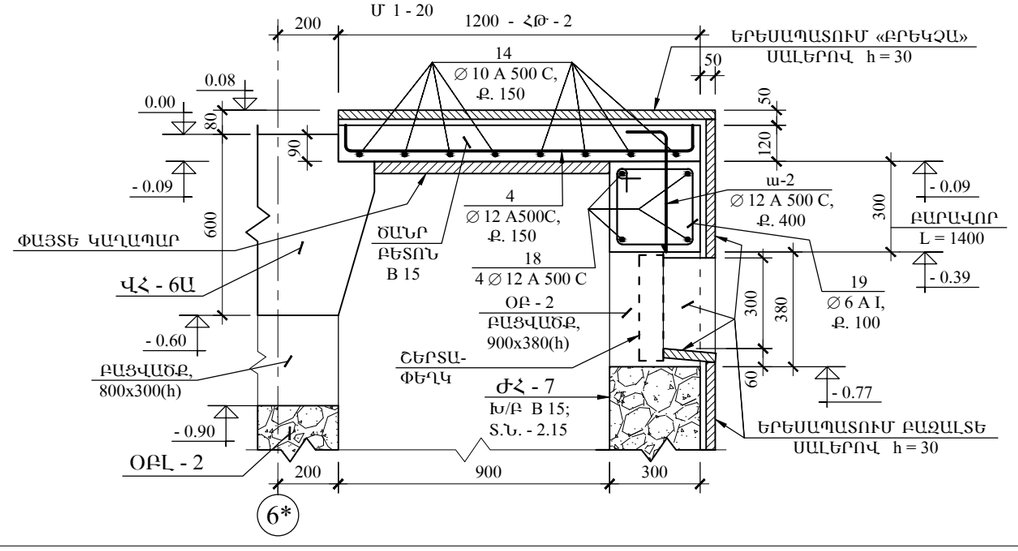

ԾԱՆՈԹ - Ն

ԺՀ - 7-Ի ՍՏՈՐԻՆ ՄԱՍԸ ԻՐԱԿԱՆԱՑՎՈՒՄ Է
ԺՀ - 2-Ի ՁԵՎՈՎ

	ԼՈՌՈՒ ՄԱՐԶԻ ԳՅՈՒԼԱԳԱՐԱԿ ԳՅՈՒՂԻ ՄԱՆԿԱՊԱՐՏԵԶԻ ՇԵՆՔԻ ԿԱՌՈՒՑՈՒՄ					
	ՏՆՕՐԵՆ	Ռ. ՄԱՆԱՍՅԱՆ		ԿՈՆՍՏՐՈՒԿՑԻԱՆԵՐ	ՓՈՒԼ	Ա.Ն.
	Ն.Գ.Կ.	Ս. ԱԹՈՅԱՆ		ՍՈՒՏՔԻ ՍԱՆԴՈՒՂՔ ՍՔ - 4, ՀԱՐԹԱԿ ՀԹ - 2, ՆԵՐԴԻՐ ԴԵՏԱԼ ՆԴ - 1	ԹՎԱԿԱՆ	2016
					ԹԵՐԹԵՐ	
«ԳԼՈՄՄԱ» ԱԿ					ԹԵՐԹ	ՇԿ - 15