ԹՌ1 - 1 ԹԵՔՈՒՂՈՒ ԵՐԿԱՅՆԱԿԱՆ ԿՏՐՎԱԾՔ

Մ 1 - 20

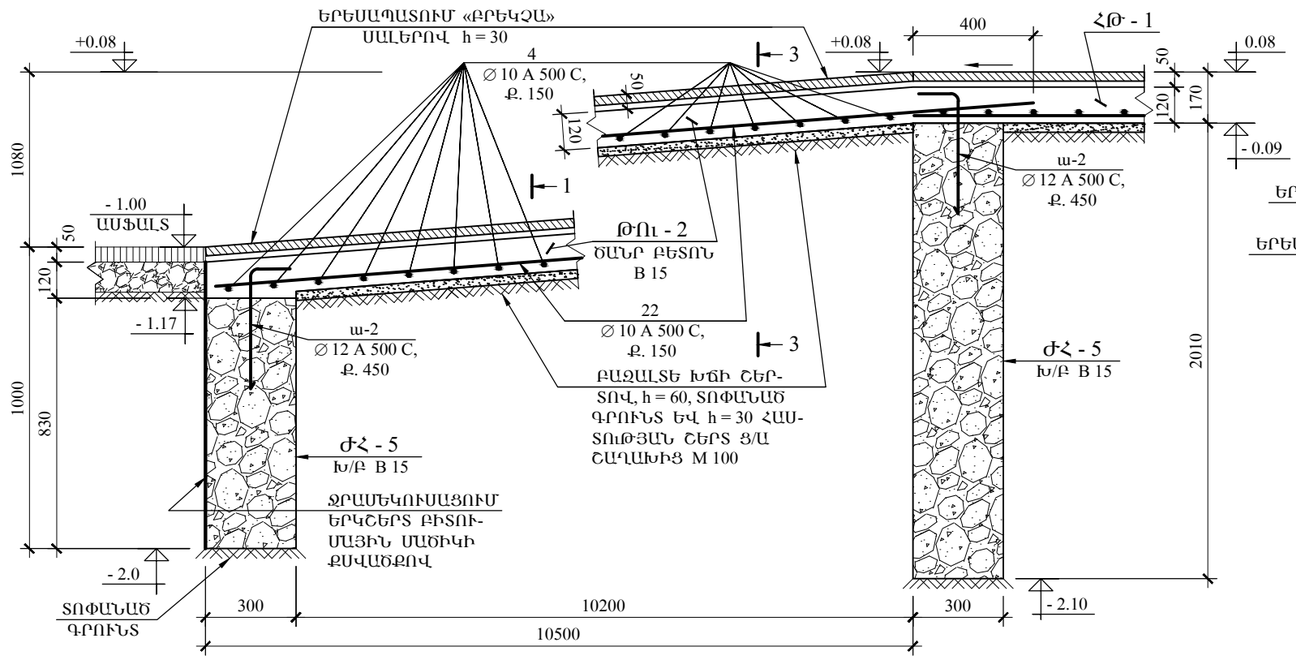

ԹՌ1 - 1 ԹԵՔՈՒՂՈՒ ԼԱՅՆԱԿԱՆ ԿՏՐՎԱԾՔ - 1

Մ 1 - 20

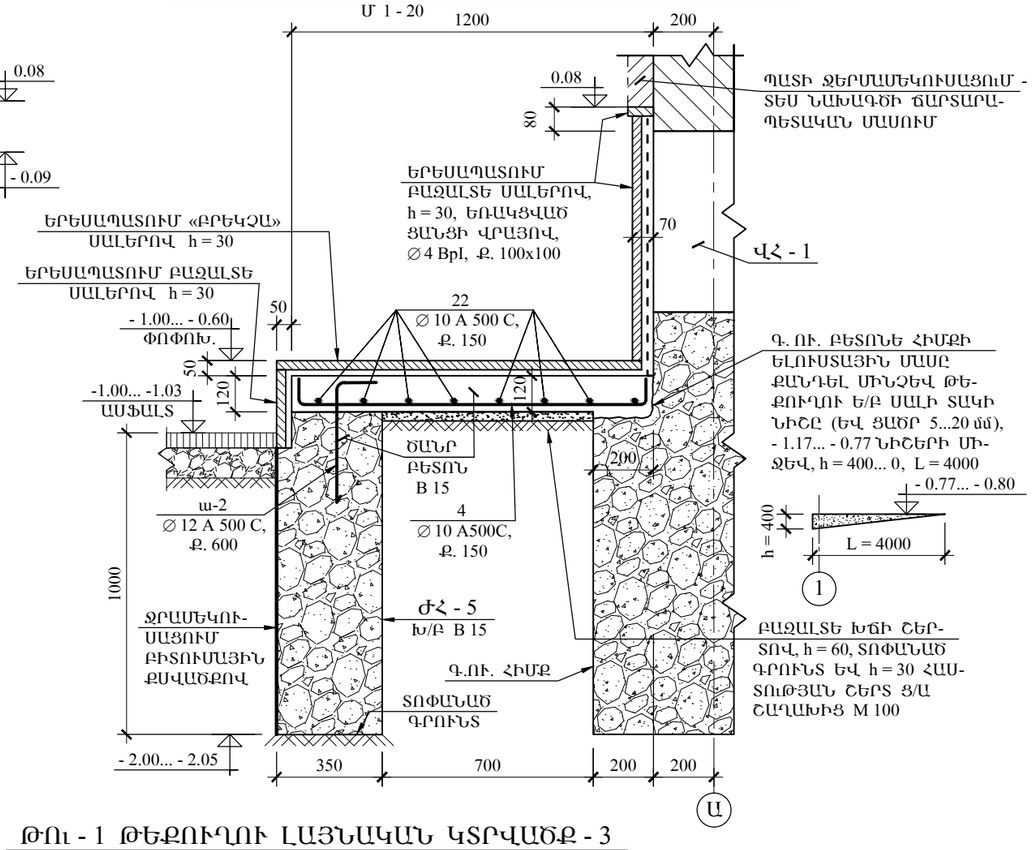

ԹՌ1 - 1 ԹԵՔՈՒՂՈՒ ԼԱՅՆԱԿԱՆ ԿՏՐՎԱԾՔ - 2

Մ 1 - 20

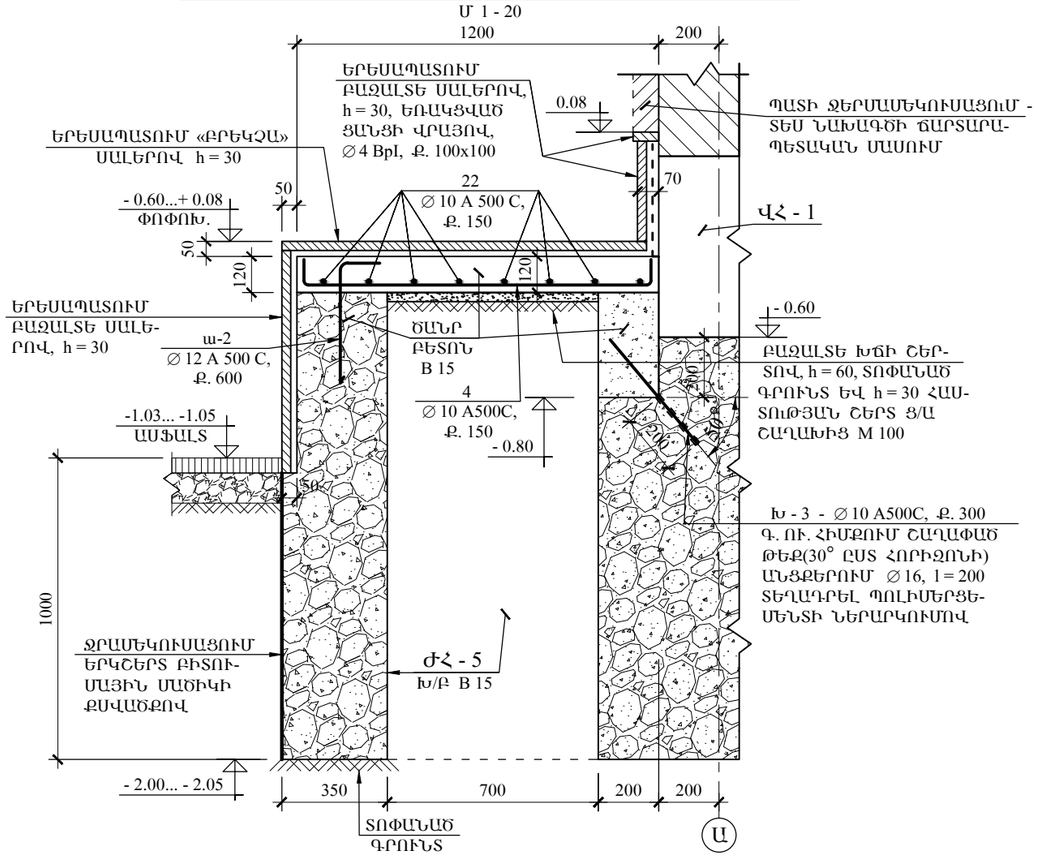

ԹՌ1 - 1 ԹԵՔՈՒՂՈՒ ԼԱՅՆԱԿԱՆ ԿՏՐՎԱԾՔ - 3

Մ 1 - 20

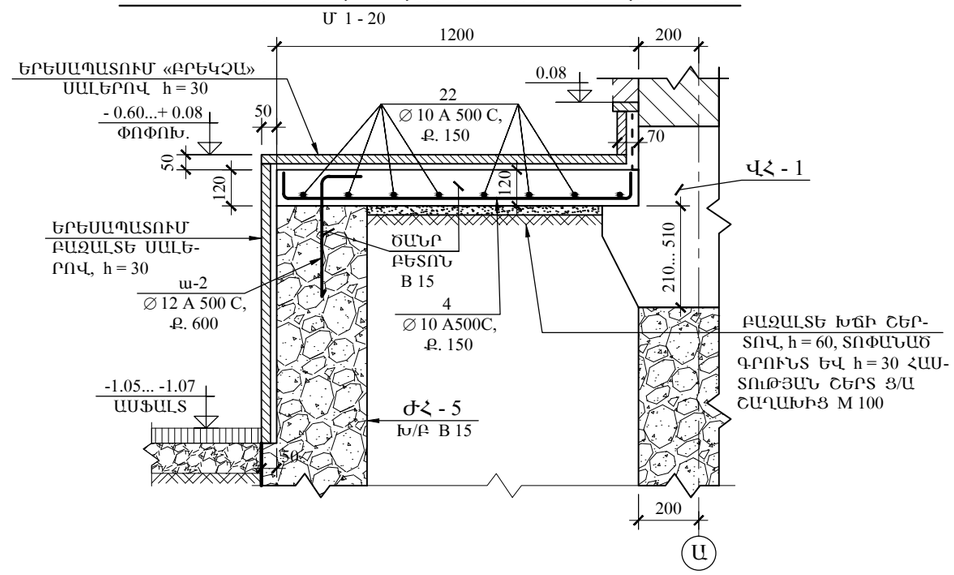

	ԼՈՌՈՒ ՄԱՐԶԻ ԳՅՈՒԼԱԳԱՐԱԿ ԳՅՈՒՂԻ ՄԱՆԿԱՊԱՐՏԵԶԻ ՇԵՆՔԻ ԿԱՌՈՒՑՈՒՄ					
	ՏՆՕՐԵՆ	Ռ. ՄԱՆԱՍՅԱՆ		ԿՈՆՍՏՐՈՒԿՑԻԱՆԵՐ	ՓՈՒԼ	Ա.Ն.
	Ն.Գ.Կ.	Ս. ԱԹՈՅԱՆ		ԹՌ1 - 1 ԹԵՔՈՒՂՈՒ ԿՏՐՎԱԾՔՆԵՐ	ԹՎԱԿԱՆ	2016
					ԹԵՐԹԵՐ	
«ԳԼՈՄՄԱ» ԱԿ					ԹԵՐԹ	ՇԿ - 16