ՊԱՐԶՈՒՆԱԿՆԵՐ ՄՊ - 3, ՄՊ - 3Ա, ՄՊ - 4

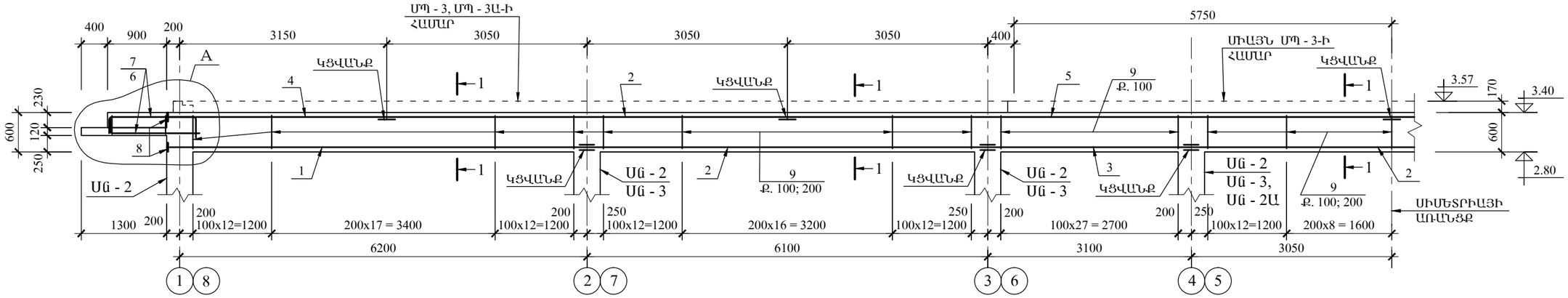

1 - 1 - ՄՊ - 3, ՄՊ - 3Ա

Մ 1 - 20

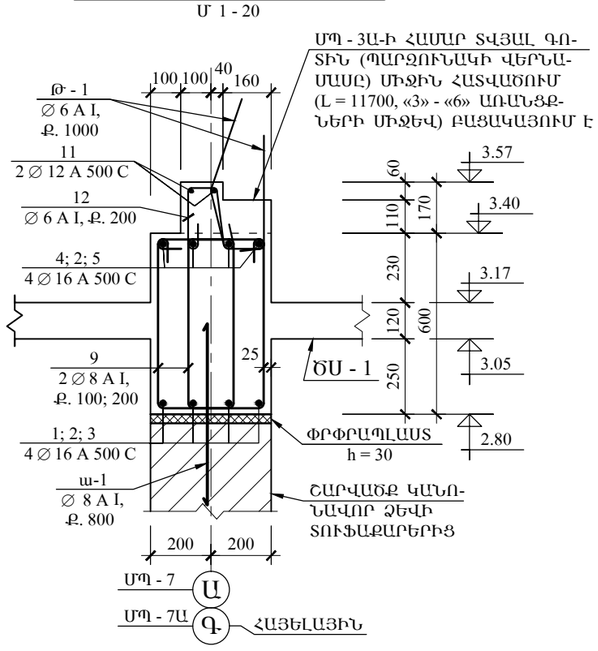

1 - 1 - ՄՊ - 4

Մ 1 - 20

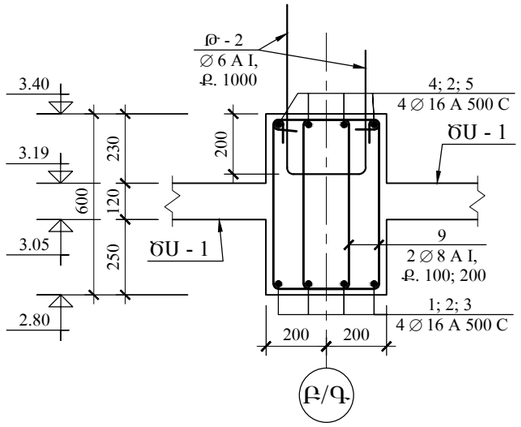

ՀԱՆԳՈՒՅՑ «Ա»

Մ 1-20

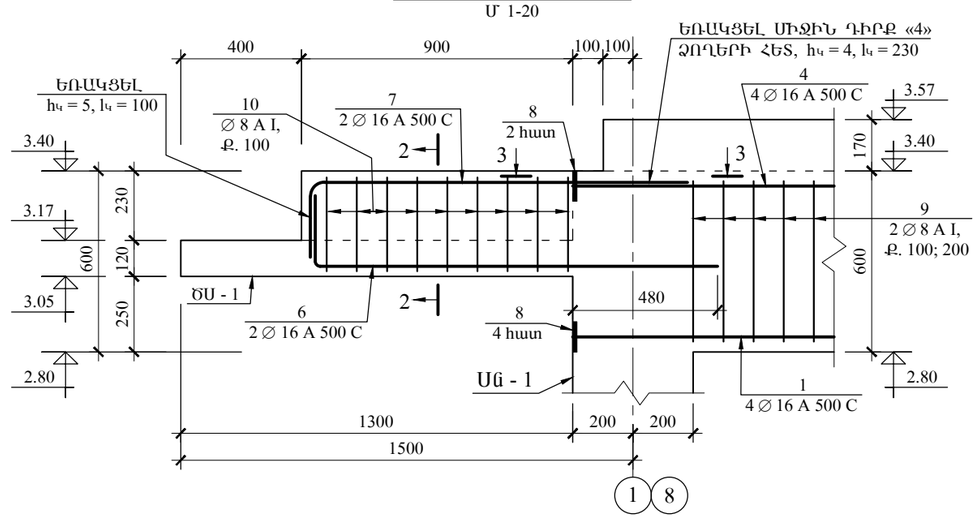

3 - 3

Մ 1-20

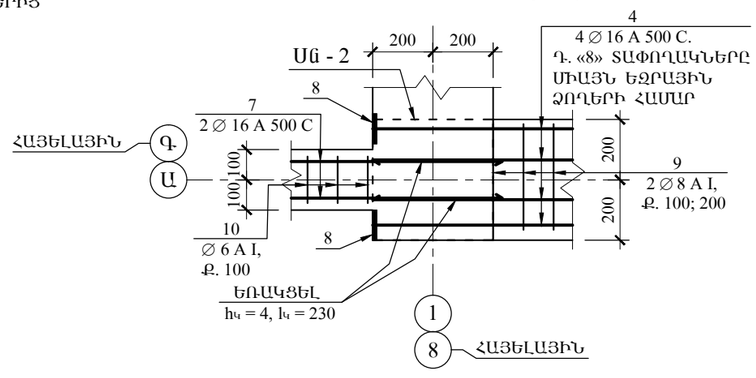

2 - 2

Մ 1-20

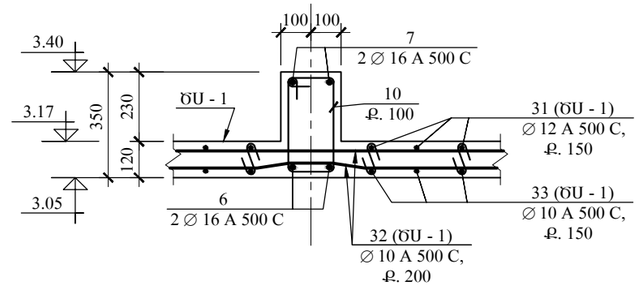

	ԼՈՌՈՒ ՄԱՐԶԻ ԳՅՈՒԼԱԳԱՐԱԿ ԳՅՈՒՂԻ ՄԱՆԿԱՊԱՐՏԵԶԻ ՇԵՆՔԻ ԿԱՌՈՒՑՈՒՄ					
	ՏՆՕՐԵՆ	Ռ. ՄԱՆԱՍՅԱՆ		ԿՈՆՍՏՐՈՒԿՑԻԱՆԵՐ	ՓՈՒԼ	Ա.Ն.
	Ն.Գ.Կ.	Ս. ԱԹՈՅԱՆ		ՊԱՐԶՈՒՆԱԿՆԵՐ ՄՊ - 3, ՄՊ - 3Ա, ՄՊ - 4	ԹՎԱԿԱՆ	2016
					ԹԵՐԹԵՐ	
«ԳԼՈՄՄԱ» ԱԿ					ԹԵՐԹ	ՇԿ - 25