ՊԱՐԶՈՒՆԱԿՆԵՐ ՄՊ - 5, ՄՊ - 6

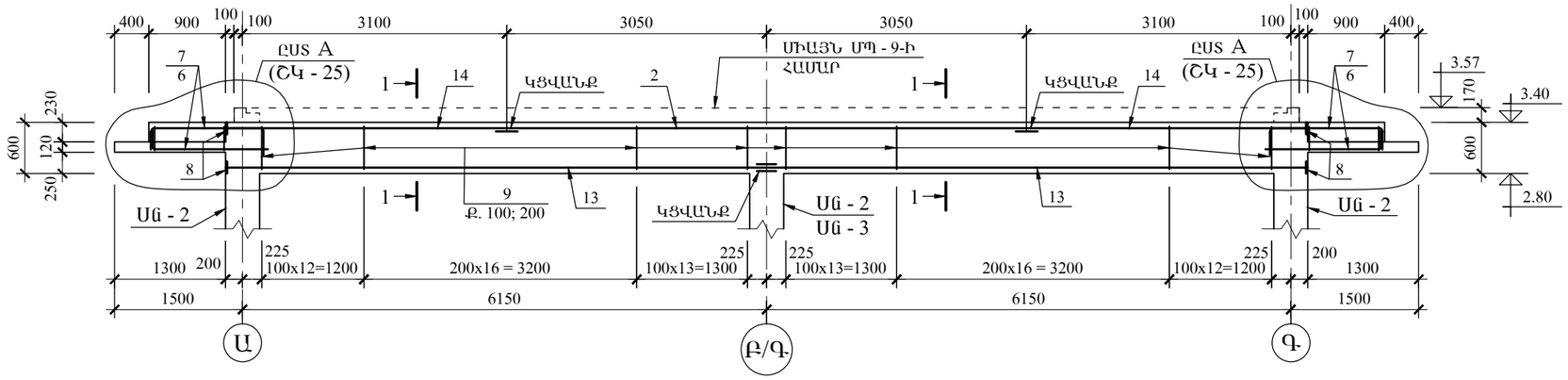

1 - 1 - ՄՊ - 5

Մ 1 - 20

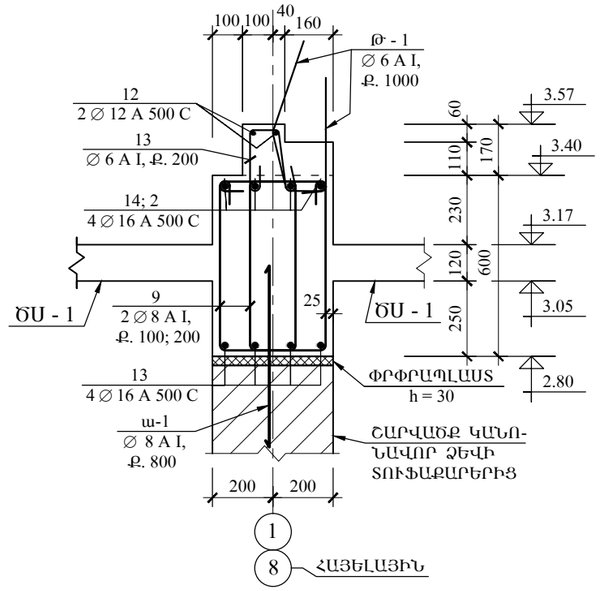

ՊԱՐԶՈՒՆԱԿ ՄՊ - 7

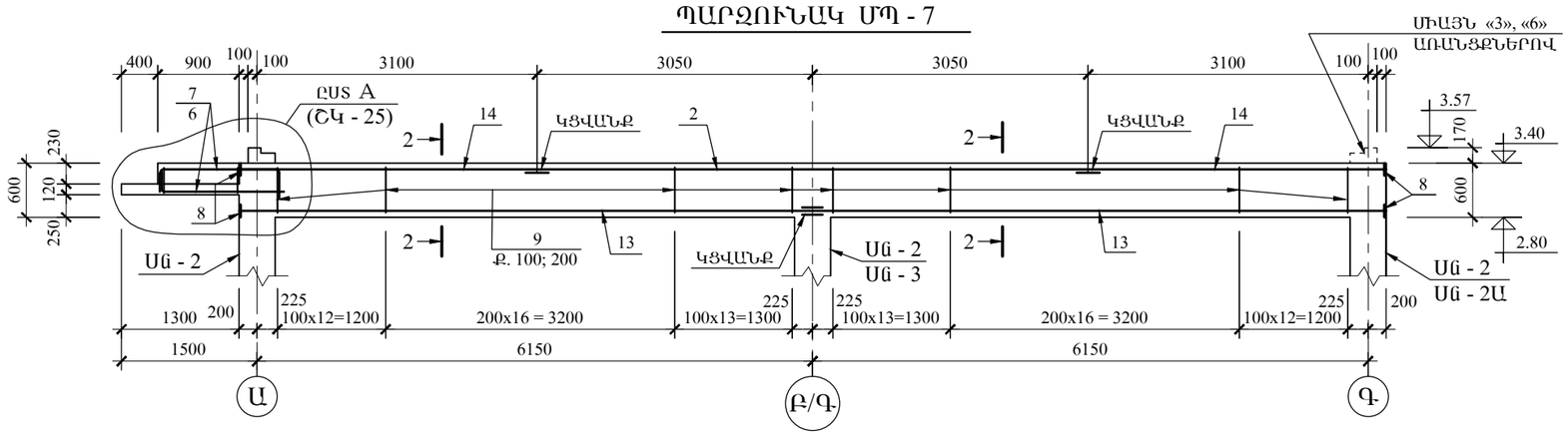

1 - 1 - ՄՊ - 6

Մ 1 - 20

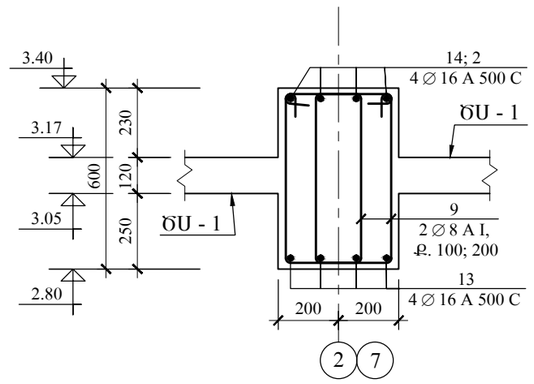

2 - 2 - ՄՊ - 7

Մ 1 - 20

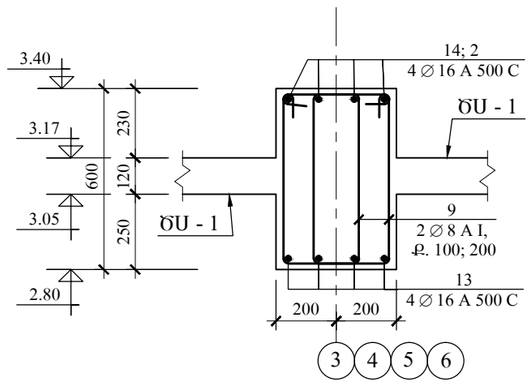

	ԼՈՌՈՒ ՄԱՐԶԻ ԳՅՈՒԼԱԳԱՐԱԿ ԳՅՈՒՂԻ ՄԱՆԿԱՊԱՐՏԵԶԻ ՇԵՆՔԻ ԿԱՌՈՒՑՈՒՄ					
	ՏՆՕՐԵՆ	Ռ. ՄԱՆԱՍՅԱՆ		ԿՈՆՍՏՐՈՒԿՑԻԱՆԵՐ	ՓՈՒԼ	Ա.Ն.
	Ն.Գ.Կ.	Ս. ԱԹՈՅԱՆ		ՊԱՐԶՈՒՆԱԿՆԵՐ ՄՊ - 5... ՄՊ - 7	ԹՎԱԿԱՆ	2016
					ԹԵՐԹԵՐ	
«ԳԼՈՄՄԱ» ԱԿ					ԹԵՐԹ	ՇԿ - 26