ՊԱՐԶՈՒՆԱԿՆԵՐ ՄՊ - 8... ՄՊ - 10

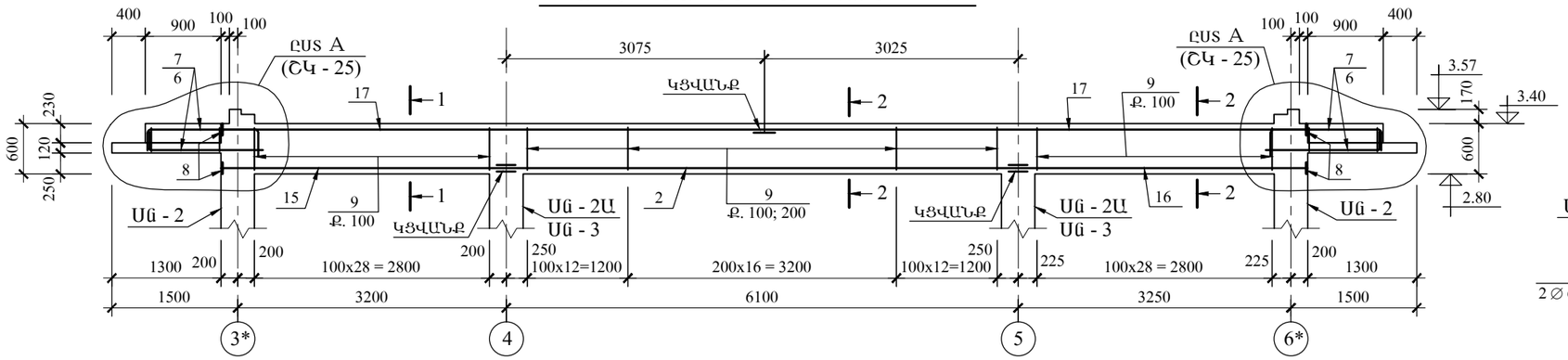

1 - 1 - ՄՊ - 8

Մ 1 - 20

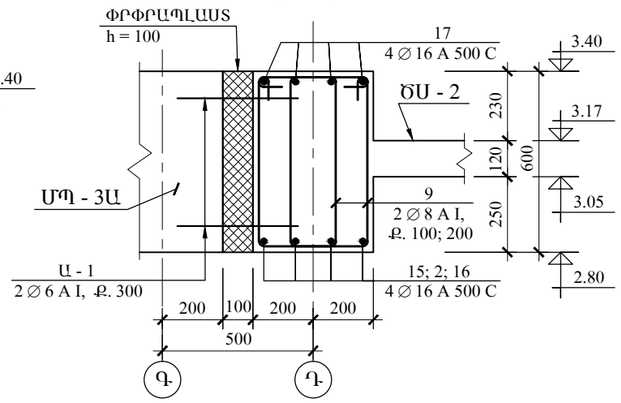

ՊԱՐԶՈՒՆԱԿՆԵՐ ՄՊ - 11, ՄՊ - 12

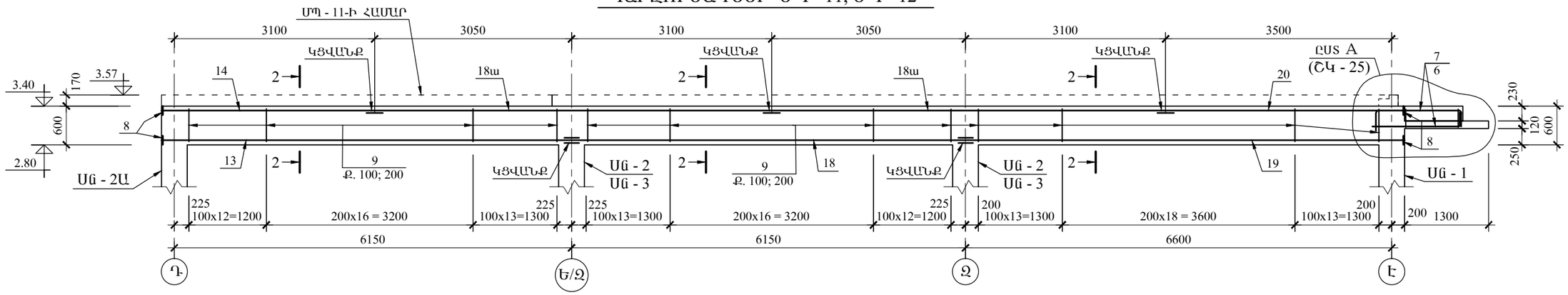

1 - 1 - ՄՊ - 10

Մ 1 - 20

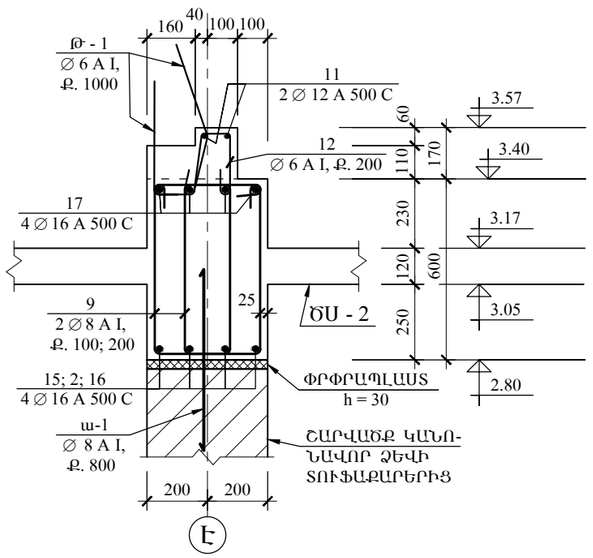

2 - 2 - ՄՊ - 11

Մ 1 - 20

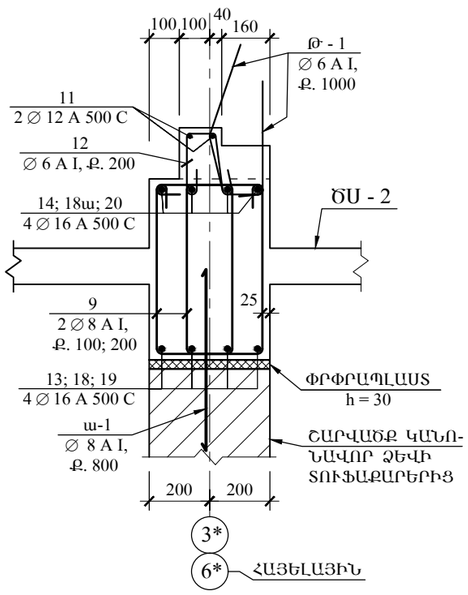

1 - 1 - ՄՊ - 9

Մ 1 - 20

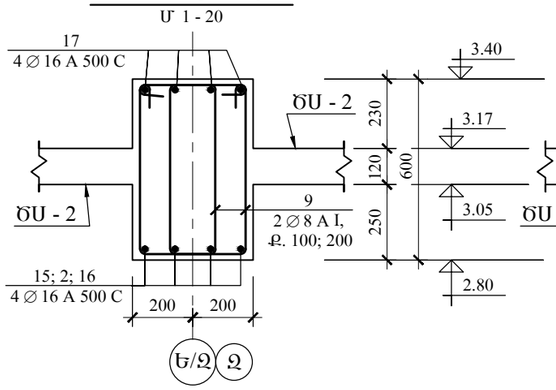

2 - 2 - ՄՊ - 12

Մ 1 - 20

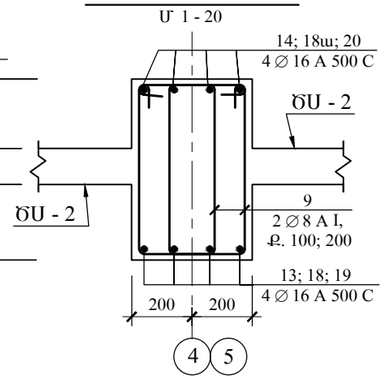

«ԳԼՈՄՄԱ» ԱԿ	ԼՈՌՈՒ ՄԱՐԶԻ ԳՅՈՒԼԱԳԱՐԱԿ ԳՅՈՒՂԻ ՄԱՆԿԱՊԱՐՏԵԶԻ ՇԵՆՔԻ ԿԱՌՈՒՑՈՒՄ					
	ՏՆՕՐԵՆ	Ռ. ՄԱՆԱՍՅԱՆ		ԿՈՆՍՏՐՈՒԿՑԻԱՆԵՐ	ՓՈՒԼ	Ա.Ն.
	Ն.Գ.Կ.	Ս. ԱԹՈՅԱՆ		ՊԱՐԶՈՒՆԱԿՆԵՐ ՄՊ - 8... ՄՊ - 12	ԹՎԱԿԱՆ	2016
					ԹԵՐԹԵՐ	
					ԹԵՐԹ	ՇԿ - 27