ԿՏՐՎ. Ա - Ա
Մ 1 - 100

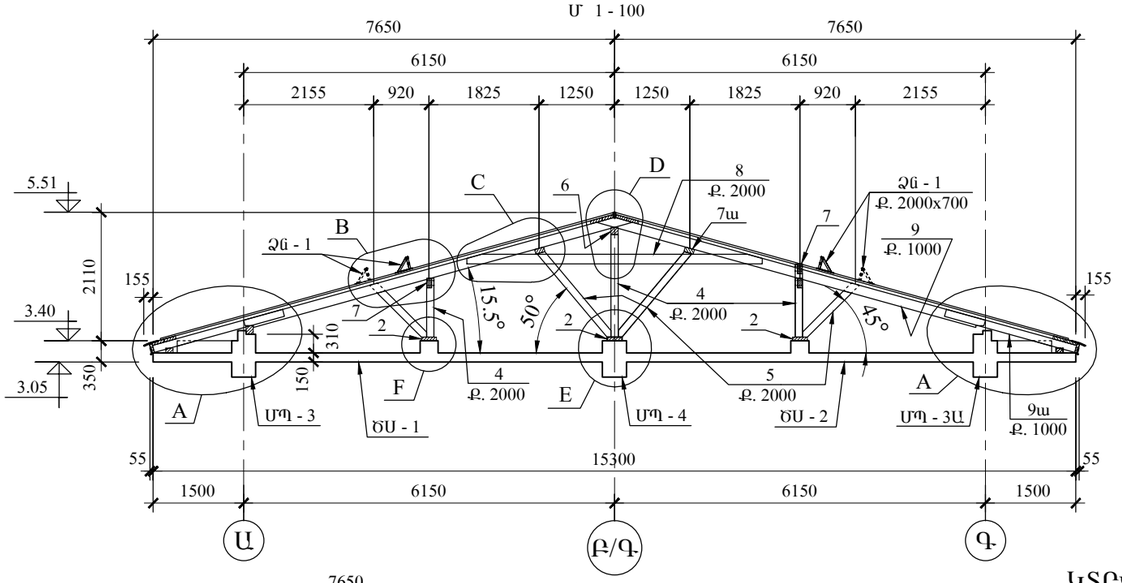

ԿՏՐՎ. Բ - Բ
Մ 1 - 100

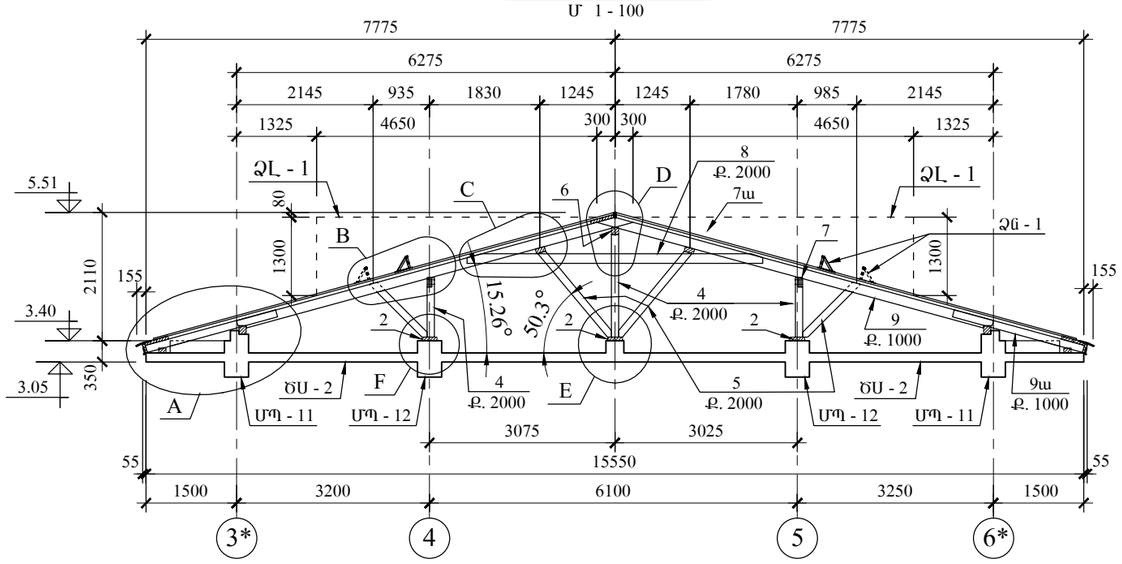

ԿՏՐՎ. Գ - Գ
Մ 1 - 100

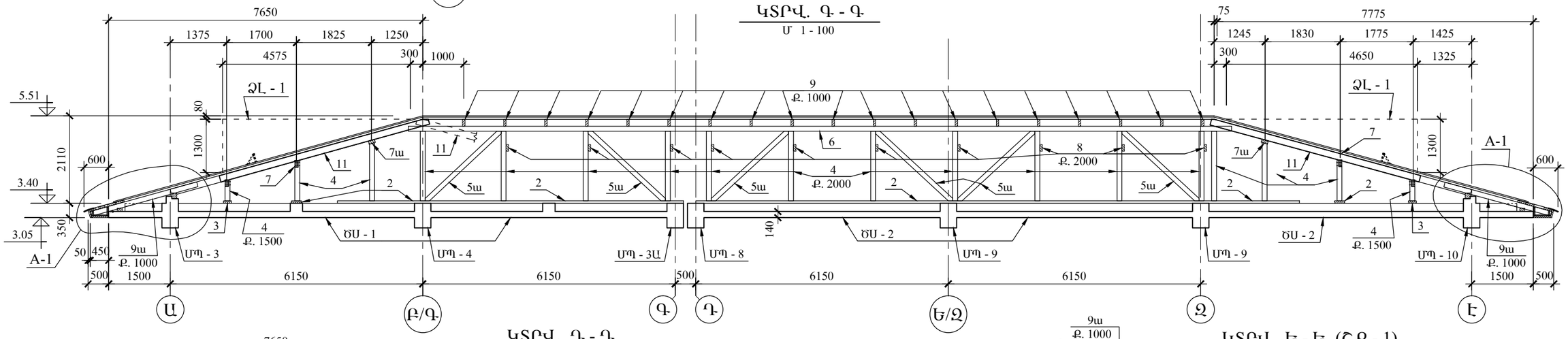

ԿՏՐՎ. Դ - Դ
Մ 1 - 100

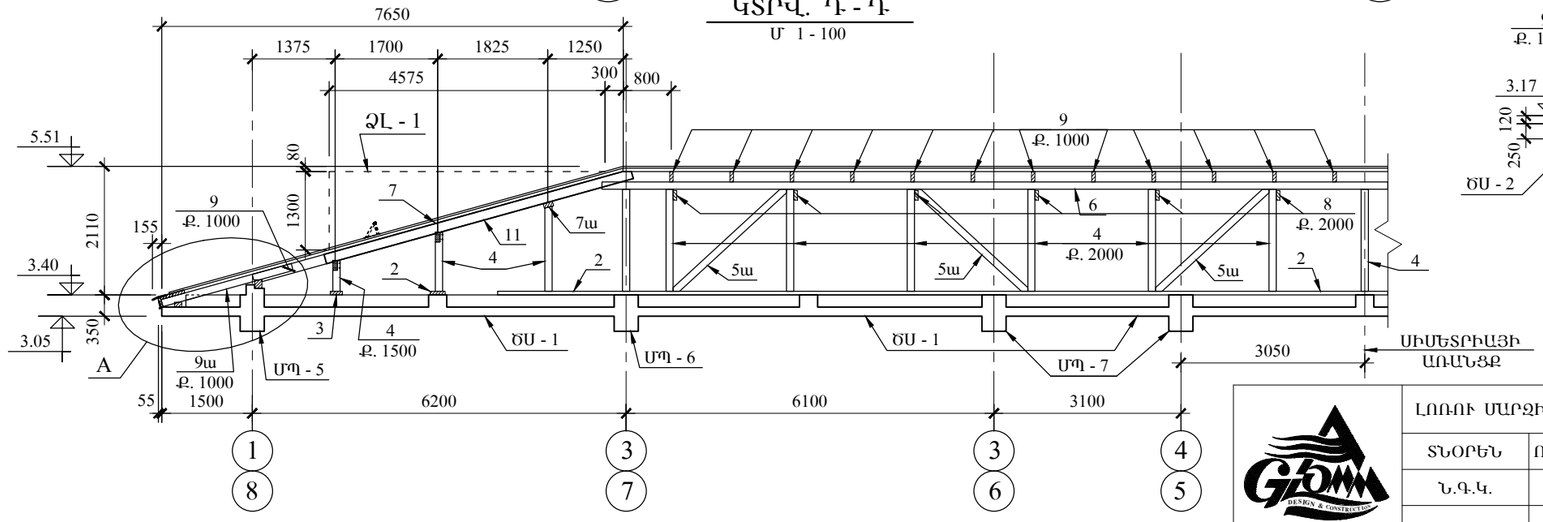

ԿՏՐՎ. Ե - Ե (ՇՔ - 1)
Մ 1 - 100

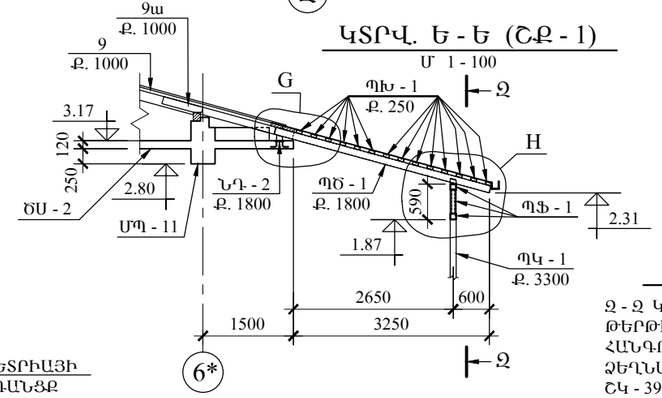

ԾԱՆՈԹ - Ն

Զ - Զ ԿՏՐՎԱԾՔԸ ՏԵՍ ՇԿ - 38 ԹԵՐԹԻ ՎՐԱ, ԻՍԿ «Ա»...«Հ» ՀԱՆԳՈՒՅՑՆԵՐԸ ԵՎ ՁԼ - 1 ՁԵՂՆԱԼՈՒՍԱՄՈՒՏԸ - ՇԿ - 37, ՇԿ - 39 ԹԵՐԹԵՐԻ ՎՐԱ

«ԳԼՈՄՄԱ» ԱԿ	ԼՈՌՈՒ ՄԱՐԶԻ ԳՅՈՒԼԱԳԱՐԱԿ ԳՅՈՒՂԻ ՄԱՆԿԱՊԱՐՏԵԶԻ ՇԵՆՔԻ ԿԱՌՈՒՑՈՒՄ					
	ՏՆՕՐԵՆ	Ռ. ՄԱՆԱՍՅԱՆ		Տ Ա Ն Ի Ք	ՓՈՒԼ	Ա.Ն.
	Ն.Գ.Կ.	Ս. ԱԹՈՅԱՆ		ՏԱՆԻՔԻ ԿՏՐՎԱԾՔՆԵՐ Ա - Ա... Ե - Ե	ԹՎԱԿԱՆ	2016
					ԹԵՐԹԵՐ	
					ԹԵՐԹ	ՇԿ - 36