ՀԱՆԳՈՒՅՑ «A»
Մ 1 - 20

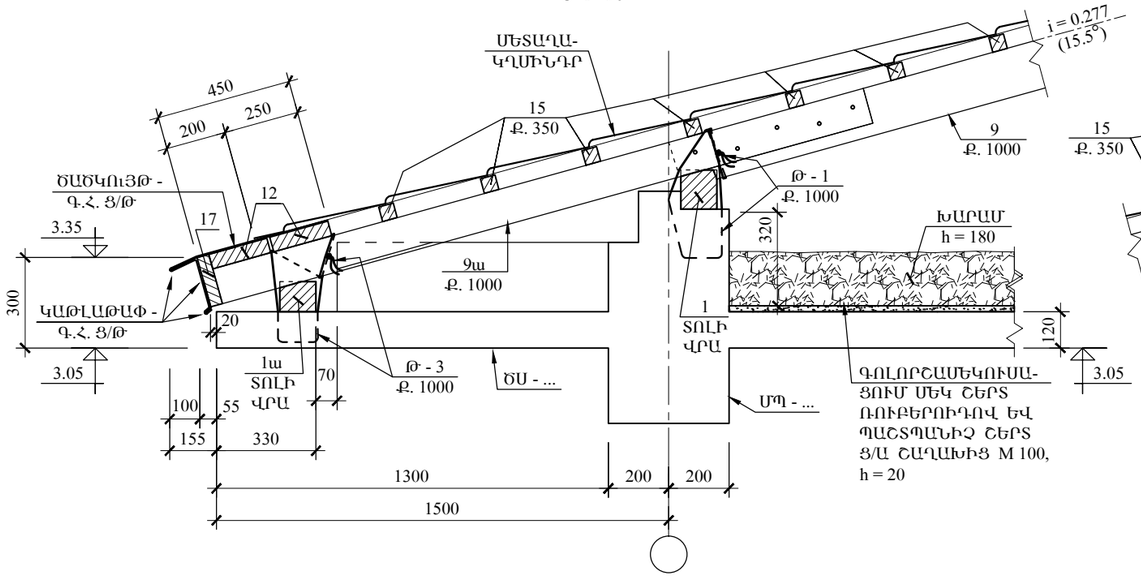

ՀԱՆԳՈՒՅՑ «B»
Մ 1 - 20

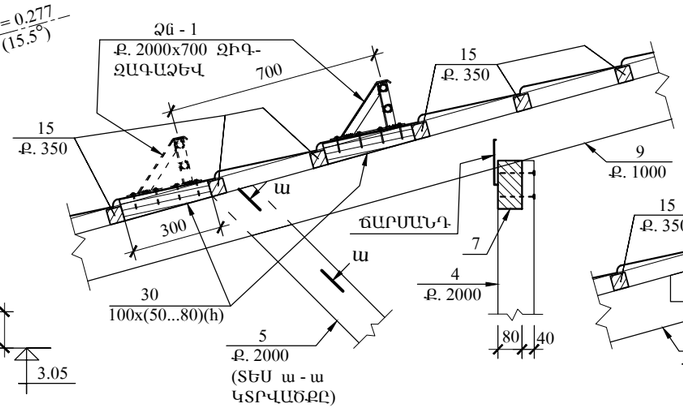

ՀԱՆԳՈՒՅՑ «C»
Մ 1 - 20

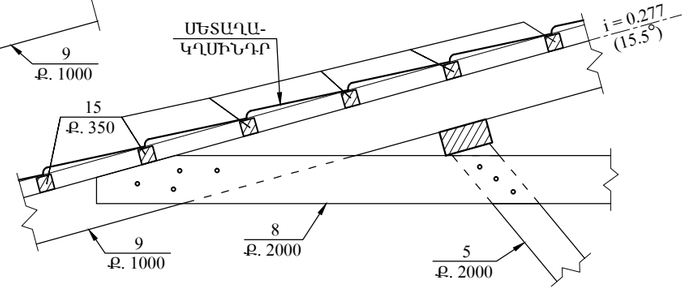

ա - ա
Մ 1 - 20

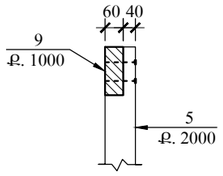

ՀԱՆԳՈՒՅՑ «D»
Մ 1 - 20

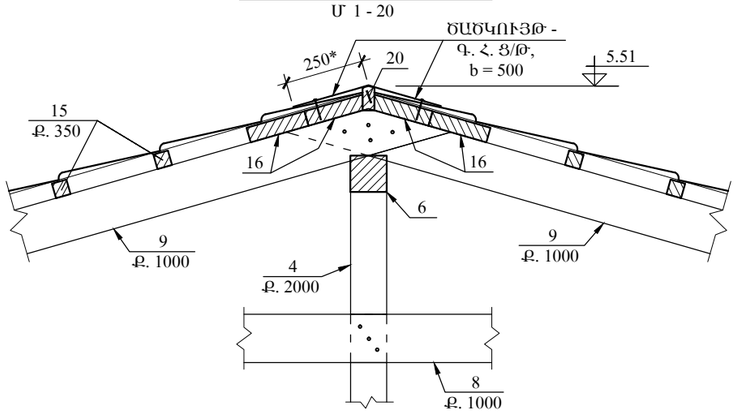

ՀԱՆԳՈՒՅՑ «A-1»
Մ 1 - 20

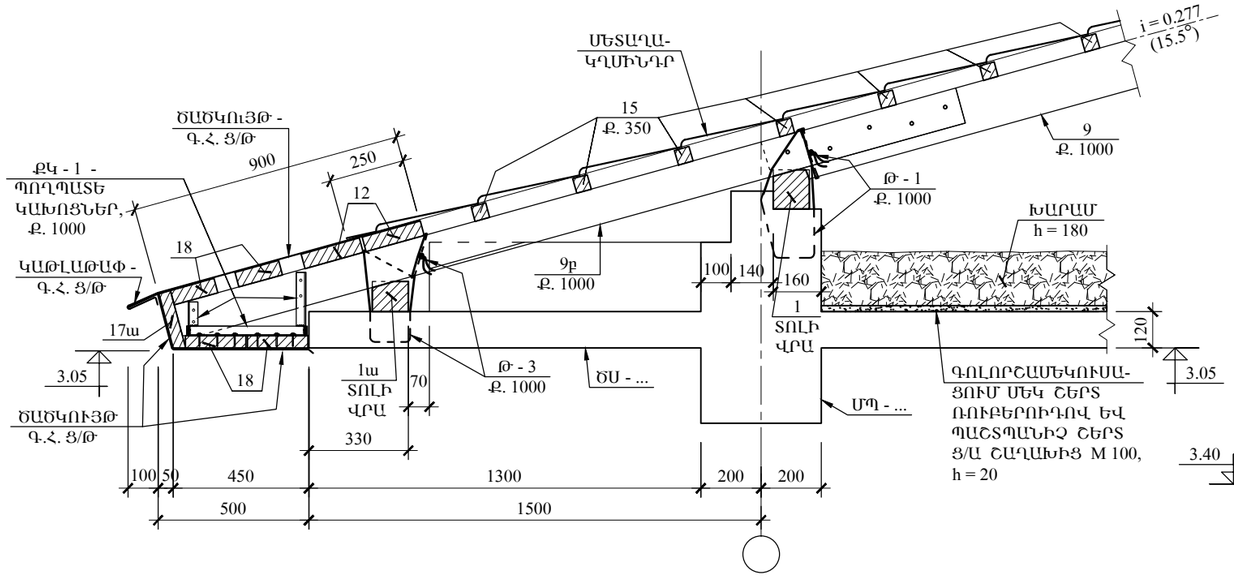

ՀԱՆԳՈՒՅՑ «E»
Մ 1 - 20

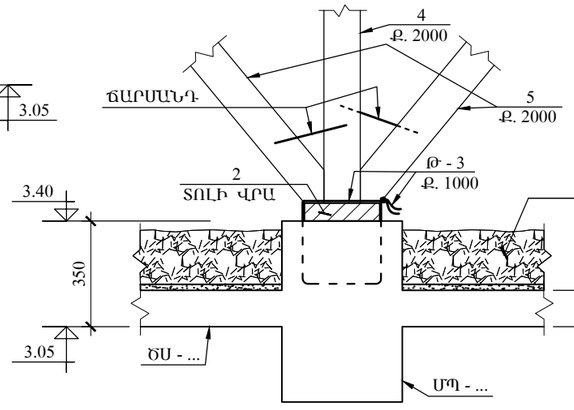

ՀԱՆԳՈՒՅՑ «F»
Մ 1 - 20

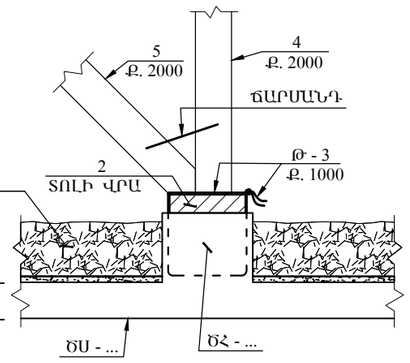

ՊՈՂՊԱՏԵ ԿԱԽՈՑ ՔԿ - 1
Մ 1 - 10

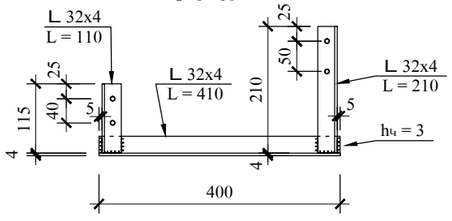

ԾԱՆՈԹ - Ն

ՄԵԿ ՔԿ - 1 ԿԱԽՈՑԻ ՆՅՈՒԹԵՐԻ ՄԱՄՆԱԳԻՐԸ ԵՎ ՆՅՈՒԹԵՐԻ ԸՆԴՀԱՆՈՒՐ ԾԱԽՍԸ ՏԵՍ ՇԿ - 40 ԹԵՐԹԻ ՎՐԱ

«ԳԼՈՄՄԱ» ԱԿ	ԼՈՌՈՒ ՄԱՐԶԻ ԳՅՈՒԼԱԳԱՐԱԿ ԳՅՈՒՂԻ ՄԱՆԿԱՊԱՐՏԵԶԻ ՇԵՆՔԻ ԿԱՌՈՒՅՑՈՒՄ					
	ՏՆՕՐԵՆ	Ռ. ՄԱՆԱՍՅԱՆ		Տ Ա Ն Ի Ք	ՓՈՒԼ	Ա.Ն.
	Ն.Գ.Կ.	Ս. ԱԹՈՅԱՆ		ՀԱՆԳՈՒՅՑՆԵՐ «A»...«F», ՊՈՂՊԱՏԵ ԿԱԽՈՑ ՔԿ - 1	ԹՎԱԿԱՆ	2016
					ԹԵՐԹԵՐ	
					ԹԵՐԹ	ՇԿ - 37