ՆՈՐ ՑՊ - 1 ՑԱՆԿԱՊԱՏԻ ՍԽԵՄԱ - ՀԱՏԱԿԱԳԻԾ

Մ 1 - 500

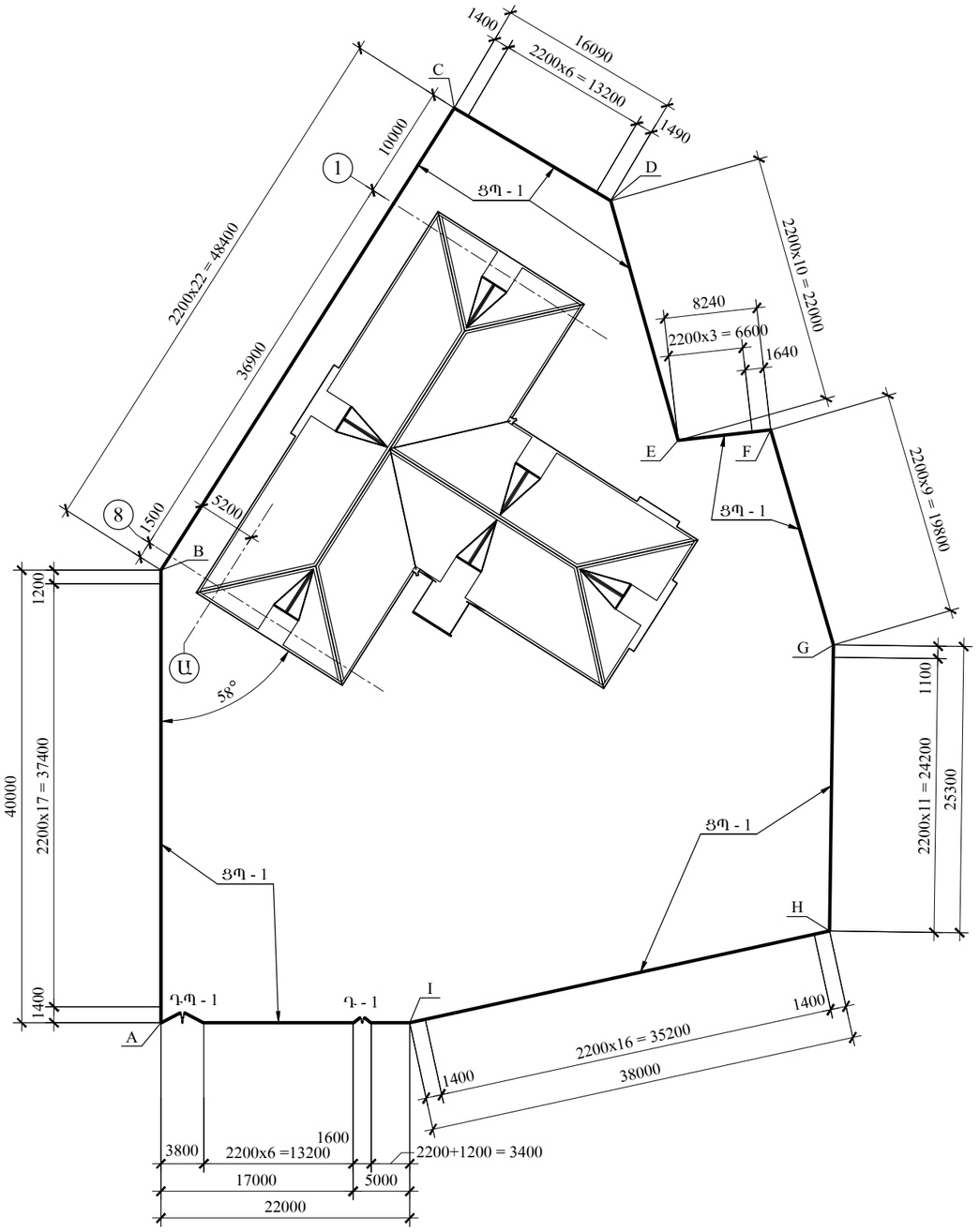

ՑՊ - 1 ՑԱՆԿԱՊԱՏԻ ԹՌԻՉՔՆԵՐԻ ՉԱՓԵՐԸ

Մ 1 - 50

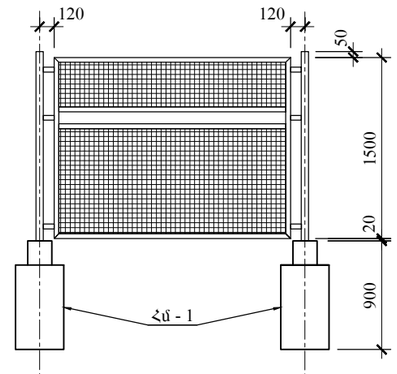

2200	ՀԻՄՆԱԿԱՆ (ՄՈԴՈՒԼԱՅԻՆ) ԹՌԻՉՔԸ - 101 ՀԱՏ
1200	2 ՀԱՏ
1400	4 ՀԱՏ
1490	1 ՀԱՏ
1640	1 ՀԱՏ
1100	1 ՀԱՏ

ԸՆԴԱՄԵՆԸ - 110 ՀԱՏ

ԾԱՆՈԹ - Ն

ՑՊ - 1 ՑԱՆԿԱՊԱՏԻ, ԴՊ - 1 ԴԱՐՊԱՍԻ ԵՎ Դ - 1 ԴՌԱՆ ՏԱՐՐԵՐԻ ԴԻՐՔԱՎՈՐՈՒՄԸ ՏԵՍ Շ - 42... ՇԿ - 45 ԹԵՐԹԵՐԻ ՎՐԱ:

	ԼՈՌՈՒ ՄԱՐԶԻ ԳՅՈՒԼԱԳԱՐԱԿ ԳՅՈՒՂԻ ՄԱՆԿԱՊԱՐՏԵԶԻ ՇԵՆՔԻ ԿԱՌՈՒՑՈՒՄ					
	ՏՆՕՐԵՆ	Ռ. ՄԱՆԱՍՅԱՆ		ՏԱՐԱԾՔԻ ՑԱՆԿԱՊԱՏՈՒՄ	ՓՈՒԼ	Ա.Ն.
	Ն.Գ.Կ.	Ս. ԱԹՈՅԱՆ		ՆՈՐ ՑՊ - 1 ՑԱՆԿԱՊԱՏԻ ՍԽԵՄԱ - ՀԱՏԱԿԱԳԻԾ	ԹՎԱԿԱՆ	2016
					ԹԵՐԹԵՐ	
«ԳԼՈՄՄԱ» ԱԿ					ԹԵՐԹ	ՇԿ - 41