ՑՊ - 1 ՑԱՆԿԱՊԱՏԻ ՀՈՐԻԶՈՆԱԿԱՆ ՄԱՍԻ ՖՐԱԳՄԵՆՏ

Մ 1 - 20

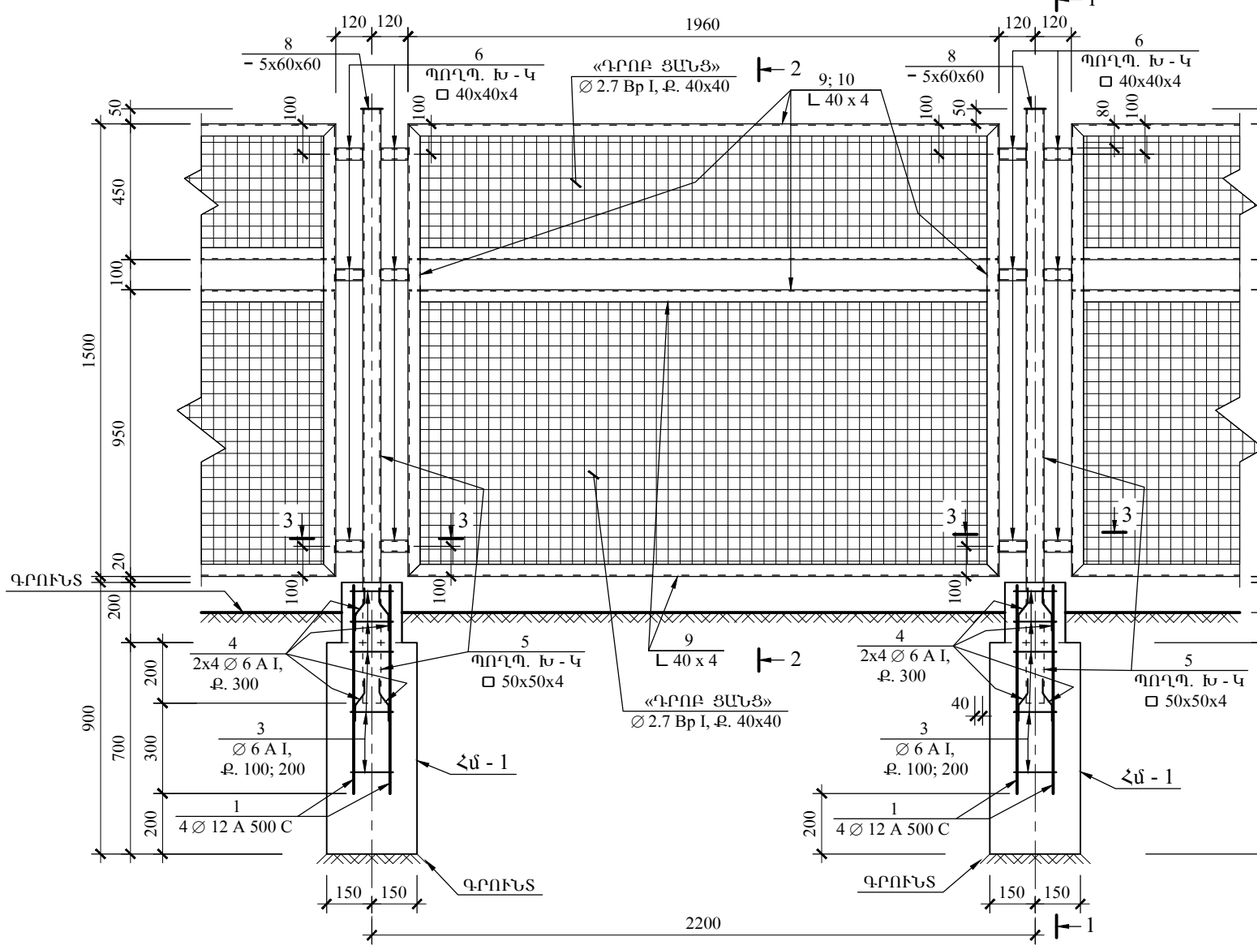

ԿՏՐՎ. 1 - 1

Մ 1 - 20

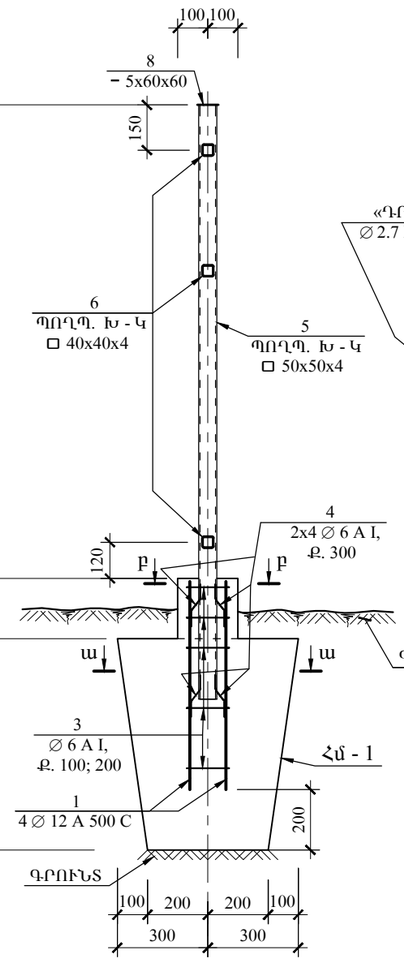

ԿՏՐՎ. 2 - 2

Մ 1 - 20

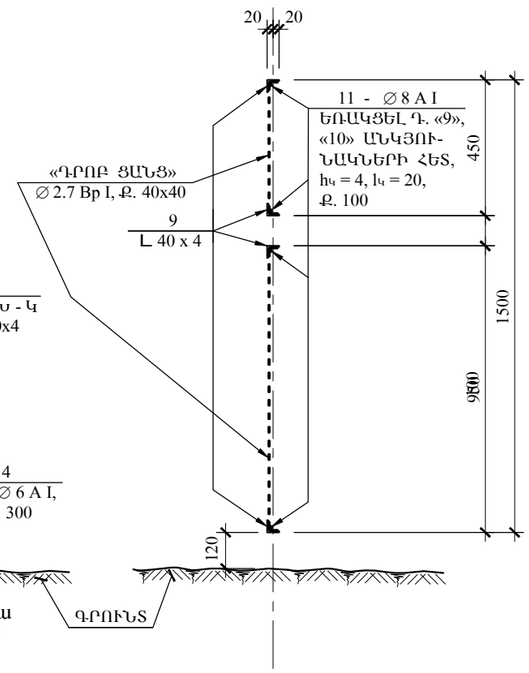

ա - ա

Մ 1-20

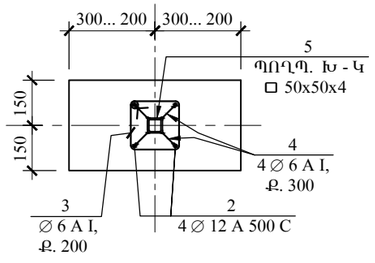

բ - բ

Մ 1-20

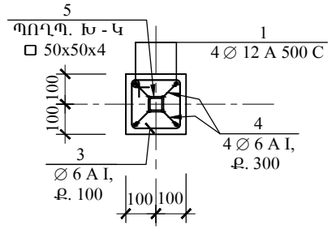

ԿՏՐՎ. 3 - 3

Մ 1 - 5

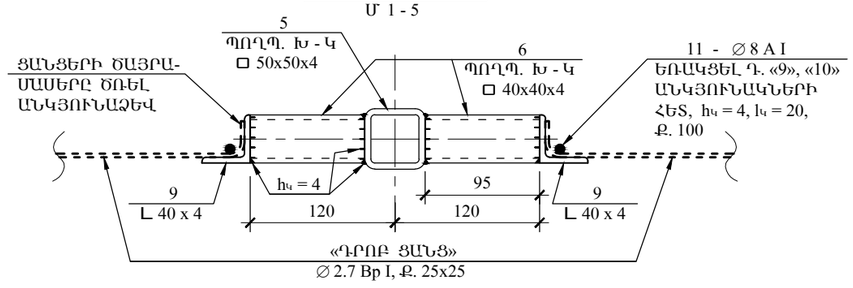

ԾԱՆՈԹ - Ն

«2» ԵՎ «7» ԴԻՐՔԵՐԸ ԲԱՑԱՌՎԱԾ ԵՆ

«ԳԼՈՄՄԱ» ԱԿ	ԼՈՌՈՒ ՄԱՐԶԻ ԳՅՈՒԼԱԳԱՐԱԿ ԳՅՈՒՂԻ ՄԱՆԿԱՊԱՐՏԵԶԻ ՇԵՆՔԻ ԿԱՌՈՒՑՈՒՄ					
	ՏՆՕՐԵՆ	Ռ. ՄԱՆԱՍՅԱՆ		ՏԱՐԱԾՔԻ ՑԱՆԿԱՊԱՏՈՒՄ	ՓՈՒԼ	Ա.Ն.
	Ն.Գ.Կ.	Ս. ԱԹՈՅԱՆ		ՑՊ - 1 ՑԱՆԿԱՊԱՏԻ ՀՈՐԻԶՈՆԱԿԱՆ ՄԱՍԻ ՖՐԱԳՄԵՆՏ, ԿՏՐՎԱԾՔՆԵՐ	ԹՎԱԿԱՆ	2016
					ԹԵՐԹԵՐ	
					ԹԵՐԹ	ՇԿ - 42