ՑՊ - 1 ՑԱՆԿԱՊԱՏԻ ԹԵՔ ՄԱՍԻ ՖՐԱԳՄԵՆՏ

Մ 1 - 20

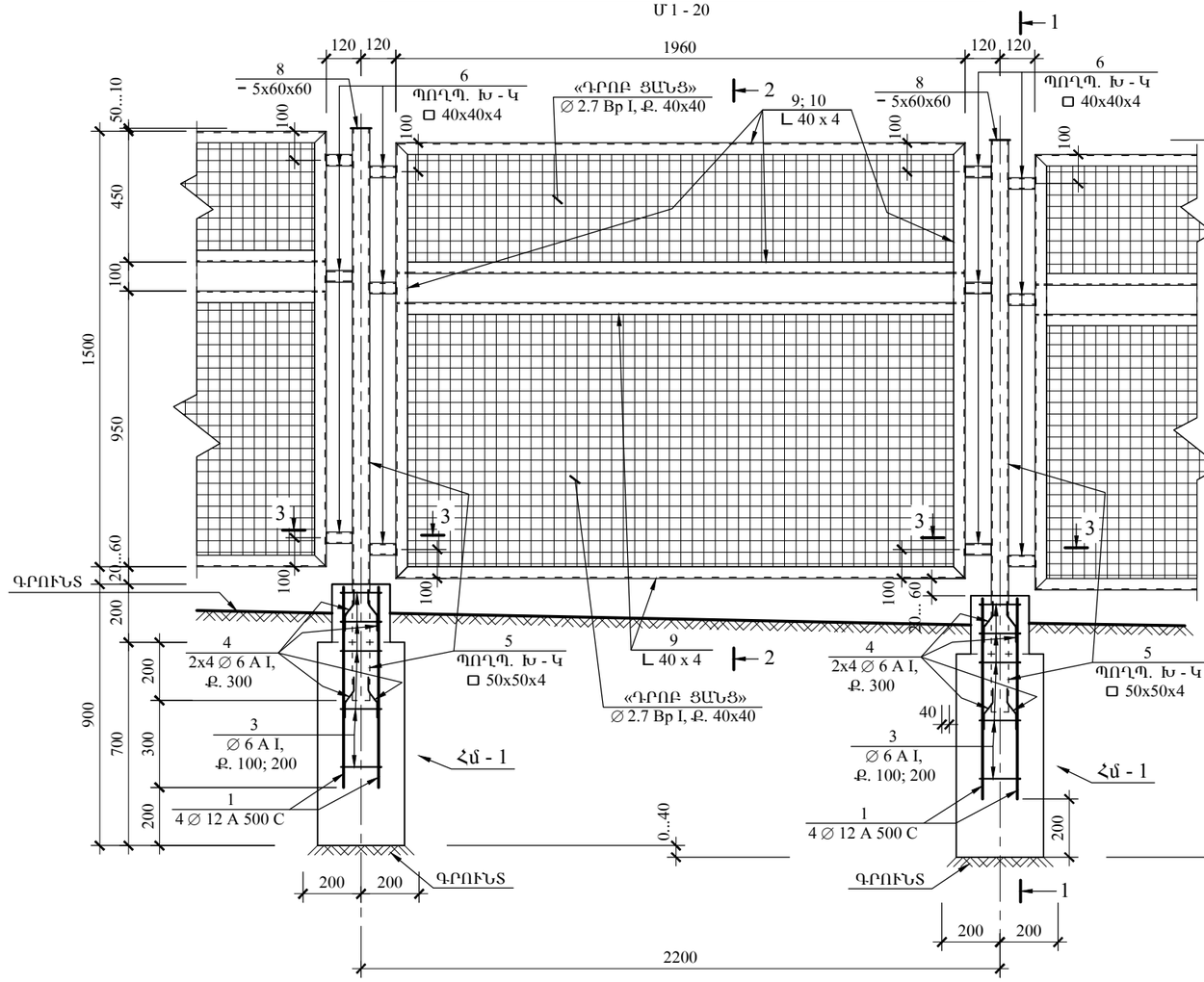

ԿՏՐՎ. 1 - 1

Մ 1 - 20

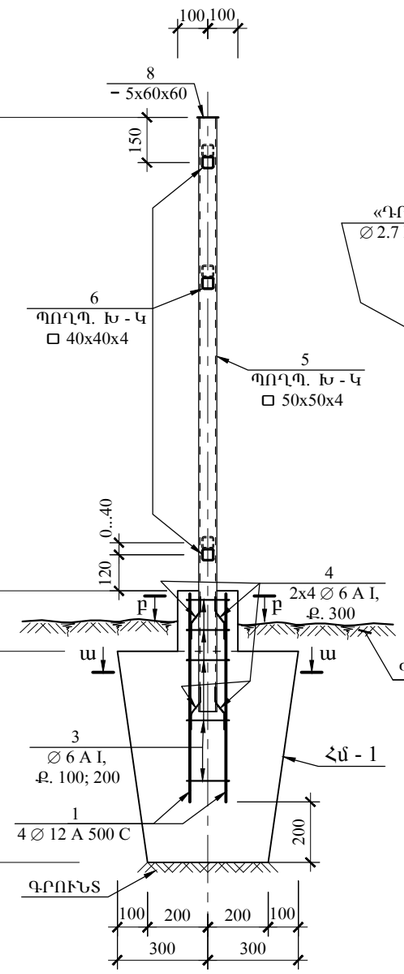

ԿՏՐՎ. 2 - 2

Մ 1 - 20

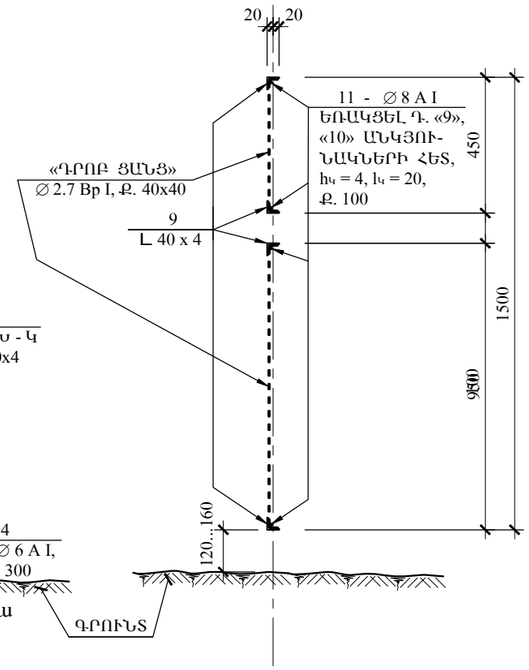

ԾԱՆՈԹ - Ն

1. 3 - 3, ա - ա, բ - բ ԿՏՐՎԱԾՔՆԵՐԸ ՏԵՍ ՇԿ - 42 ԹԵՐԹԻ ՎՐԱ.
2. ՑՊ - 1 ՑԱՆԿԱՊԱՏԻ ՆՅՈՒԹԵՐԻ ՄԱՄՆԱԳԻՐԸ ԵՎ ԸՆԴՀԱՆՈՒՐ ԾԱԽՍԸ ՏԵՍ ՇԿ - 46, ՇԿ - 47 ԹԵՐԹԵՐԻ ՎՐԱ.
3. «2» ԵՎ «7» ԴԻՐՔԵՐԸ ԲԱՑԱՌՎԱԾ ԵՆ:

	ԼՈՌՈՒ ՄԱՐԶԻ ԳՅՈՒԼԱԳԱՐԱԿ ԳՅՈՒՂԻ ՄԱՆԿԱՊԱՐՏԵԶԻ ՇԵՆՔԻ ԿԱՌՈՒՑՈՒՄ					
	ՏՆՕՐԵՆ	Ռ. ՄԱՆԱՍՅԱՆ		ՏԱՐԱԾՔԻ ՑԱՆԿԱՊԱՏՈՒՄ	ՓՈՒԼ	Ա.Ն.
	Ն.Գ.Կ.	Ս. ԱԹՈՅԱՆ		ՑՊ - 1 ՑԱՆԿԱՊԱՏԻ ԹԵՔ ՄԱՍԻ ՖՐԱԳՄԵՆՏ, ԿՏՐՎԱԾՔՆԵՐ	ԹՎԱԿԱՆ	2016
					ԹԵՐԹԵՐ	
«ԳԼՈՄՄԱ» ԱԿ					ԹԵՐԹ	ՇԿ - 43