ՀԱՆԳՈՒՅՑ 1

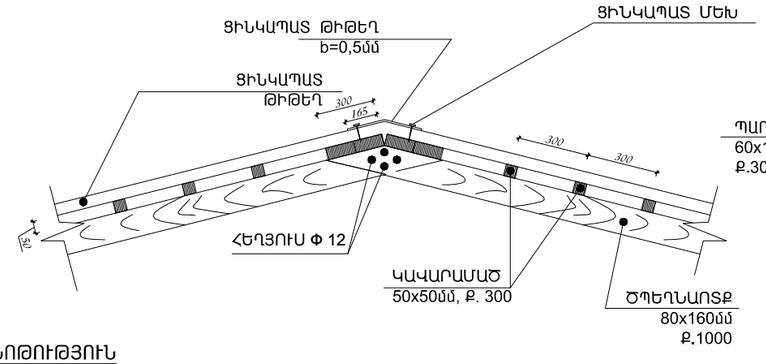

ՀԱՆԳՈՒՅՑ 3

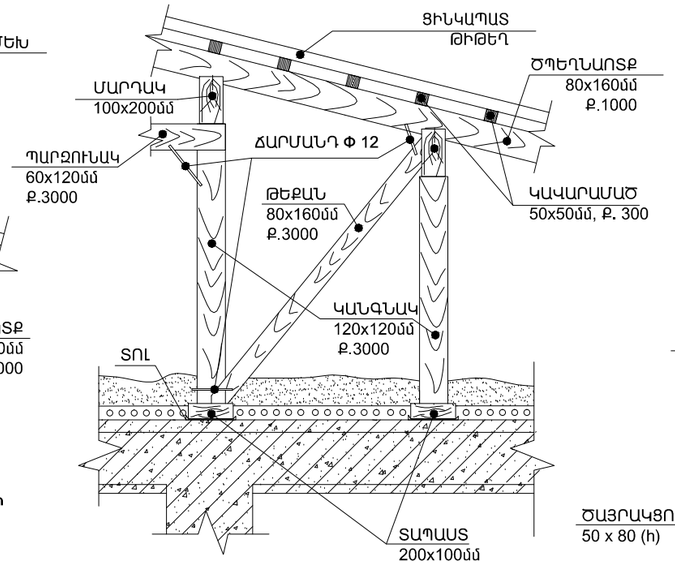

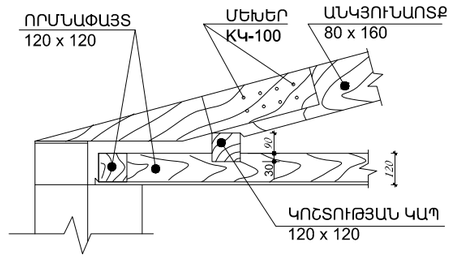

ԾԱՆՈԹՈՒԹՅՈՒՆ

1. *ՓԱՅՏՅԱ ՏԱՐՐԵՐԸ* - ՓՇԱՏԵՐԵՎ ԾԱՌԱՏԵՍԱԿԻՑ (ՍՈՃԻ) 37% ԽՈՆԱՎՈՒԹՅՈՒՆԻՑ ՈՉ ԱՎԵԼԻՎ
2. ՏԱՆԻՔԻ ՓԱՅՏԱՆՅՈՒԹԵՐԸ ՄՇԱԿԵԼ ՀԱԿԱՆԵԽԻՉ ԵՎ ՀԱԿԱՀՐԴԵԿԱՅԻՆ ՆՅՈՒԹԵՐՈՎ
3. ԾԱԾԿԻ ԹԻԹԵՂԻ ԱՄՐԱՑՈՒՄԸ ԻՐԱԿԱՆԱՑՆԵԼ ՑԻՆԿԱՊԱՏ ՄԵԽԵՐՈՎ (ՅՈՒՐՔԱՆՉՅՈՒՐ ԱԼԻՔԻ ՎՐԱ ԵԶՐԱՅԻՆ ՀԵՆԱՐԱՆՆԵՐՈՒՄ) ԵՎ ԵԶՐԱԾԱԾԿՎԱԾ ՀԱՏՎ- ԱԾՆԵՐՈՒՄ, ԻՍԿ ՄՆԱՑԱԾ ՀԱՏՎԱԾՆԵՐՈՒՄ ԱԼԻՔԸ ՄԵԿ
4. ՏԱՆԻՔԻ ԿԱՌՈՒՑՄԱՆ ԱՇԽԱՏԱՆՔՆԵՐԸ ԻՐԱԿԱՆԱՑՆԵԼ ՀԱՄԱՁԱՅՆ ՇՆՈՒԿ-Ի
5. ԲՈԼՈՐ ՉԱՓԵՐԸ ՏՐՎԱԾ ԵՆ ՄՄ-ՈՎ:

ՀԱՆԳՈՒՅՑ 4

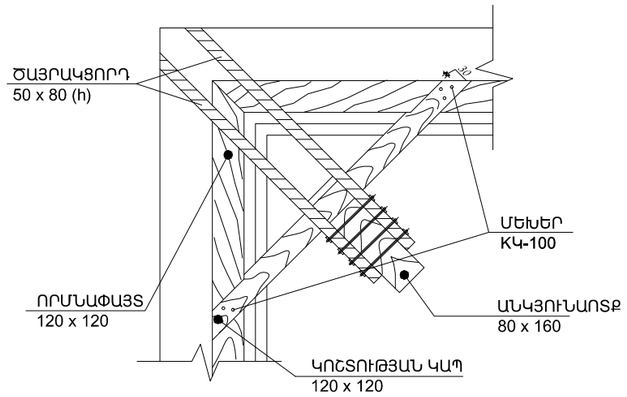

ԾՊԵՂՆԱՌՈՏՔԻ ԿՑՈՐԴՈՒՄԸ

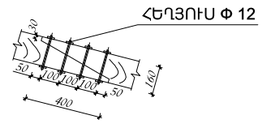

ՏԱՆԻՔԻ ԵՐԹԻԿԻ ՏԵՍՔԸ ԴԻՄԱՑԻՑ Մ 1:20

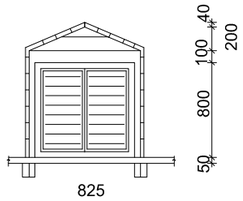

ՀԱՆԳՈՒՅՑ 2

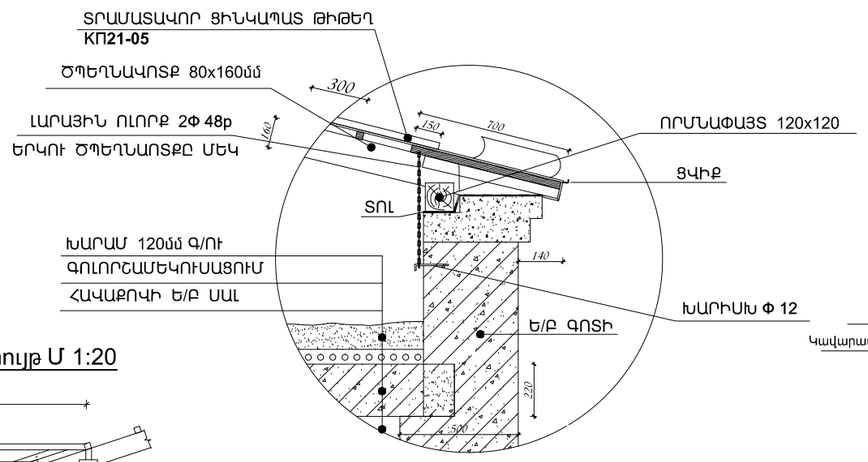

ՀԱՆԳՈՒՅՑ 5

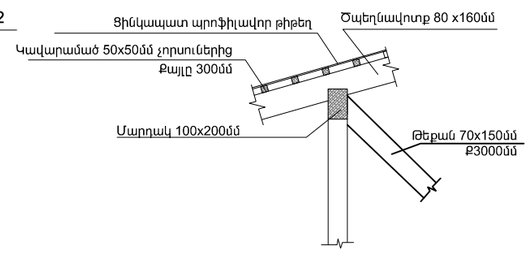

Մ 1;10

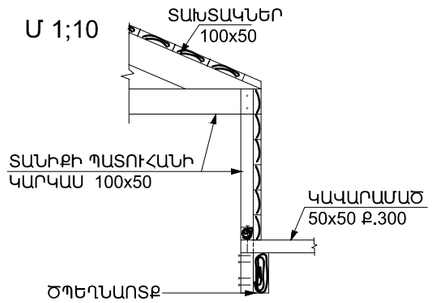

Օդափոխության պատուհանի հատույթ Մ 1:20

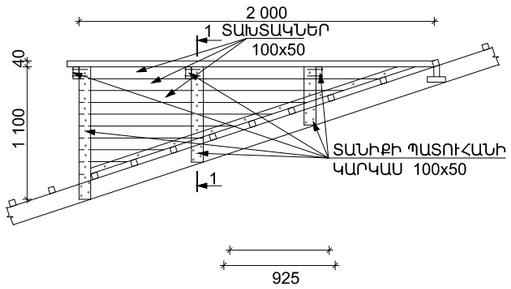

ՀՀ ԱՐՄԱՎԻՐԻ ՄԱՐԶԻ ՓԱՐԱՔՅԱՐ ՀԱՄԱՅՆՔԻ ՀԻՄՆԱԿԱՆ ԴՊՐՈՑԻ ՇԵՆՔԻ ԳՈՅՈՒԹՅՈՒՆ ՈՒՆԵՑՈՂ ՏԱՆԻՔԻ ԾԱԾԿՈՒՅԹԻ ՎՆԱՍՎԱԾ ՄԱՍԵՐԻ ՓՈԽԱՐԻՆՄԱՆ ԱՇԽԱՏԱՆՔՆԵՐ				Պայմանագիր N ՀՀԱՄ-ԲԸՀԱՇՁԲ-16/		
Ն.Գ.Ճ	Վ.Երեղյան		ՇԻՆԱՐԱՐԱԿԱՆ ԱՇԽԱՏԱՆՔՆԵՐ	ՓՈՒԼ	ԹԵՐԹ	ԹԵՐԹ
Նախագծ.	Ա.Գուլոյան			ԱՆ	4	6
Ստուգեց.	Ա.Հովհաննիսյան					
			ՏԱՆԻՔԻ ՀԱՆԳՈՒՅՑՆԵՐ	«ՍՏ ԱՐՏ» ՍՊԸ		