ԿԱԹՍԱՅԱՏԱՆ ՀԱՏԱԿԱԳԻԾ
Մ1:50

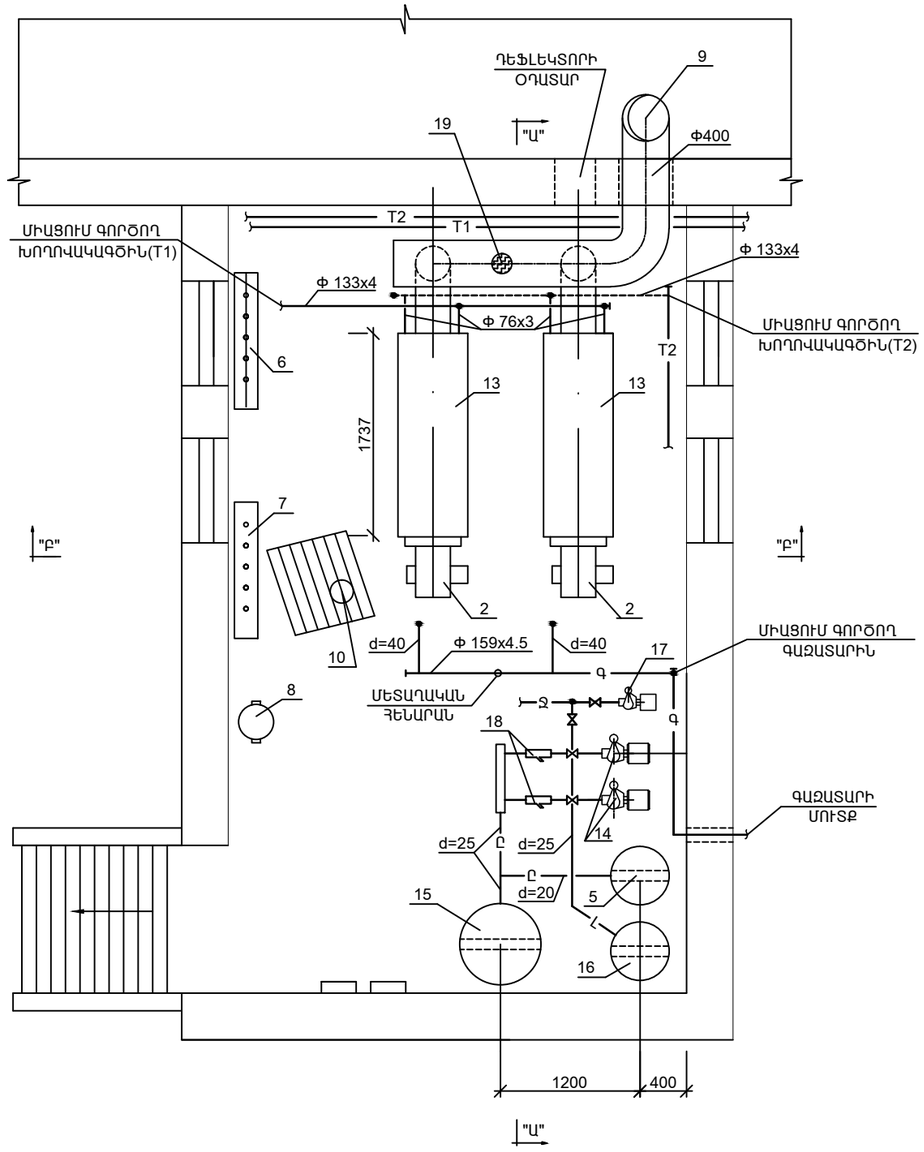

ԿՏՐՎԱԾՔ "Ա-Ա"

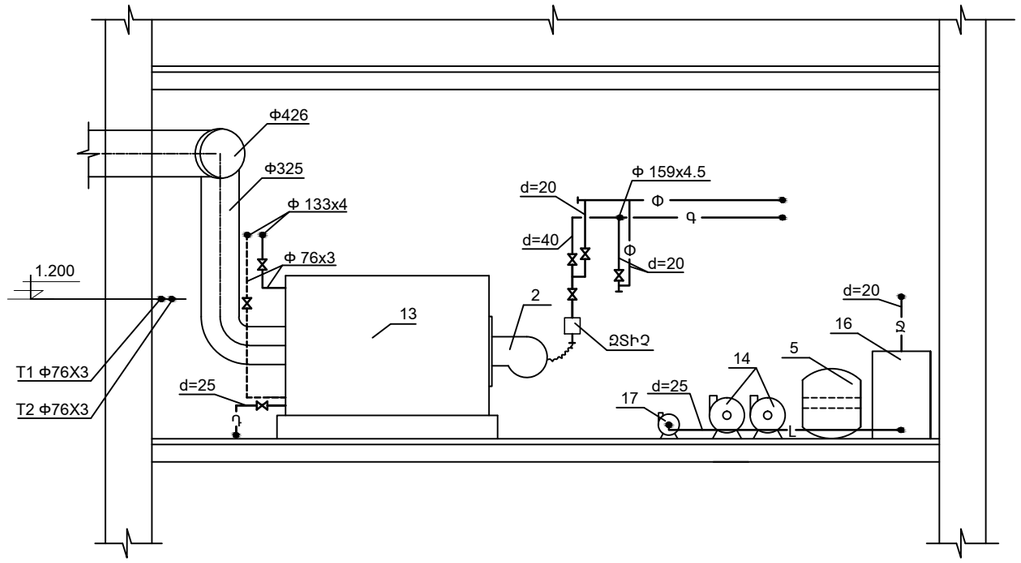

ՏԵՂԱԴՐՎՈՂ ՍԱՐՔԱՎՈՐՈՒՄՆԵՐԻ ՄԱՍՆԱԳԻՐ

№ № Ը/Կ	Ա Ն Վ Ա Ն Ո Ւ Մ Ը	ՉԱՓՄԱՆ ՄԻԱՎՈՐ	ՔԱՆԱԿԸ	ՇԱՆՈԹՈՒԹՅՈՒՆ
13	ԹՈՒՋԵ ՋՐԱՏԱՔԱՑՈՒՑԻՉ ԿԱԹՍԱ Q=365.0 ԿՎՏ ՀԶՈՐՈՒԹՅԱՆ	Կ-Տ	2	ՆԱԽԱԳԾՎՈՂ
2	ԳԱԶԱՅՐԻՉ Q=175 377 ԿՎՏ ՀԶՈՐՈՒԹՅԱՆ	-"-	2	ԳՈՅՈՒԹՅՈՒՆ ՈՒՆԵՑՈՂ
14	ՑԱՆՑԱՅԻՆ ՊՈՄՊ G=32.0 Մ^3/ԺԱՄ, N=1.50 ԿՎՏ	-"-	2	ՆԱԽԱԳԾՎՈՂ
15	ՄԵՄԲՐԱՆԱՅԻՆ ԸՆԴԱՐՁԱԿՄԱՆ ԲԱՔ V =500 L	-"-	1	ՆԱԽԱԳԾՎՈՂ
16	ՊԱՀՈՒՍՏԱՅԻՆ ՋՐԻ ՊԼԱՍՏՄԱՍԵ ԲԱՔ V =200 L	ՀԱՏ	1	ՆԱԽԱԳԾՎՈՂ
17	ԼՐԱՍՆՈՒՑՄԱՆ ՊՈՄՊ MKP-60-1	Կ-Տ	1	
18	ԽՈՂՈՎԱԿԱՅԻՆ ԿԵՂՏԱՋՏԻՉ d=100 ՄՄ	ՀԱՏ	2	
19	ՊԱՅԹՈՒՑԻՉ ԿԱՓՈՒՅՐ ԾԽԱՏԱՐԻ ՎՐԱ Φ 300	-"-	1	

				ՊԱՏՎԻՐԱՏՈՒ՝ ԵՊԼՀ ՊՈԱԿ			
				ԵՊԼՀ ՊՈԱԿԻ ԿԱԹՍԱՅԱՏԱՆ ՎԵՐԱՁԻՆՈՒՄ ՀԱՍՑԵՆ՝ Ք. ԵՐԵՎԱՆ ԿԵՆՏՐՈՆ Վ/Շ ԹՈՒՄԱՆՅԱՆ 42	Փուլ	Թերթ	Թերթեր
Ն.Գ.Ճ.	Հ. ԱՆԴՐԵԱՍՅԱՆ				ԱՆ	ՋՏ-4	6
Կատարող	Կ. ՇԱՔԱՐՅԱՆ			ԿԱԹՍԱՅԱՏՈՒՆ			
				ՀԱՏԱԿԱԳԻԾ Մ1:50: ԿՏՐՎԱԾՔ "Ա"-"Ա" ՏԵՂԱԴՐՎՈՂ ՍԱՐՔԱՎՈՐՈՒՄՆԵՐԻ ՄԱՍՆԱԳԻՐ	"ՀԱՅԱՐՍ ՇԻՆ" ՍՊՄԸ ԼԻՑԵՆԶԻԱ 15819		
Պաշտոն	Ազգանուն	Ստորագ.	Ամս.				