ԿԱԹՍԱՅԱՏԱՆ ՍԿՁԲՈՒՆՔԱՅԻՆ ՍԽԵՄԱ

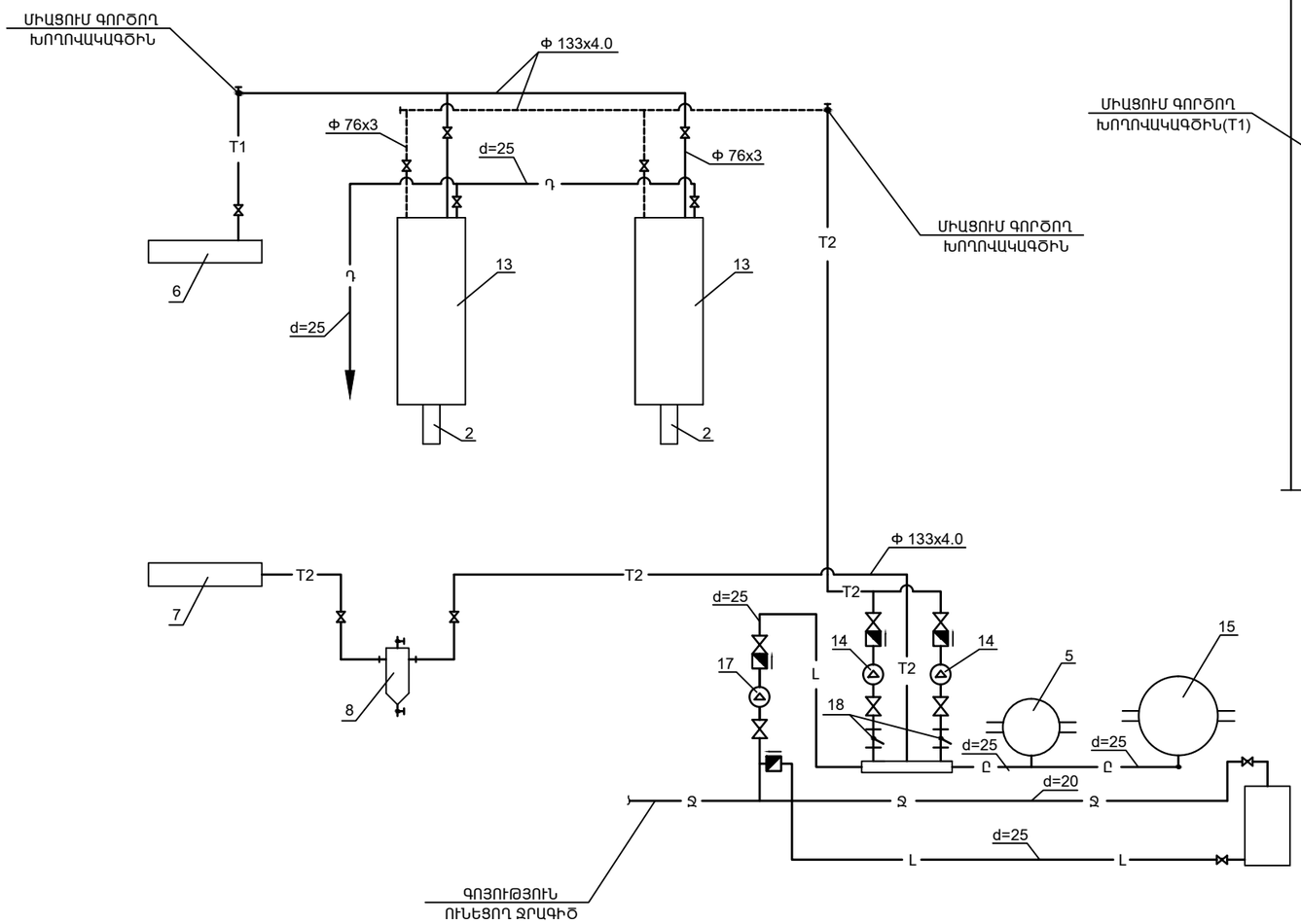

ԿՏՐՎԱԾՔ "Բ-Բ"

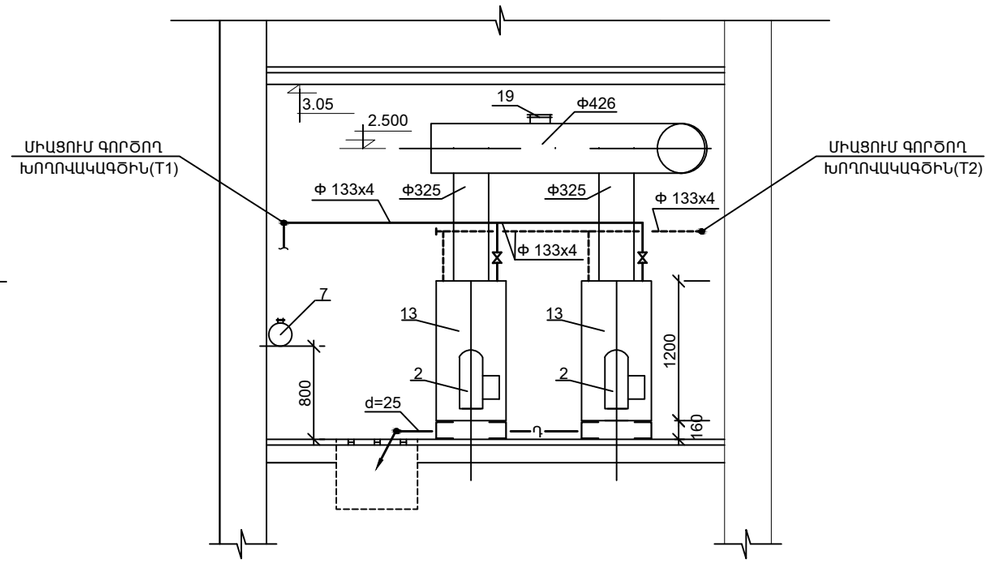

				ՊԱՏՎԻՐԱՏՈՒ՝ ԵՊԼՀ ՊՈԱԿ			
				ԵՊԼՀ ՊՈԱԿԻ ԿԱԹՍԱՅԱՏԱՆ ՎԵՐԱՁԻՆՈՒՄ ՀԱՍՑԵՆ՝ Ք. ԵՐԵՎԱՆ ԿԵՆՏՐՈՆ Վ/Շ ԹՈՒՄԱՆՅԱՆ 42	Փուլ	Թերթ	Թերթեր
Ն.Գ.Ճ.	Հ. ԱՆԴՐԵԱՍՅԱՆ				ԱՆ	ՋՏ-5	6
Կատարող	Կ. ՇԱՔԱՐՅԱՆ						
				ԿԱԹՍԱՅԱՏՈՒՆ			
				ԿՏՐՎԱԾՔ "Բ"-"Բ" ԿԱԹՍԱՅԱՏԱՆ ՍԿՁԲՈՒՆՔԱՅԻՆ ՍԽԵՄԱ	"ՀՐԱՎԱՐ ՇԻՆ" ՍՊԸ ԼԻՑԵՆԶԻԱ 15819		
Պաշտոն	Ազգանուն	Ստորագ.	Ամս.				