## ԿՏՐՎԱԾՔ "Բ-Բ"
## ԳԱԶԱՏԱՐ ԽՈՂՈՎԱԿԱԳԾԵՐՈՎ

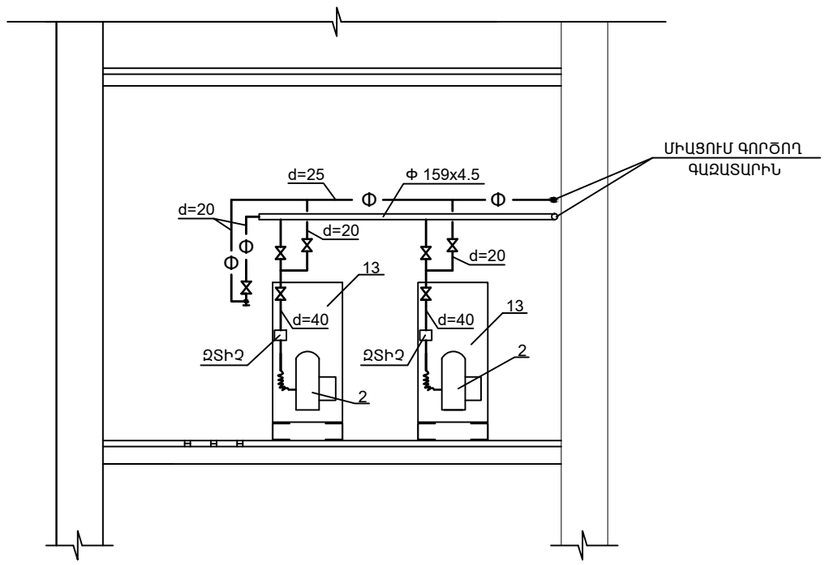


## ԳԱԶԱՄԱՏԱԿԱՐԱՐՄԱՆ ՍԽԵՄԱ

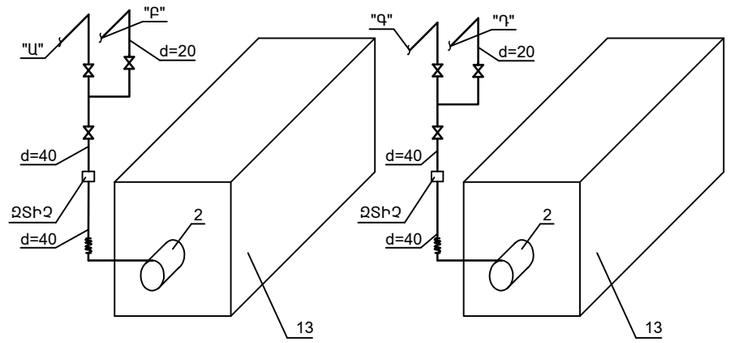


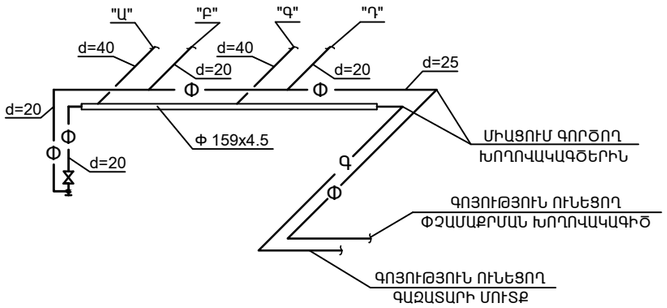


| | | | | | | | |
|---|---|---|---|---|---|---|---|
| | | | | ՊԱՏՎԻՐԱՏՈՒ՝ ԵՊԼՀ ՊՈԱԿ | | | |
| | | | | ԵՊԼՀ ՊՈԱԿԻ ԿԱԹՍԱՅԱՏԱՆ ՎԵՐԱՁԻՆՈՒՄ<br>ՀԱՍՑԵՆ՝ Ք. ԵՐԵՎԱՆ ԿԵՆՏՐՈՆ Վ/Շ ԹՈՒՄԱՆՅԱՆ 42 | Փուլ | Թերթ | Թերթեր |
| Ն.Գ.Ճ. | Հ. ԱՆԴՐԵԱՍՅԱՆ | | | | ԱՆ | ԶՏ-6 | 6 |
| Կատարող | Կ. ՇԱՔԱՐՅԱՆ | | | | | | |
| | | | | ԿԱԹՍԱՅԱՏԱՆ ԳԱԶԱՄԱՏԱԿԱՐԱՐՈՒՄ | | | |
| | | | | ԿՏՐՎԱԾՔ "Բ"-"Բ"<br>ԳԱԶԱՄԱՏԱԿԱՐԱՐՄԱՆ ՍԽԵՄԱ | "ՇՐՈՎԱՐՍ ՇԻՆ" ՍՊԸ<br>ԼԻՑԵՆԶԻԱ 15819 | | |
| Պաշտոն | Ազգանուն | Ստորագ. | Ամս. | | | | |