ՃԱԿԱՏ «Զ-Ա» ԱՌԱՆՑՔՈՎ

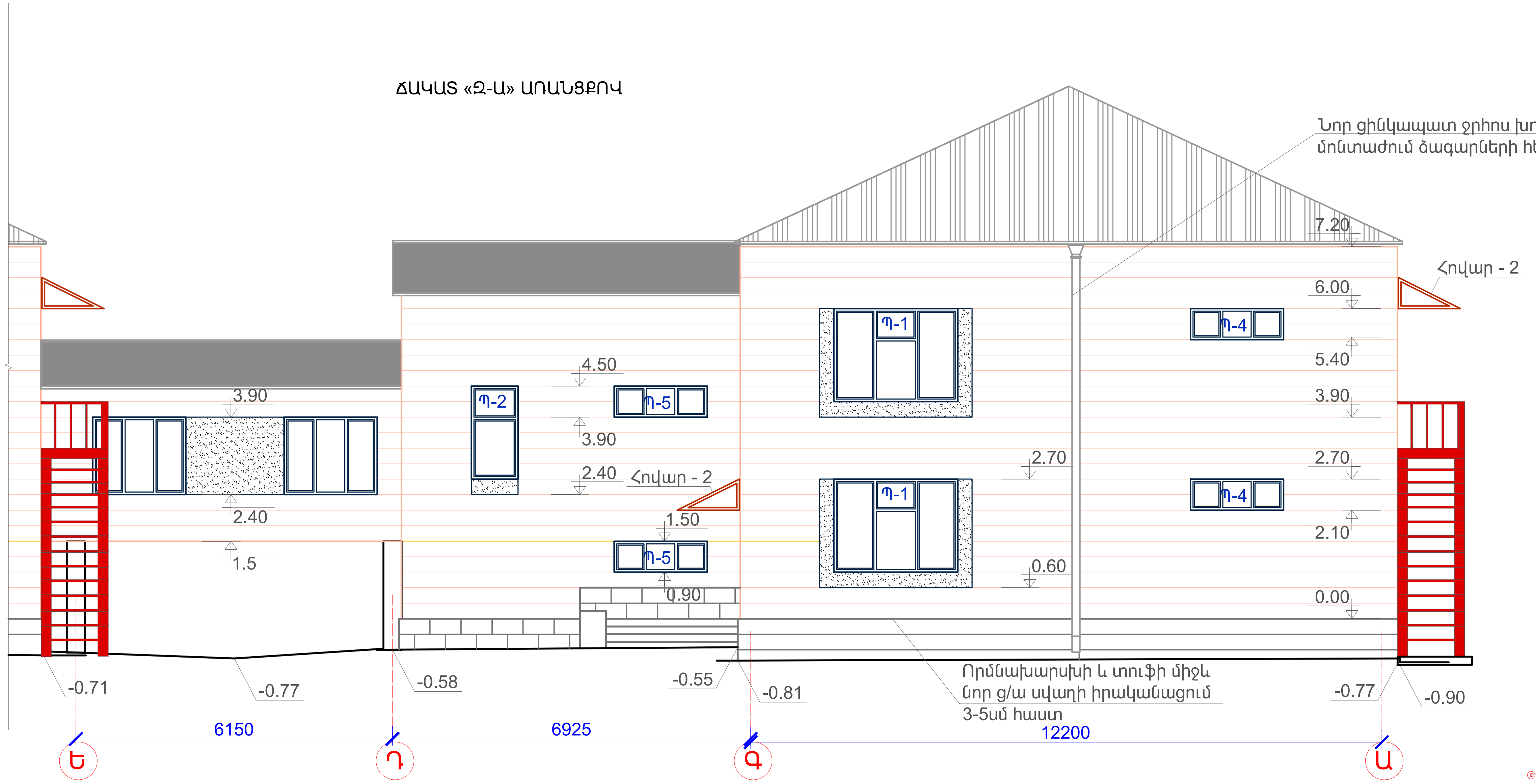

ՊԱՅՄԱՆԱԿԱՆ ՆՇԱՆՆԵՐ

ԳՈՅՈւԹՅՈՒՆ ՈՐՄՆԱԽԱՐԻՍԽ

ՈՐՄՆԱԽԱՐՍԽԻ ԵՐԵՍՊԱՏՄԱՆ ԲԱԶԱԼՏԵ ՆՈՐ ՍԱԼԵՐ

ԴՌՆԵՐԻ ԵՎ ՊԱՏՈՒՀԱՆՆԵՐԻ ԲԱՑՎԱԾՔՆԵՐԻ ԼՐԱՑՈՒՄ ԿԱՆՈՆԱՎՈՐ ՏՈՒՖ ՔԱՐՈՎ՝ ՍՎԱՂՎԱԾ ՑԵՄԵՆՏԱՎԱՁԱՅԻՆ ՇԱՂԱԽՈՎ

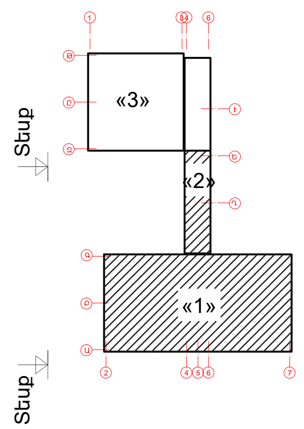

ԾԱՆՈԹՈՒԹՅՈՒՆ

1. ± 0.00 ՀԱՐԱԲԵՐԱԿԱՆ ՆԻՇՆ ԸՆԴՈՒՆՎԱԾ Է ԱՌԱՋԻՆ ՀԱՐԿԻ ՀԱՏԱԿԻ ՄԱԿԱՐԴԱԿԸ ԵՎ ՀԱՄԱՊԱՏԱՍԽԱՆՈՒՄ Է 1500.45 ԲԱՑԱՐՁԱԿ ՆԻՇԻՆ:
2. ՀԻՄՆԱԿԱՆ ՊԱՏԵՐՈՒՄ ԲՈԼՈՐ ՇԱՐՎԱԾՔՆԵՐՆ ԻՐԱԿԱՆԱՑՆԵԼ ՏՈՒՖ ՔԱՐՈՎ (b=400մմ) ՀԱՍՏՈՒԹՅԱՆ, ՄԻՋՍԵՆՅԱԿԱՅԻՆ ՄԻՋՆՈՐՄՆԵՐԸ՝ 100մմ ԵՎ 200մմ ՀԱՍՏՈՒԹՅԱՆ՝ ՀԱՄԱՁԱՅՆ ՆԱԽԱԳԾԻ:
3. ՀԱՏԱԿԻՑ 0.6մ ՆԻՇԻ ՎՐԱ ԲՈԼՈՐ ՊԱՏՈՒՀԱՆԱԳՈԳԵՐԸ ԲԱՐՁՐԱՑՎՈՒՄ ԵՆ ՄԻՆՉԵՎ 0.9մ:
4. ՃԱԿԱՏՆԵՐԻ ԲԱՑՎԱԾՔՆԵՐԻ ԼՐԱՑՈՒՄՆԵՐՆ ԻՐԱԿԱՆԱՑՆԵԼՈՒՑ ՀԵՏՈ ՍՎԱՂԵԼ ՑԵՄԵՆՏԱՎԱՁԱՅԻՆ ՇԱՂԱԽՈՎ՝ ԼԱՐԱՑԱՆՑԻ ՎՐԱ ԵՎ ՆԵՐԿԵԼ ԳՈՒՆԱՎՈՐ ՃԱԿԱՏԱՅԻՆ ՋՐԱԿԱՅՈՒՆ ՆԵՐԿՈՎ:

ԾՐԱԳՐԻ ԱՌԱՋԱԴՐԱՆՔ՝ TSH-12				ԳՅՈՒՄՐՈՒ «ԱՐԵՎԻԿ» ՄԱՆԿԱՊԱՐՏԵԶԻ ՎԵՐԱԿԱՌՈՒՑՈՒՄ			
				ՃԱՐՏԱՐԱՊԵՏԱԿԱՆ ԼՈՒԾՈՒՄՆԵՐ	ՓՈՒԼ	ԹԵՐԹ	ԹԵՐԹԵՐ
					ԱՆ	ՃL-23	37
ՆԱԽԱԳԾ.	Տ. ԱՂԱՍԱՐՅԱՆ			ՃԱԿԱՏ «Զ-Ա» ԱՌԱՆՑՔՈՎ	INTER energia	ԻՆՏԵՐ էներգիա ՍՊԸ	
ՆԳՃ	Գ. ՀՈՎՀԱՆՆԻՍՅԱՆ						
ՊԱՇՏՈՆ	ԱԶԳԱՆՈՒՆ	ՍՏՈՐԱԳՐ.					